FritsJurgens®

für Türen mit minimalen Profilen

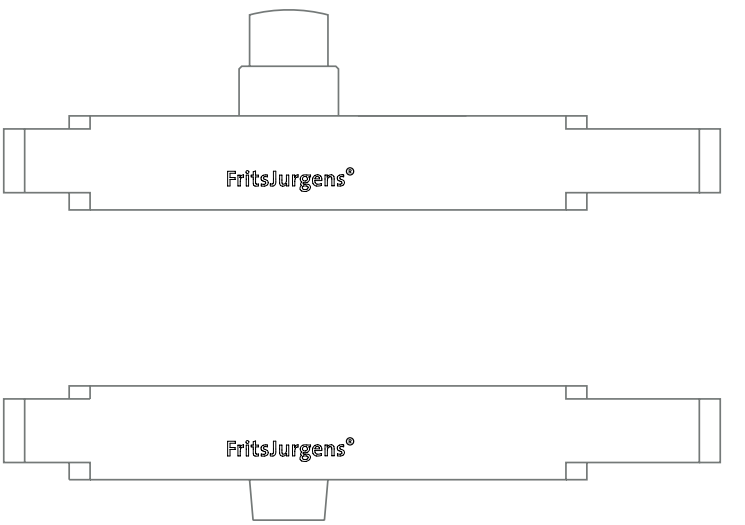

Slim-Pivotsysteme für Profile
ab 20 mm Höhe.


Bild mit KI erstellt



Schlank durch Design
Mit Slim-Produkten bleibt der Türrahmen so schmal wie geplant, ohne Kompromisse bei Sichtlinien oder konstruktiver Stabilität.



Räume verbinden
Klare Sichtlinien zwischen Räumen, mit Pivotwänden und Raumteilern in Profilen, die so schmal sind, dass sie fast verschwinden.



Bild mit KI erstellt


FritsJurgens®
Bottom pivot
System One Slim
Class C
BPOne SL.C.X.XX
A262200011525
FritsJurgens®

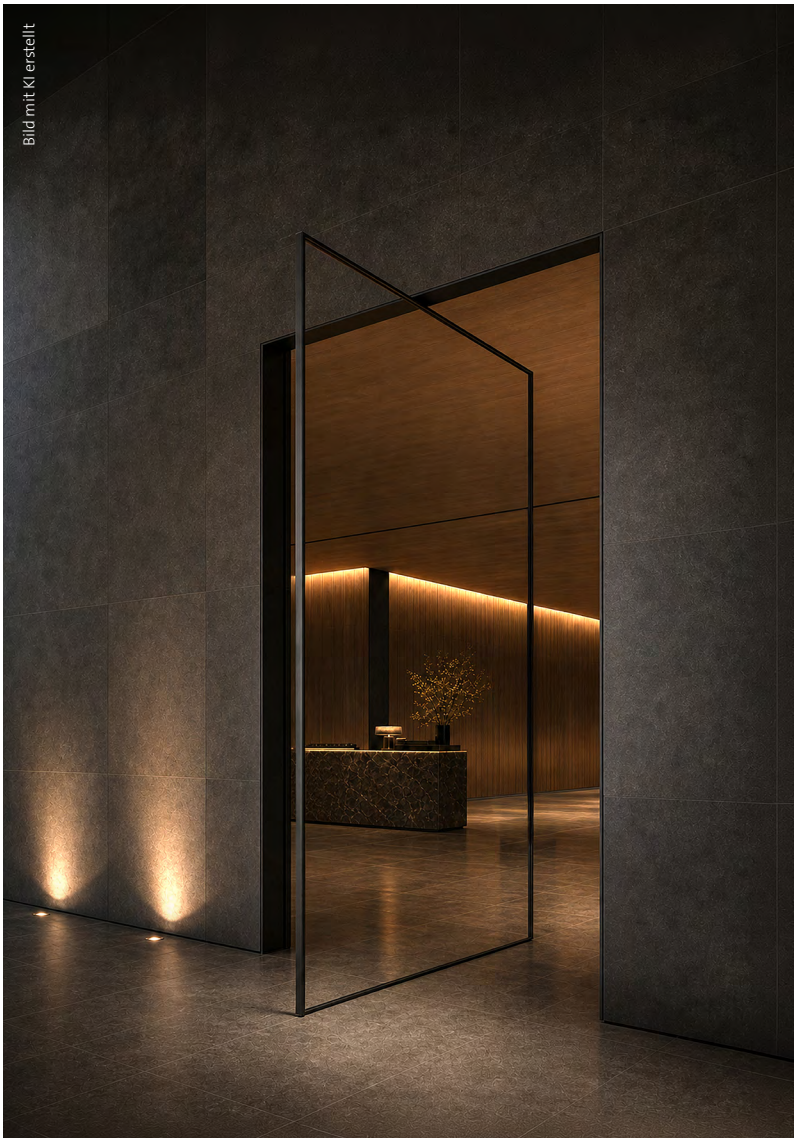

ProfileFit für eine einfache Montage
Mit ProfileFit wird der Pivot direkt in das Profil geschoben und ohne Adapter arretiert. So ist die Montage schnell und unkompliziert.



Slim-Produkte sind die komplette FritsJurgens Pivotlösung für Türen mit minimalen Profilen. Mit einer Höhe von nur 18 mm passen die Systeme in Stahl- und Aluminiumprofile ab 20 mm, sodass der Rahmen oben und unten schmal bleibt. Slim-Produkte gibt es in zwei Versionen: freischwingend oder freischwingend mit Haltepositionen. Dank ProfileFit werden die Systeme direkt in das Profil geschoben und arretiert, für einen schnellen, einfachen Einbau ohne Adapter.



Oberer Pivot Slim

- Teleskopstift, entwickelt für eine Höhe des oberen Pivots von nur 18 mm. Er fährt 19,5 mm aus und sorgt so für eine sichere Verbindung mit der Deckenplatte
- Passt wie die unteren Pivots in Profile ab 20 mm
- ProfileFit für eine schnelle und einfache Montage



System One Slim

- Freischwingend
- Manuelle Bedienung (nicht selbstschließend)
- 18 mm hoch, passt problemlos in Profile ab 20 mm
- ProfileFit für eine schnelle und einfache Montage



System Fx Slim

- Freischwingend mit Haltepositionen alle 90°
- Manuelle Bedienung (nicht selbstschließend)
- 18 mm hoch, passt problemlos in Profile ab 20 mm
- ProfileFit für eine schnelle und einfache Montage

Im Detail



Passt in Profile ab 20 mm
Alle Slim-Produkte sind nur 18 mm hoch
und für Stahl- und Aluminiumprofile ab
40 × 20 mm mit 2 mm Wandstärke ausgelegt.

Im Detail



Integrierte Halterungen
Die Form der Halterungen verleiht jedem Slim-Produkt eine eigene Gestalt und sorgt für festen Halt in Profilen ab 40 × 20 mm, ganz ohne Adapter.

Teleskopstift
Durch die Ausführung des Stifts ist der obere Pivot nur 18 mm hoch und fährt dann 19,5 mm aus, für eine sichere Verbindung mit der Deckenplatte. Eine zusätzliche seitliche Justierung von 5 mm nach links und rechts ermöglicht eine präzise Ausrichtung der Tür.



ProfileFit



ProfileFit für eine einfache Montage
Schieben Sie das System direkt in das Profil und arretieren Sie es, für eine schnelle, einfache Montage. Die nächste Seite zeigt dies Schritt für Schritt.

Die Schritte auf der nächsten Seite zeigen das System One Slim. Sie gelten auch für das System Fx Slim und den oberen Pivot Slim.

Profilkompatibilität

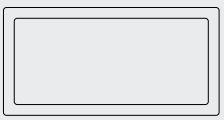

Geschlossenes Profil
Geeignet

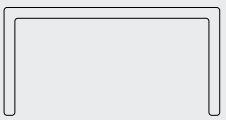

Offenes U-Profil
Nicht geeignet

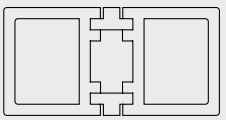

Komplexes, thermisch getrenntes Profil
Nicht geeignet

ProfileFit in sechs Schritten

Zum Installationsvideo scannen



Schritt 1 – Ausschnitt vorbereiten
Ausschnitt im Türprofil am gewünschten Drehpunkt anfertigen.



Schritt 2 – Pivot einsetzen
Den Pivot mit der langen Seite voran in den Ausschnitt führen.



Schritt 3 – Pivot absenken
Den Pivot flach in das Profil absenken.



Schritt 4 – Pivot ausrichten
Den Pivot bis zu den Schraubenlöchern verschieben.



Schritt 5 – Mit M6-Schrauben befestigen
Zwei M6-Senkschrauben durch die Löcher einsetzen.



Schritt 6 – Festziehen und prüfen
Beide Schrauben festziehen und auf festen Sitz prüfen.

System One Slim-Set

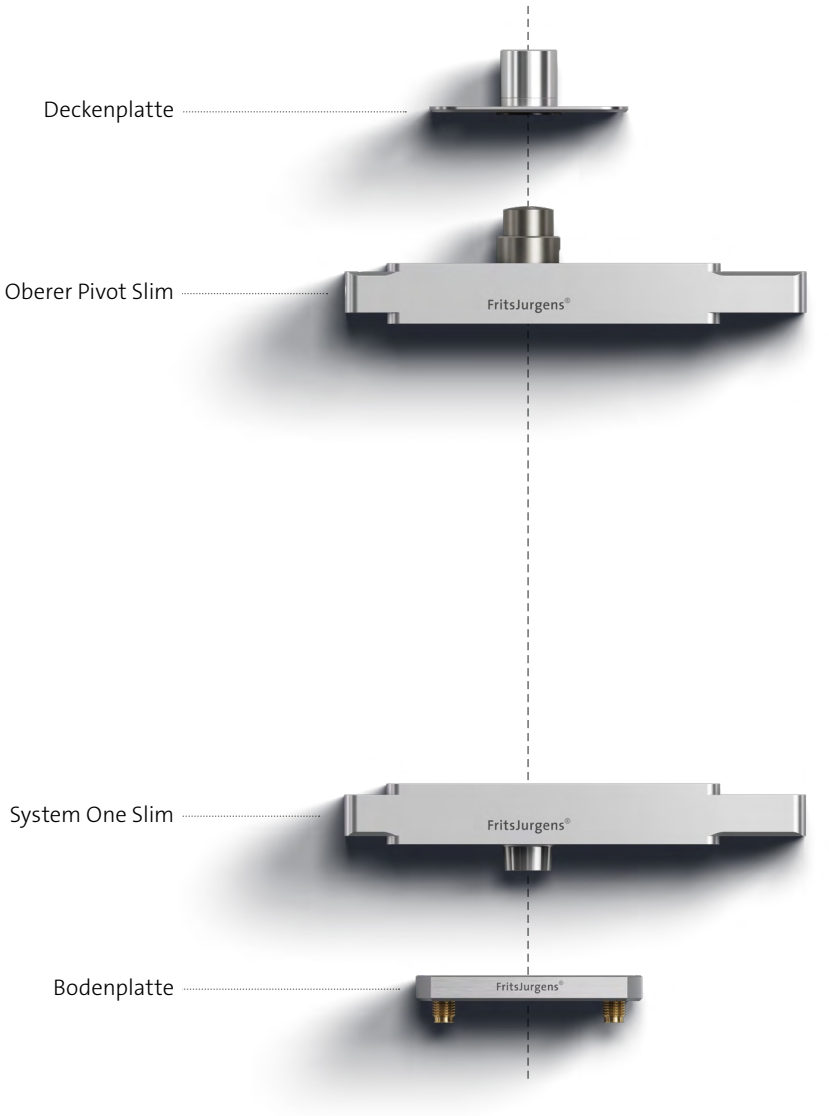

Eigenschaften

Drehung

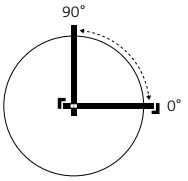

Einfache Drehrichtung
Die Pivottür lässt sich nur zu einer Seite öffnen, begrenzt durch einen externen Anschlag wie den Türrahmen. Die Pivottür hat keine Haltepositionen.

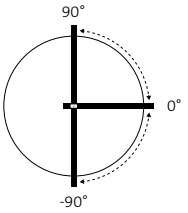

Doppeltwirkend
Die Pivottür kann zu beiden Seiten geöffnet werden. Es gibt keine Haltepositionen.

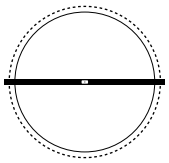

Drehtür
Dieses FritsJurgens Pivotsystem ermöglicht eine 360°-Drehung der Tür. Es gibt keine Haltepositionen.

Bewegung

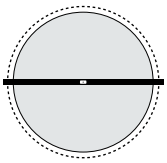

Freischwingend
Die Pivottür bewegt sich manuell und frei, ohne Selbstschließfunktion.

System One Slim-Set

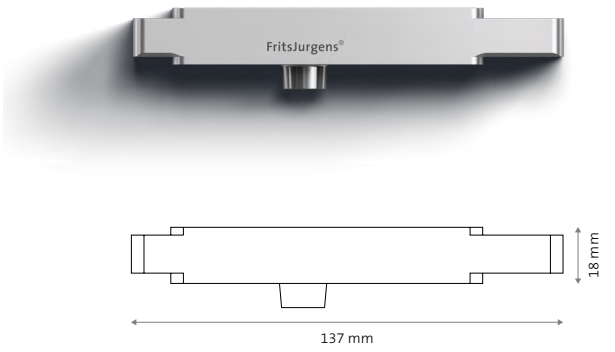

Unterer Pivot

Tragfähigkeit	Bis zu 209 kg
Drehpunkt	Ab 70 mm bis Mitte
Maße	137 × 32 × 18 mm
Profil	Kastenprofil 40 × 20 × 2 mm für Aluminium und Stahl (Mindestmaß)
Antriebssystem	Mechanisch
Material	Edelstahl und eloxiertes Aluminium

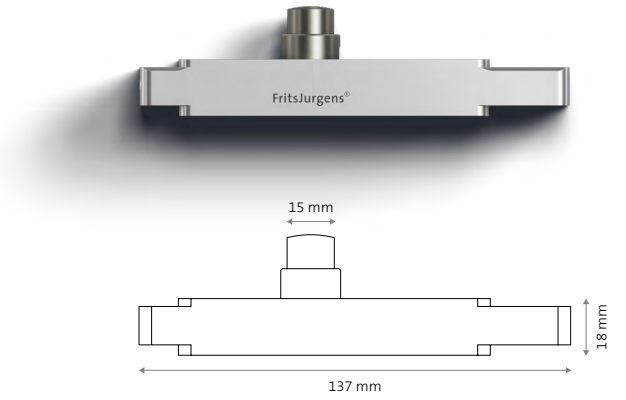

Oberer Pivot

Tragfähigkeit	Bis zu 209 kg
Drehpunkt	Ab 70 mm bis Mitte
Kabeldurchführung	–
Stiftdurchmesser	Ø15 mm
Stiftlänge	19,5 mm
Maße	137 × 32 × 18 mm
Profil	Kastenprofil 40 × 20 × 2 mm für Aluminium und Stahl (Mindestmaß)
Antriebssystem	Mechanisch
Material	Edelstahl und eloxiertes Aluminium

System One Slim-Set

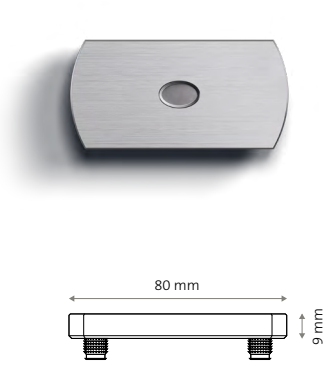

Bodenplatte rechteckig – nicht justierbar

Befestigungsstifte	Zwei oder vier 8 mm-Stifte für optimale Stabilität zwischen zwei Bodenbelägen. Oder zwei 30 mm-Stifte für mehrschichtige Bodenbeläge.
Freier Drehraum	11 mm
Verstellmöglichkeit	Nein
Maße	80 × 40 × 9 mm
Material	Edelstahl
Verfügbare Farben	Edelstahl Schwarz

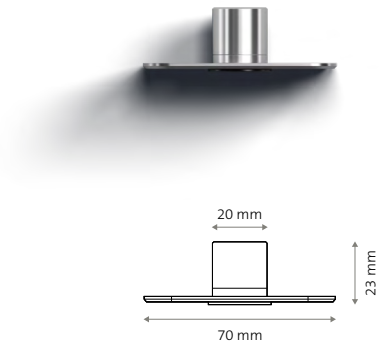

Deckenplatte
Klasse G

Stiftdurchmesser	Ø15 mm
Maße	70 × 40 × 23 mm
Material	Edelstahl
Verfügbare Farben	Edelstahl Schwarz

System Fx Slim-Set

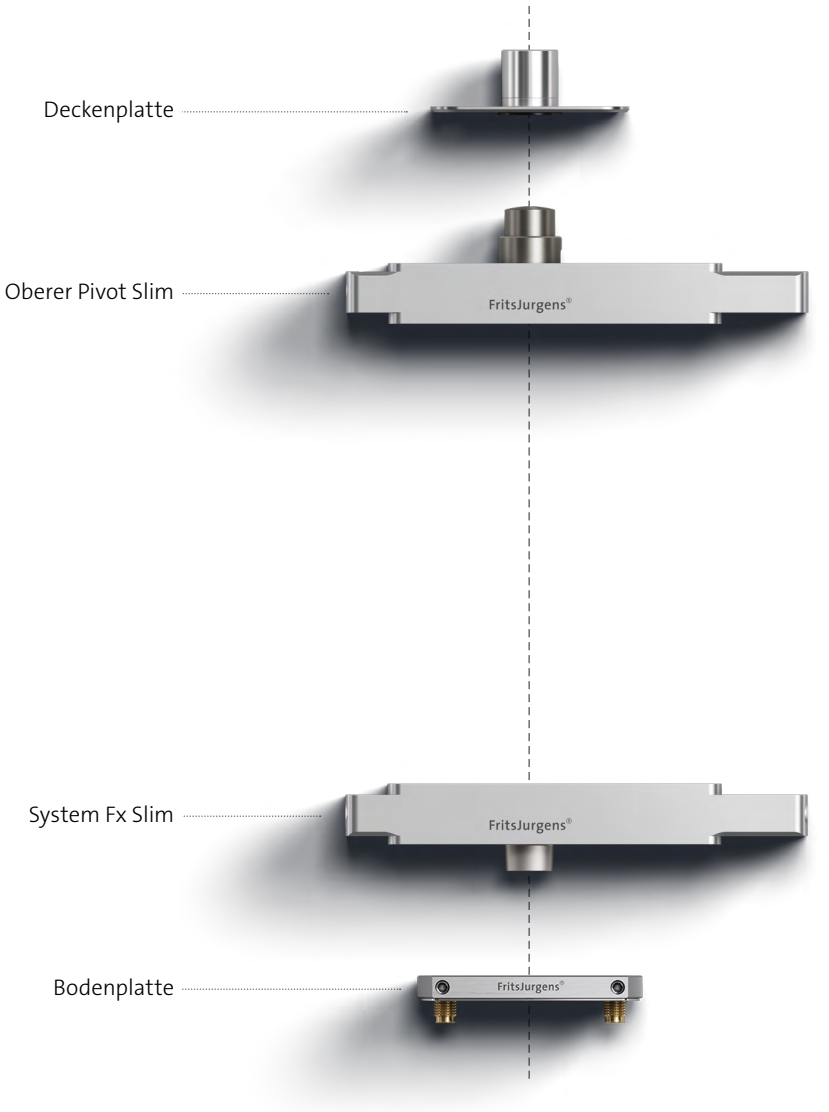

Eigenschaften

Drehung

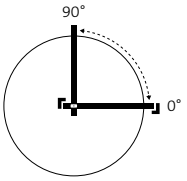

Einfache Drehrichtung
Die Pivottür kann nur zu einer Seite geöffnet werden. Dies wird durch einen externen Anschlag wie den Türrahmen gewährleistet.

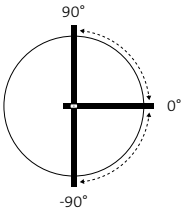

Doppeltwirkend
Die Pivottür kann zu beiden Seiten geöffnet werden, mit einer Halteposition bei 90° auf jeder Seite.

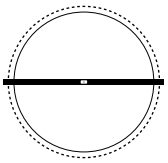

Drehtür
Dieses FritsJurgens Pivotsystem ermöglicht eine 360°-Drehung der Tür.

Bewegung

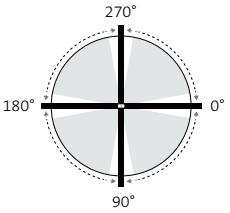

Freischwingend
Zwischen den Halteposition bewegt sich die Tür im Bereich von 10° bis 80° frei, für eine sanfte, mühelose Türbewegung.

Haltepositionen

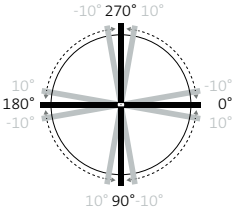

Haltepositionen alle 90°
Bei 0°, 90°, 180° und 270° kann die Tür in eine Halteposition gebracht werden. Im Bereich von ±10° vor der Halteposition wird die Tür leicht in diese hineingezogen. Hinweis: Die Tür wird dabei stets manuell bedient.

Empfehlung: Bringen Sie einen gut sichtbaren Griff an der Tür an.

System Fx Slim-Set

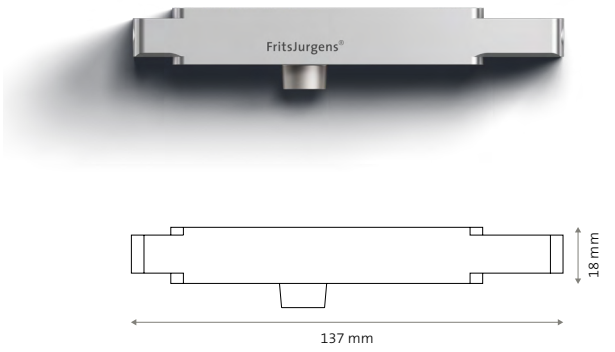

Unterer Pivot

Tragfähigkeit	Bis zu 209 kg
Haltekraft	Sanft
Drehpunkt	Ab 70 mm bis Mitte
Maße	137 × 32 × 18 mm
Profil	Kastenprofil 40 × 20 × 2 mm für Aluminium und Stahl (Mindestmaß)
Antriebssystem	Mechanisch
Material	Edelstahl und eloxiertes Aluminium

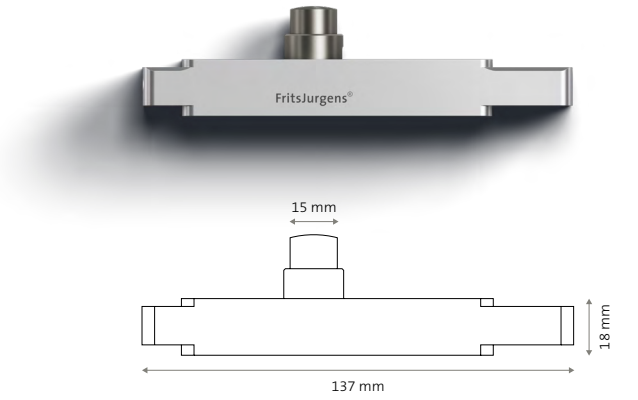

Oberer Pivot

Tragfähigkeit	Bis zu 209 kg
Drehpunkt	Ab 70 mm bis Mitte
Kabeldurchführung	–
Stiftdurchmesser	Ø15 mm
Stiftlänge	19,5 mm
Maße	137 × 32 × 18 mm
Profil	Kastenprofil 40 × 20 × 2 mm für Aluminium und Stahl (Mindestmaß)
Antriebssystem	Mechanisch
Material	Edelstahl und eloxiertes Aluminium

System Fx Slim-Set

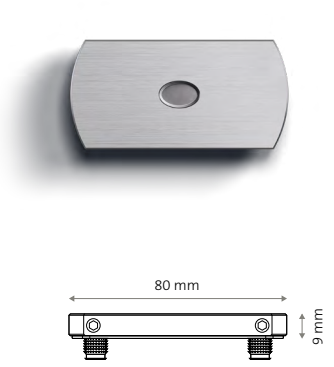

Bodenplatte rechteckig – radial justierbar

Befestigungsstifte	Zwei oder vier 8 mm-Stifte für optimale Stabilität zwischen zwei Bodenbelägen. Oder zwei 30 mm-Stifte für mehrschichtige Bodenbeläge.
Freier Drehraum	11 mm
Verstellmöglichkeit	Radial: +2,5° bis –2,5°
Maße	80 × 40 × 9 mm
Material	Edelstahl
Verfügbare Farben	Edelstahl Schwarz

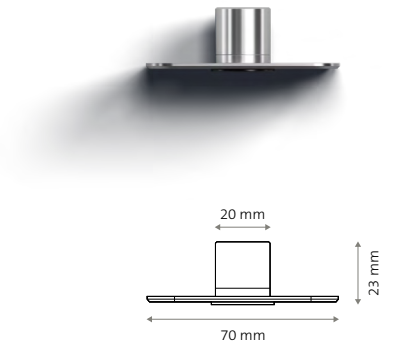

Deckenplatte
Klasse G

Stiftdurchmesser	Ø15 mm
Maße	70 × 40 × 23 mm
Material	Edelstahl
Verfügbare Farben	Edelstahl Schwarz



Über 209 kg

Die Slim-Produkte eignen sich für Innentüren bis 209 kg. Für schwerere Türen bis 500 kg verwenden Sie anstelle des Slim das reguläre System One, kombiniert mit dem oberen Pivot Reversed. Dieser obere Pivot wird nicht per ProfileFit ins Profil eingebaut, sondern in der Decke montiert. Weitere Informationen finden Sie in der Standarddokumentation des System One.

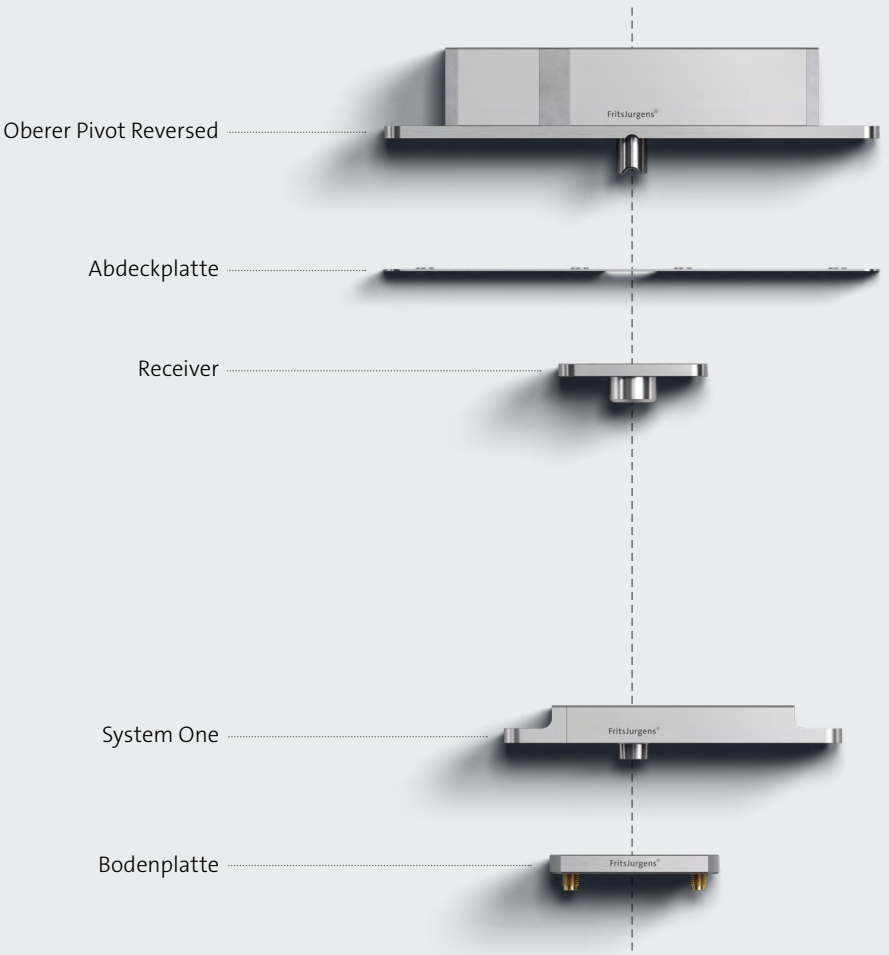

Tools für Planer

Unsere Spezialisten unterstützen Architekten, Innenarchitekten und Türhersteller während des gesamten Projekts, von der Systemauswahl bis zur Montage.

FritsJurgens Selector
Finden Sie das passende System nach Türgewicht und Funktion.
fritsjurgens.com/de/selector

Gap Calculator
Berechnen Sie die exakten Spaltmaße für Ihre Tür.
fritsjurgens.com/de/gap-calculator

Downloads
Zeichnungen, Anleitungen und technische Spezifikationen.
fritsjurgens.com/downloads

FritsJurgens B.V.
Hauptsitz
A. Einsteinlaan 1
9615 TE Kolham
Niederlande
+31 598 343 410
info@fritsjurgens.com

FritsJurgens Middle East and Asia
Building A3 Unit 516/517
Dubai South
P.O. Box 713842
Dubai
Vereinigte Arabische Emirate
+971 4 575 8493
dubai@fritsjurgens.com

FritsJurgens North America
228 East 45th Street, Suite 9E
New York, NY 10017
Vereinigte Staaten
+1 223 307 5840
northamerica@fritsjurgens.com

fritsjurgens.com



Copyright © FritsJurgens®
BO.info.profile.DE.2026 - 10/2026