FritsJurgens®
per porte con profili minimali

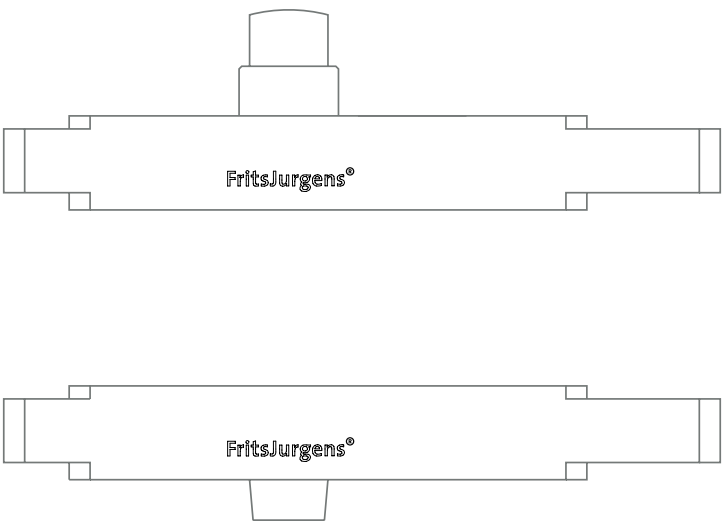

Sistemi a bilico Slim per profili
alti da 20 mm in su.


Immagine creata con IA


Immagine creata con IA

Slim per design
Con i prodotti Slim, il telaio dell'anta resta sottile come previsto, senza compromessi sulle linee visive o sulla solidità strutturale.



Spazi connessi
Linee visive pulite tra gli ambienti, con pareti pivotanti
e divisori in profili così sottili da scomparire quasi.



Immagine creata con IA


FritsJurgens®
Bottom pivot
System One Slim
Class C
BPOne SL.C.X.XX
A262200011525
FritsJurgens®

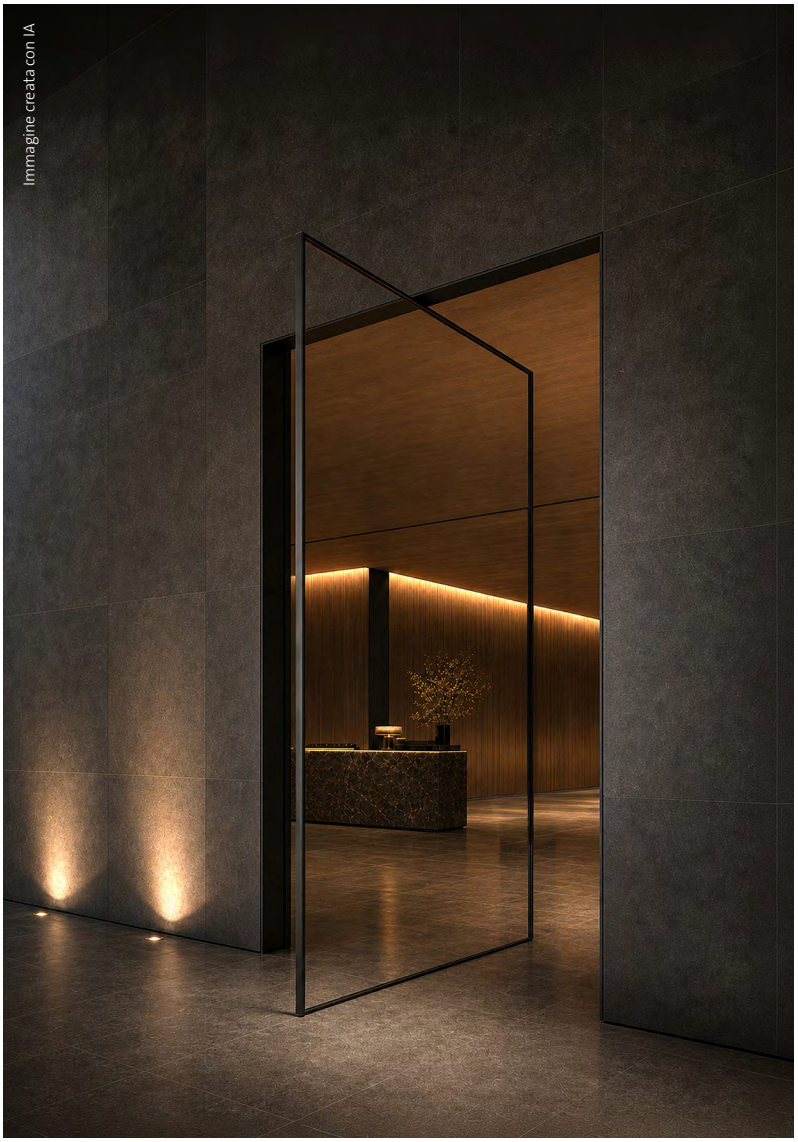

ProfileFit per un’installazione semplice
Con ProfileFit, la cerniera si inserisce direttamente nel profilo e viene fissata con due viti, senza adattatori: l’installazione è rapida e semplice.



I prodotti Slim sono la soluzione pivot completa di FritsJurgens per porte con profili minimali. Alti solo 18 mm, i sistemi si inseriscono in profili in acciaio e alluminio da 20 mm in su e il telaio resta sottile in alto e in basso. I prodotti Slim sono disponibili in due versioni: a rotazione libera, oppure a rotazione libera con posizioni di fermo. Con ProfileFit, i sistemi si inseriscono direttamente nel profilo e si bloccano in posizione, per un montaggio rapido e semplice senza adattatori.



Cerniera superiore Slim

- Perno telescopico, che mantiene la cerniera superiore alta solo 18 mm. Fuoriesce di 19,5 mm per un collegamento sicuro con la piastra a soffitto
- Per profili da 20 mm in su, come le cerniere inferiori
- ProfileFit per un'installazione rapida e semplice



System One Slim

- Rotazione libera
- Azionamento manuale (senza chiusura automatica)
- Alta 18 mm, si inserisce facilmente in profili da 20 mm in su
- ProfileFit per un'installazione rapida e semplice



System Fx Slim

- Rotazione libera con posizioni di fermo a ogni 90°
- Azionamento manuale (senza chiusura automatica)
- Alta 18 mm, si inserisce facilmente in profili da 20 mm in su
- ProfileFit per un'installazione rapida e semplice

Nel dettaglio



Per profili da 20 mm in su
Tutti i prodotti Slim sono alti solo 18 mm, per profili in acciaio e alluminio da 40 × 20 mm in su, con parete da 2 mm.

Nel dettaglio



Staffe integrate
La forma delle staffe rende ogni prodotto Slim riconoscibile e lo blocca saldamente in profili a partire da 40 × 20 mm, senza adattatori.

Perno telescopico
Il perno mantiene la cerniera superiore alta solo 18 mm e fuoriesce di 19,5 mm per un collegamento sicuro con la piastra a soffitto. Altri 5 mm di regolazione laterale, a sinistra e a destra, consentono di allineare l'anta con precisione.



ProfileFit

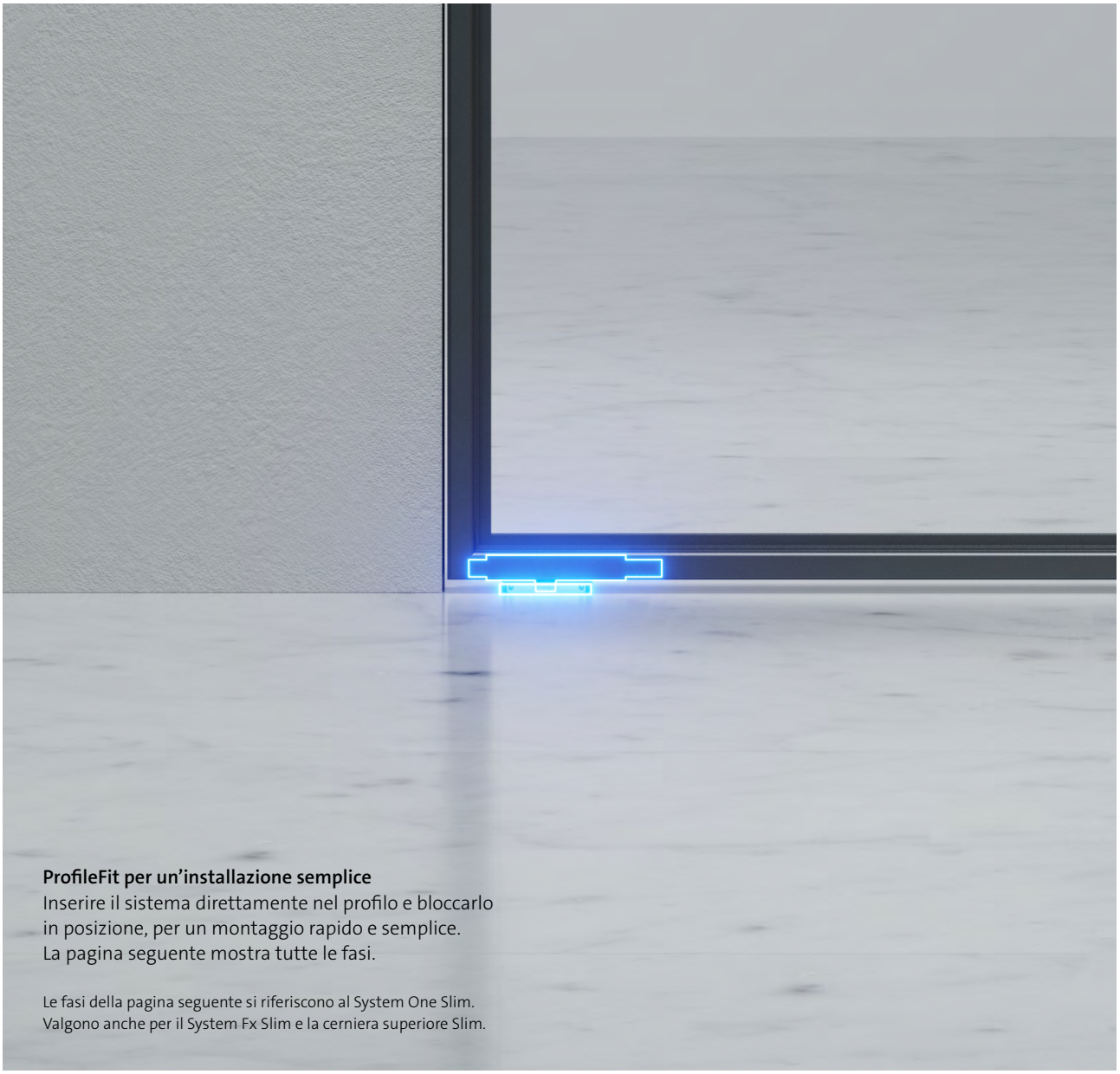

ProfileFit per un’installazione semplice
Inserire il sistema direttamente nel profilo e bloccarlo in posizione, per un montaggio rapido e semplice. La pagina seguente mostra tutte le fasi.

Le fasi della pagina seguente si riferiscono al System One Slim. Valgono anche per il System Fx Slim e la cerniera superiore Slim.

Compatibilità profili

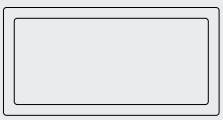

Profilo tubolare chiuso
Adatto

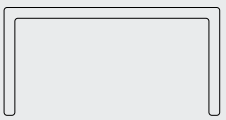

Profilo aperto a U
Non adatto

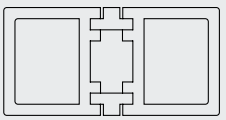

Profilo complesso a taglio termico
Non adatto

ProfileFit in sei fasi

Scansionare per il video di installazione



Fase 1 – Preparare l'apertura
Realizzare un'apertura nel profilo, nel punto di rotazione.



Fase 2 – Inserire la cerniera
Inserire il lato lungo della cerniera nell'apertura.



Fase 3 – Abbassare la cerniera
Abbassare la cerniera in piano nel profilo.



Fase 4 – Allineare la cerniera
Far scorrere la cerniera fino ai fori delle viti.



Fase 5 – Fissare con viti M6
Inserire due viti M6 a testa svasata nei fori.



Fase 6 – Serrare e verificare
Serrare entrambe le viti e verificare il fissaggio.

Kit System One Slim

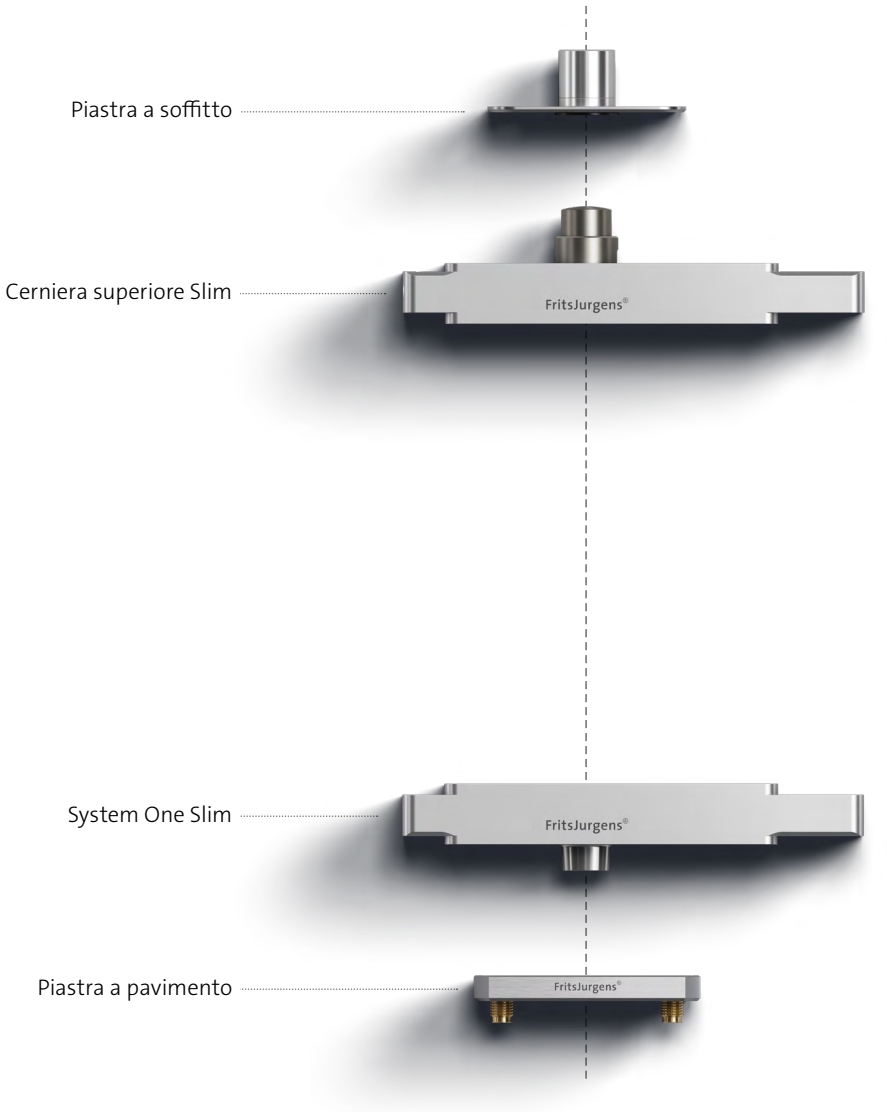

Caratteristiche

Rotazione

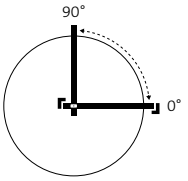

Apertura in un solo senso
La porta pivot può essere aperta solo verso un lato, condizione garantita da un fermo esterno come il telaio della porta. La porta pivot non ha posizioni di fermo.

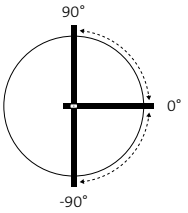

Apertura in entrambi i sensi
La porta pivot può essere aperta verso entrambi i lati. Non ha posizioni di fermo.

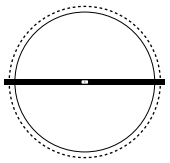

Porta girevole
Questo sistema a bilico FritsJurgens consente alla porta una rotazione di 360°. Non ha posizioni di fermo.

Movimento

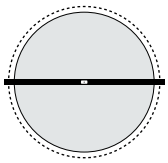

Rotazione libera
L'anta pivotante si muove manualmente e liberamente, senza funzione di autochiusura.

Kit System One Slim

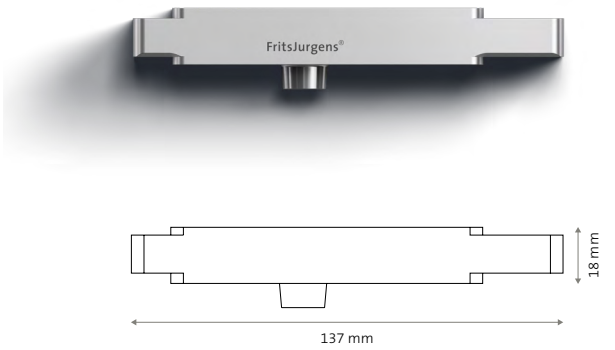

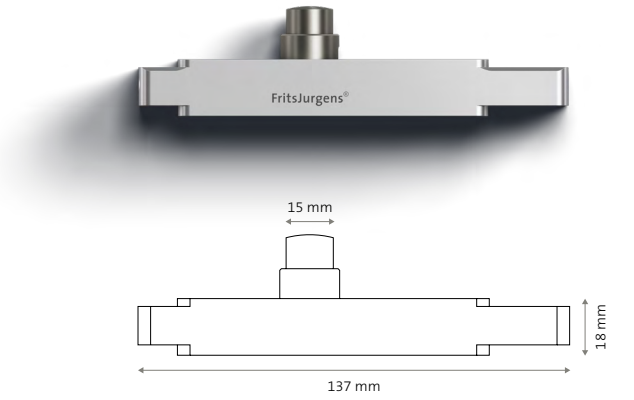

Cerniera inferiore

Portata	Fino a 209 kg
Punto di rotazione	Da 70 mm al centro
Dimensioni	137 × 32 × 18 mm
Profilo	Profilo tubolare 40 × 20 × 2 mm per alluminio e acciaio (dimensione minima)
Funzionamento	Meccanico
Materiale	Acciaio inox e alluminio anodizzato

Cerniera superiore

Portata	Fino a 209 kg
Punto di rotazione	Da 70 mm al centro
Passaggio cavi	–
Diametro perno	Ø15 mm
Lunghezza perno	19,5 mm
Dimensioni	137 × 32 × 18 mm
Profilo	Profilo tubolare 40 × 20 × 2 mm per alluminio e acciaio (dimensione minima)
Funzionamento	Meccanico
Materiale	Acciaio inox e alluminio anodizzato

Kit System One Slim

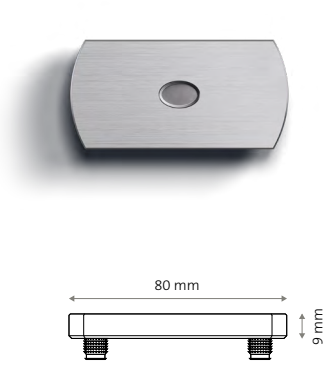

Piastra a pavimento rettangolare – non regolabile

Perni di montaggio	Due o quattro perni da 8 mm per una stabilità ottimale tra due tipi di pavimento, oppure due perni da 30 mm per pavimenti stratificati.
Spazio libero	11 mm
Regolabilità	No
Dimensioni	80 × 40 × 9 mm
Materiale	Acciaio inox
Colori disponibili	Acciaio inox Nero

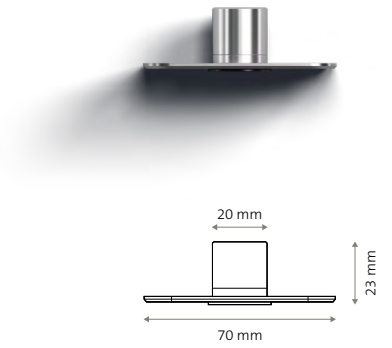

Piastra a soffitto
Classe G

Diametro perno	Ø15 mm
Dimensioni	70 × 40 × 23 mm
Materiale	Acciaio inox
Colori disponibili	Acciaio inox Nero

Kit System Fx Slim

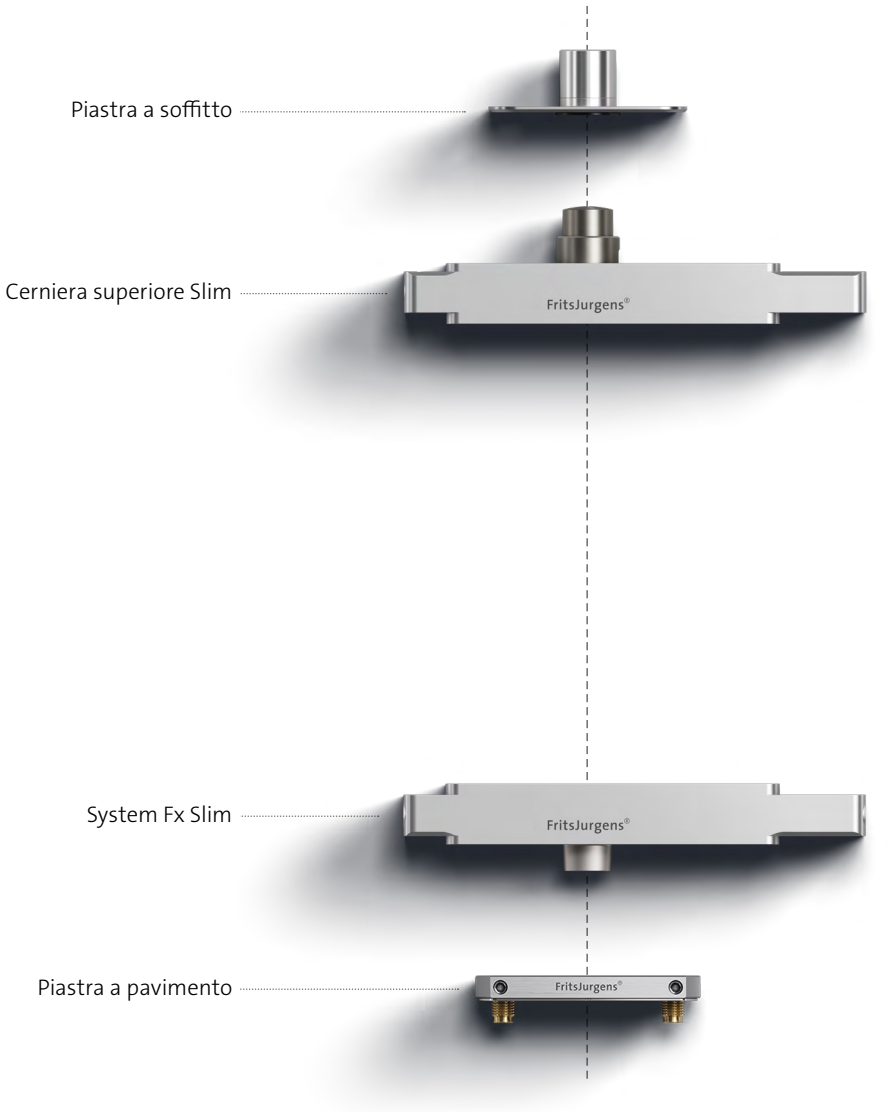

Caratteristiche

Rotazione

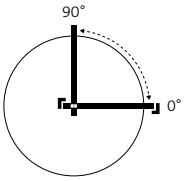

Apertura in un solo senso
La porta pivot può essere aperta solo verso un lato. Ciò è garantito da un fermo esterno come il telaio della porta.

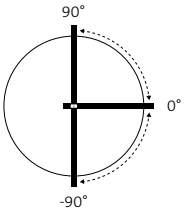

Apertura in entrambi i sensi
La porta pivot può essere aperta verso entrambi i lati, con una posizione di fermo a 90° su entrambi i lati.

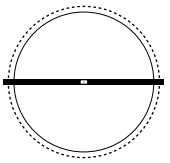

Porta girevole
Questo sistema a bilico FritsJurgens consente alla porta una rotazione di 360°.

Movimento

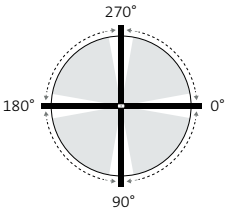

Rotazione libera
Il sistema offre una rotazione libera tra 10° e 80° tra ciascuna posizione di fermo, garantendo un movimento dell'anta fluido e senza sforzo.

Posizioni di fermo

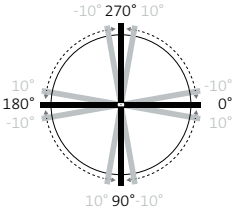

Posizioni di fermo a ogni 90°
A 0°, 90°, 180° e 270° la porta può essere collocata in una posizione di fermo. A +10° o –10° dalla posizione di fermo, la porta viene leggermente attirata verso di essa. Attenzione: la porta va comunque sempre azionata manualmente.

Consiglio: montare sulla porta una maniglia ben visibile.

Kit System Fx Slim

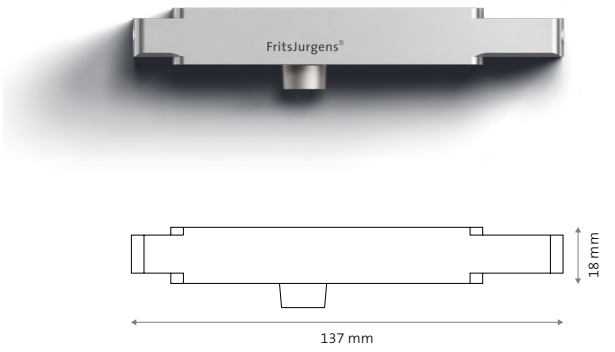

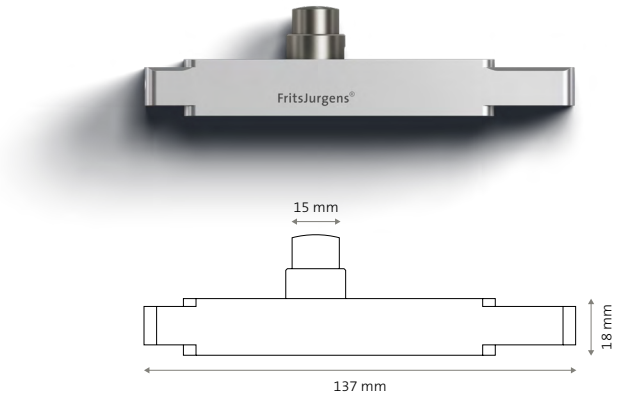

Cerniera inferiore

Portata	Fino a 209 kg
Forza di tenuta	Leggera
Punto di rotazione	Da 70 mm al centro
Dimensioni	137 × 32 × 18 mm
Profilo	Profilo tubolare 40 × 20 × 2 mm per alluminio e acciaio (dimensione minima)
Funzionamento	Meccanico
Materiale	Acciaio inox e alluminio anodizzato

Cerniera superiore

Portata	Fino a 209 kg
Punto di rotazione	Da 70 mm al centro
Passaggio cavi	–
Diametro perno	Ø15 mm
Lunghezza perno	19,5 mm
Dimensioni	137 × 32 × 18 mm
Profilo	Profilo tubolare 40 × 20 × 2 mm per alluminio e acciaio (dimensione minima)
Funzionamento	Meccanico
Materiale	Acciaio inox e alluminio anodizzato

Kit System Fx Slim

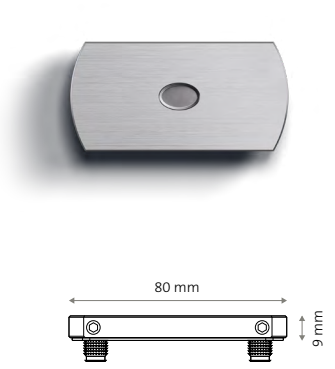

Piastra a pavimento rettangolare – regolabile radialmente

Perni di montaggio	Due o quattro perni da 8 mm per una stabilità ottimale tra due tipi di pavimento, oppure due perni da 30 mm per pavimenti stratificati.
Spazio libero	11 mm
Regolabilità	Radiale: da +2,5° a –2,5°
Dimensioni	80 × 40 × 9 mm
Materiale	Acciaio inox
Colori disponibili	Acciaio inox Nero

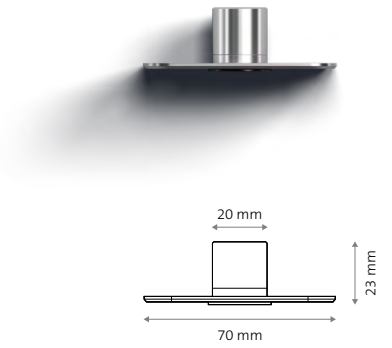

Piastra a soffitto
Classe G

Diametro perno	Ø15 mm
Dimensioni	70 × 40 × 23 mm
Materiale	Acciaio inox
Colori disponibili	Acciaio inox Nero



Oltre 209 kg

I prodotti Slim sono adatti a porte interne fino a 209 kg. Per porte più pesanti, fino a 500 kg, utilizzare il System One standard al posto dello Slim, in combinazione con la cerniera superiore Reversed. Questa cerniera si monta nel soffitto, anziché con ProfileFit. Per maggiori informazioni, consultare la documentazione standard del System One.

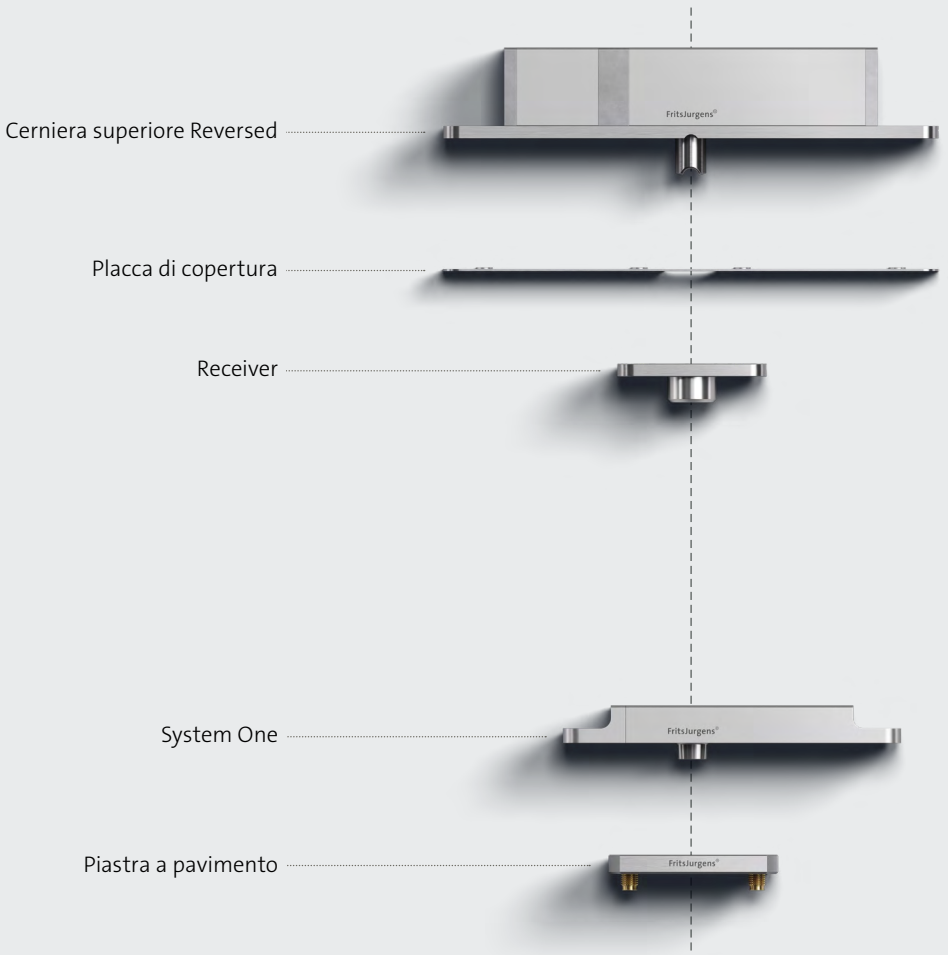

Strumenti per progettisti

I nostri specialisti affiancano architetti, interior designer e produttori di porte durante tutto il progetto, dalla scelta del sistema all'installazione.

FritsJurgens Selector
Scelta del sistema giusto in base a peso e funzione della porta.
fritsjurgens.com/it/selector

Gap Calculator
Calcolo esatto delle luci laterali della porta.
fritsjurgens.com/it/calcolo-luci-laterali

Download
Disegni, manuali e specifiche tecniche.
fritsjurgens.com/downloads

FritsJurgens B.V.
Sede centrale
A. Einsteinlaan 1
9615 TE Kolham
Paesi Bassi
+31 598 343 410
info@fritsjurgens.com

FritsJurgens Middle East and Asia
Building A3 Unit 516/517
Dubai South
P.O. Box 713842
Dubai
Emirati Arabi Uniti
+971 4 575 8493
dubai@fritsjurgens.com

FritsJurgens North America
228 East 45th Street, Suite 9E
New York, NY 10017
Stati Uniti
+1 223 307 5840
northamerica@fritsjurgens.com

fritsjurgens.com



Copyright © FritsJurgens®
BO.info.profile.IT.2026 - 10/2026