System Fx
Documentación técnica
Funcionalidades y especificaciones

FritsJurgens®

Visión general de producto 3

Componentes 4
Funciones 5

Bisagras inferiores 7

Variantes 8

Bisagras superiores 9

Montaje en la puerta 10
Instalado en la jamba superior 12

Placas de techo y Receiver 13

Placas de techo 14
Receiver 15

Placas de pavimento 17

Montaje en el suelo 18
Empotrado en el alféizar 19

Lista de verificación técnica 21

Espacio inferior y superior 22
Espacios laterales 23
System Fx tabla de clases por peso 24

Fresado y componentes 25

System Fx 70 mm 26
System Fx 40 mm 27
Bisagra superior 70 mm Clase B 28
Bisagra superior 70 mm Clase G 29
Bisagra superior 40 mm Clase B 30
Bisagra superior 40 mm Clase G 31
Bisagra superior Reversed 32

Visión general de producto

El System Fx ofrece perfección en un diseño compacto. Ideal para aplicaciones de puertas interiores, esta solución ofrece un diseño minimalista y elegante con la máxima durabilidad gracias a su calidad excepcional. Ideal para una instalación rápida y sencilla sin comprometer la resistencia o la estética.

Componentes

Nuestros sistemas siempre constan de los siguientes componentes:

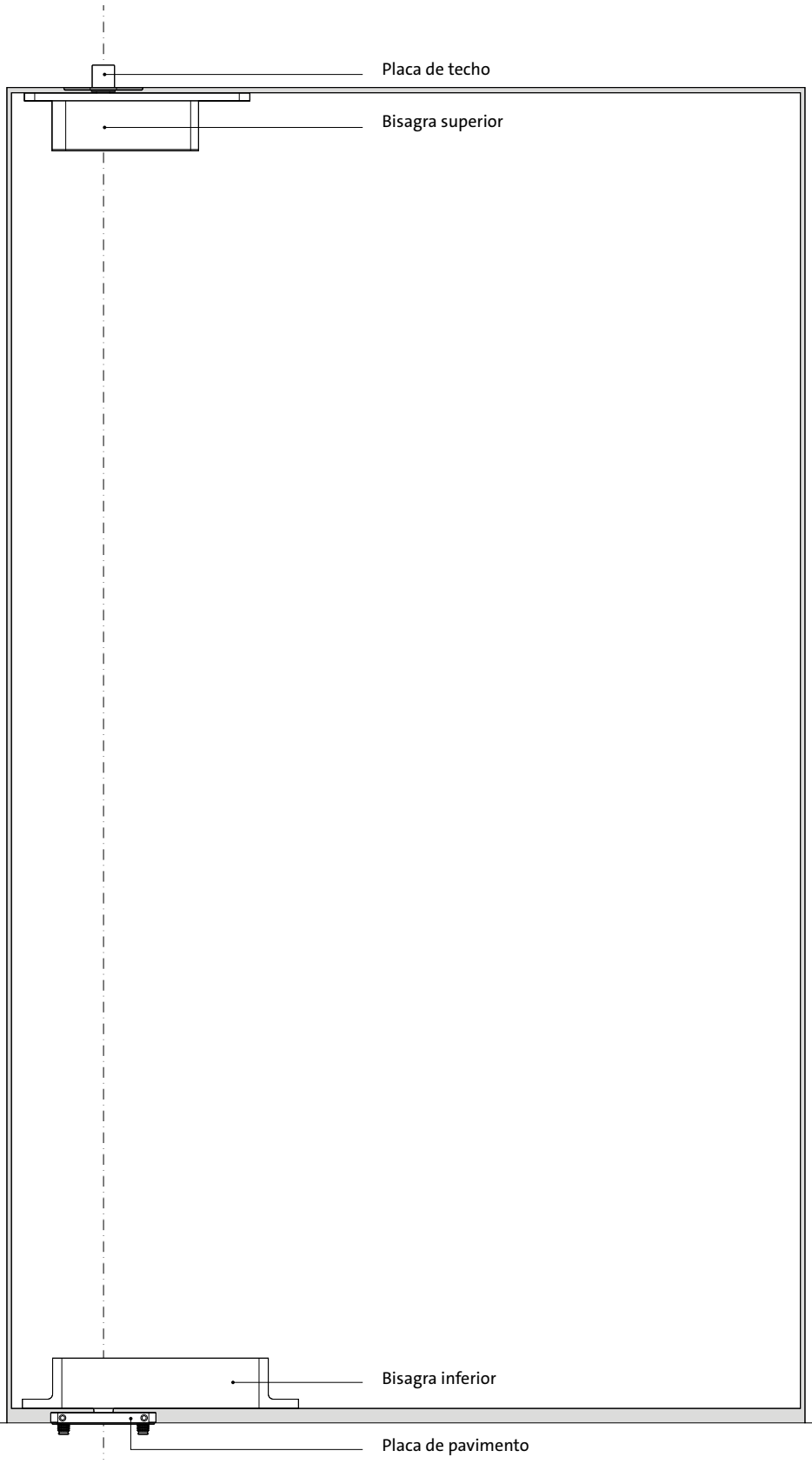

Funciones

Rotación	Puerta giratoria: 360° De doble acción: 180° Un sentido: 90°
Posiciones de retención	Puerta giratoria: 0°, 90°, 180° y 270° De doble acción: 90°, –90° y 0° Un sentido: 90° y 0°
Movimiento libre	Sí, entre 10° y 80°
Cierre automático	No

Rotación

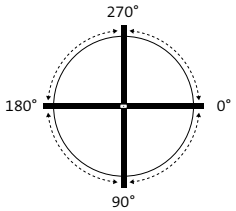

Puerta giratoria
Puerta giratoria significa que la puerta pivotante puede girar 360° completos, con posiciones de retención a 0°, 90°, 180° y 270°.

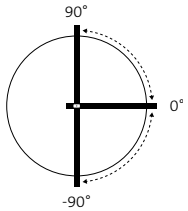

De doble acción
Doble acción significa que la puerta pivotante puede abrirse hacia ambos lados, con una posición de retención a 90° en cada lado.

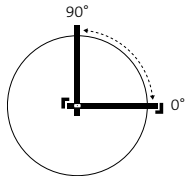

Un sentido
Con apertura en un sentido significa que la puerta pivotante solo puede abrirse hacia un lado. Esto se logra mediante un tope externo como el marco de la puerta.

Bisagras inferiores

Todo depende de la bisagra inferior. Nuestras bisagras inferiores son fácilmente aplicables tanto al lado como al centro de la puerta.

Variantes

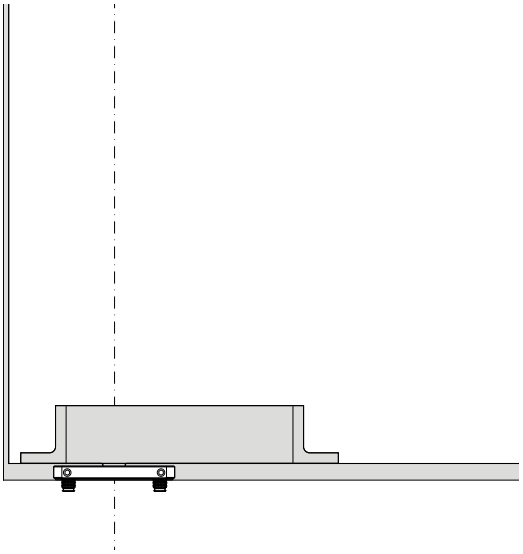

System Fx 70 mm Clase A, C y G

210 × 32 × 38 mm

Colocación	Colocación lateral en central
Punto de pivote	Punto de pivote de 70 mm instalado en la parte central
Cubiertas	No
Peso de la puerta*	Clase A: 20 - 119 kg Clase C: hasta 209 kg Clase G: hasta 500 kg

Compatible con	
Bisagras superiores	Bisagra superior 70 mm Clase B (Clase A) Bisagra superior 70 mm Clase G (Clase C y G) Bisagra superior Reversed (todas las clases)
Placas de pavimento	Placa de pavimento rectangular Placa de pavimento redonda Placa de pavimento rectangular Flush Placa de pavimento redondeada Flush

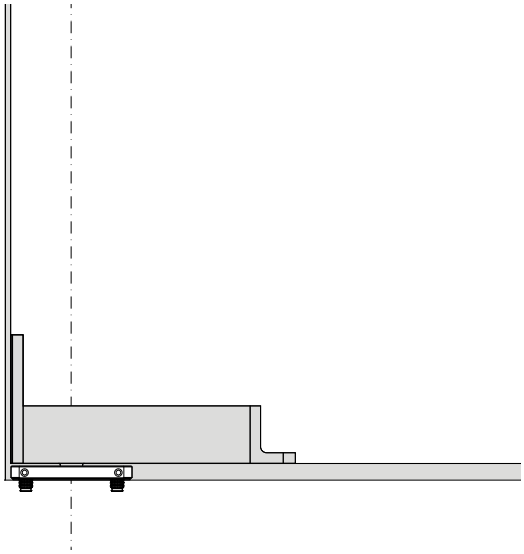

System Fx 40 mm Clase A y C

188 × 32 × 85 mm

Colocación	Instalación lateral
Punto de pivote	Punto de pivote fijo a 40 mm
Cubiertas	Sí
Peso de la puerta*	Clase A: 20 - 119 kg Clase C: hasta 209 kg

Compatible con	
Bisagras superiores	Bisagra superior 40 mm Clase B (Clase A) Bisagra superior 70 mm Clase G (Clase C) Bisagra superior Reversed (todas las clases)
Placas de pavimento	Placa de pavimento rectangular Placa de pavimento redonda Placa de pavimento rectangular Flush Placa de pavimento redondeada Flush

* Dependiendo del anchura de la puerta, ver System Fx tabla de clases por peso.

Descubre más sobre bisagras superiores o placas de pavimento.

Bisagras superiores

La bisagra superior ancla la puerta pivotante entre el suelo y el techo.

Montaje en la puerta

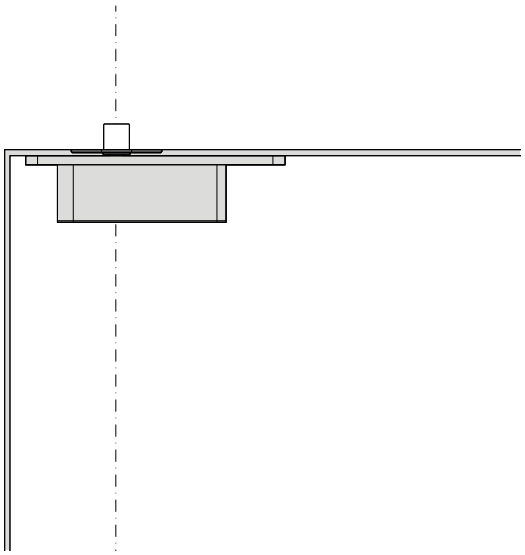

Bisagra superior 70 mm Clase B

171,5 × 32 × 44 mm

Colocación	Colocación lateral en central
Diámetro del pasador	Ø10 mm
Punto de pivote	Punto de pivote de 70 mm instalado en la parte central
Ajuste	Desde el lado de la puerta: 5 mm a la izquierda y 5 mm a la derecha
Pasacables	No
Cubiertas	No

Compatible con	
Bisagras inferiores	System Fx 70 mm (Clase A)
Placas de techo	Placa de techo Clase B

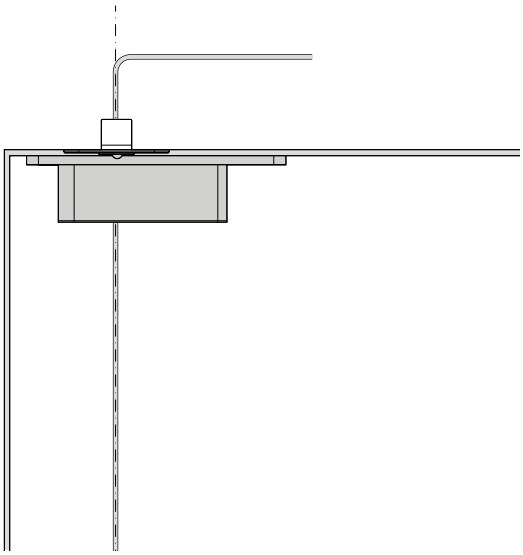

Bisagra superior 70 mm Clase G

171,5 × 32 × 44 mm

Colocación	Colocación lateral en central
Diámetro del pasador	Ø15 mm
Punto de pivote	Punto de pivote de 70 mm instalado en la parte central
Ajuste	Desde el lado de la puerta: 5 mm a la izquierda y 5 mm a la derecha
Pasacables	Sí, Ø7,5 mm la entrada del cable
Cubiertas	No

Compatible con	
Bisagras inferiores	System Fx 70 mm (Clase C y G)
Placas de techo	Placa de techo Clase G

Descubre más sobre placas de techo.

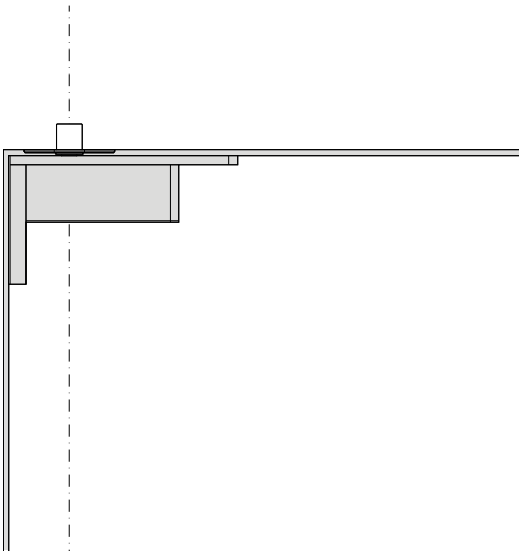

Bisagra superior 40 mm Clase B

151,5 × 32 × 85 mm

Colocación	Instalación lateral
Diámetro del pasador	Ø10 mm
Punto de pivote	Punto de pivote fijo a 40 mm
Ajuste	Desde el lado de la puerta: 5 mm a la izquierda y 5 mm a la derecha
Pasacables	No
Cubiertas	Acero inoxidable Negro

Compatible con	
Bisagras inferiores	System Fx 40 mm (Clase A)
Placas de techo	Placa de techo Clase B

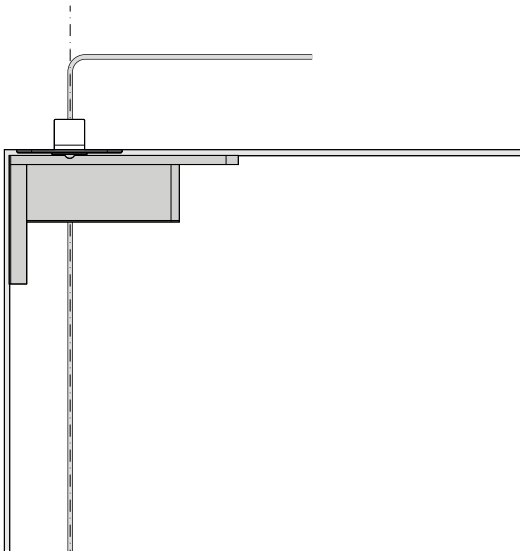

Bisagra superior 40 mm Clase G

151,5 × 32 × 85 mm

Colocación	Instalación lateral
Diámetro del pasador	Ø15 mm
Punto de pivote	Punto de pivote fijo a 40 mm
Ajuste	Desde el lado de la puerta: 5 mm a la izquierda y 5 mm a la derecha
Pasacables	Sí, Ø7,5 mm la entrada del cable
Cubiertas	Acero inoxidable Negro

Compatible con	
Bisagras inferiores	System Fx 40 mm (Class C)
Placas de techo	Placa de techo Clase G

Descubre más sobre placas de techo.

Instalado en la jamba superior

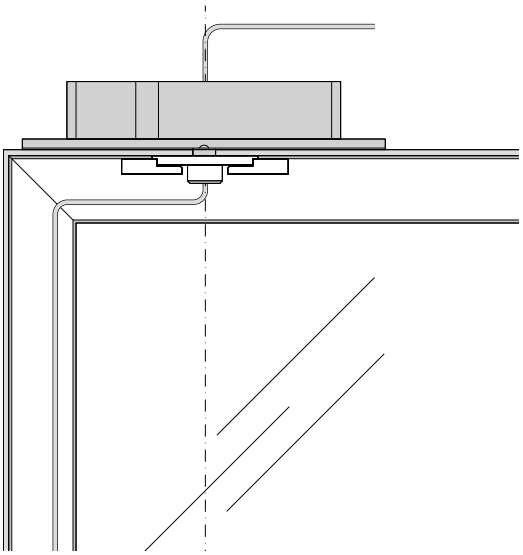

Bisagra superior Reversed

165 × 32 × 41 mm

Colocación	Colocación lateral en central
Diámetro del pasador	Ø15 mm
Punto de pivote	Punto de pivote de 130 mm instalado en la parte central
Ajuste	Desde el lado de la puerta: 5 mm a la izquierda y 5 mm a la derecha
Pasacables	Sí, Ø7,5 mm la entrada del cable
Cubiertas	Acero inoxidable Negro Blanco

Compatible con	
Bisagras inferiores	System Fx 70 mm (todas las clases)
Placas de techo	Receiver

Descubre más sobre placas de techo o Receiver.

Placas de techo y Receiver

Nuestras placas de techo y Receiver se combinan con las bisagras superiores. Las placas de techo se pueden combinar con todas nuestras bisagras superiores, excepto con el Receiver. La bisagra superior Reversed se combina mejor con el Receiver para montarse en la puerta.

Placas de techo

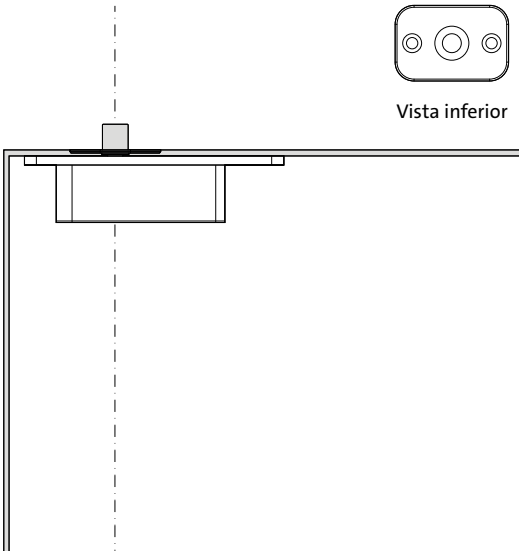

Placa de techo Clase B

60 × 40 × 20 mm

Colores	Acero inoxidable Negro
Diámetro del pasador	Ø10 mm

Compatible con	
Bisagras superiores	Bisagra superior 70 mm Clase B Bisagra superior 40 mm Clase B

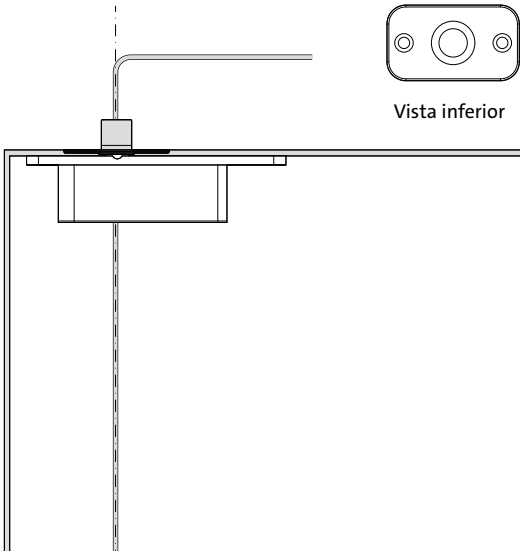

Placa de techo Clase G

70 × 40 × 23 mm

Colores	Acero inoxidable Negro
Diámetro del pasador	Ø15 mm

Compatible con	
Bisagras superiores	Bisagra superior 70 mm Clase G Bisagra superior 40 mm Clase G

Receiver

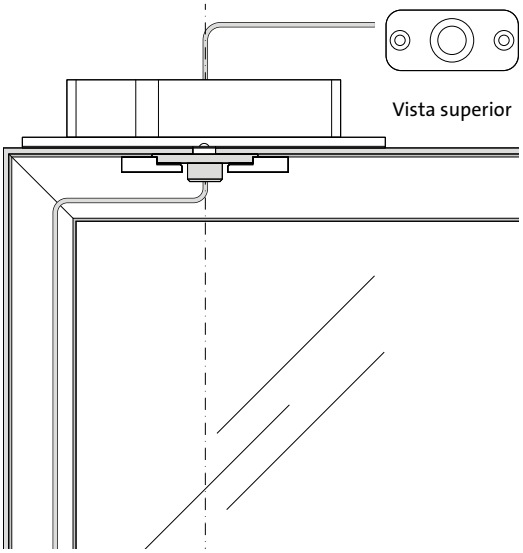

Receiver

70 × 32 × 18 mm

Colores	Acero inoxidable
Diámetro del pasador	Ø15 mm

Compatible con	
Bisagras superiores	Bisagra superior Reversed
Accesorios	Adapters

Placas de pavimento

Nuestras placas de pavimento sostienen la puerta en la parte inferior. Se montan superficialmente con pasadores cortos anclados en el suelo o empotradas en el umbral. Su diseño compacto facilita mucho la instalación, y se combinan perfectamente con calefacción por suelo radiante preinstalada.

Montaje en el suelo

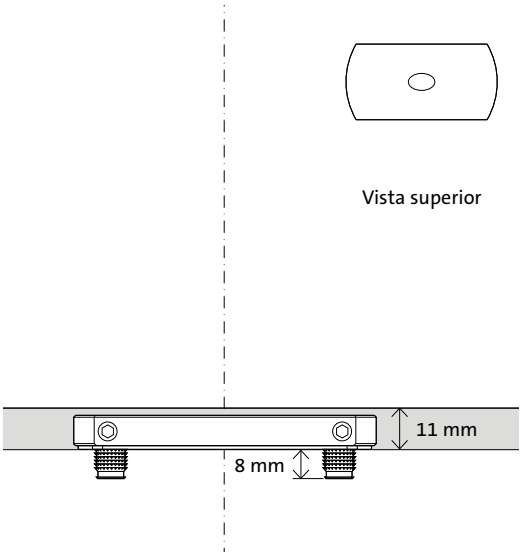

Placa de pavimento rectangular

80 × 40 × 9 mm

Esta placa de pavimento cuenta con posibilidades de ajuste radial.

Pasadores de montaje	Dos o cuatro pasadores de 8 mm para una estabilidad óptima entre dos tipos de suelo. O dos pasadores de 30 mm para montaje en materiales de suelo laminados.
Espacio libre	11 mm
Colores	Acero inoxidable Negro
Ajuste radial	2,5° a la izquierda y 2,5° a la derecha

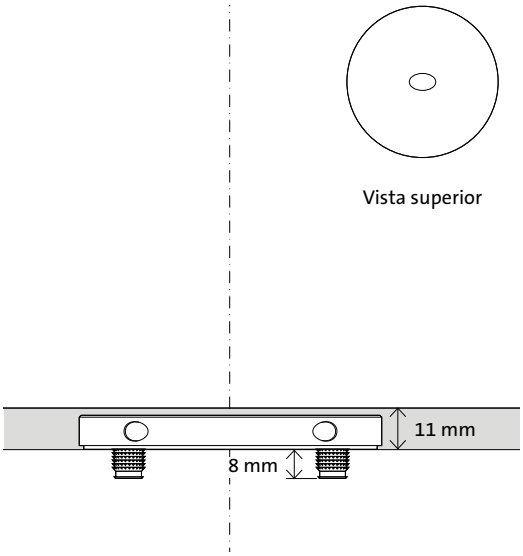

Placa de pavimento redonda

Ø80 × 9 mm

Especialmente por razones estéticas, ofrecemos la placa de pavimento redondeada de 80 mm.

Pasadores de montaje	Cuatro pines de 8 mm
Espacio libre	11 mm
Colores	Acero inoxidable Negro
Ajuste radial	2,5° a la izquierda y 2,5° a la derecha

Empotrado en el alféizar

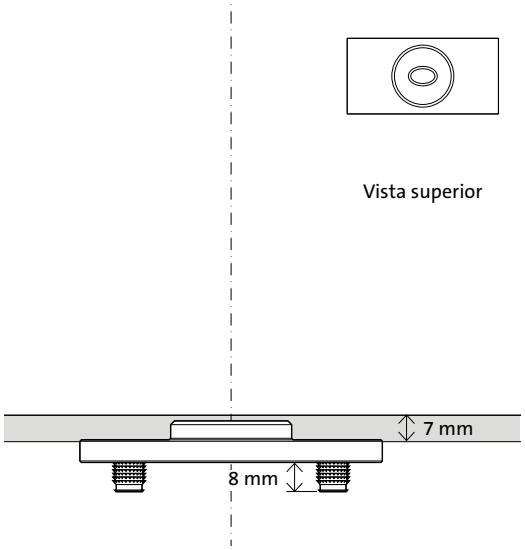

Placa de pavimento rectangular Flush

80 × 40 × 11 mm

La placa de pavimento rectangular Flush ofrece la posibilidad de empotrar su placa de pavimento en el marco de la puerta. Si planea utilizar sellos de caída para evitar corrientes de aire o como sello para una puerta pivotante exterior, una placa de pavimento Flush es la que necesita.

Pasadores de montaje	Cuatro pines de 8 mm
Espacio libre	7 mm
Colores	Acero inoxidable
Ajuste radial	No

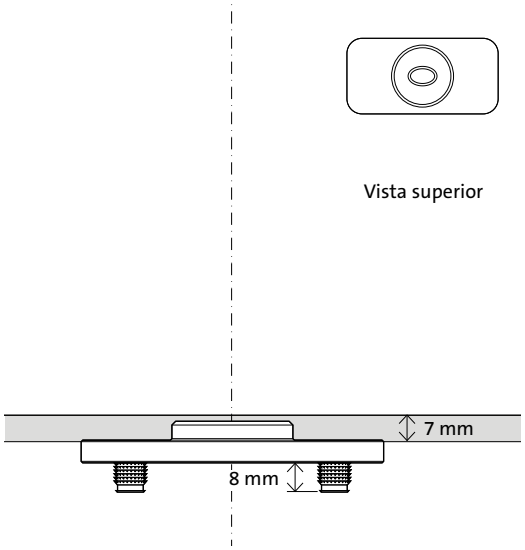

Placa de pavimento redondeada Flush

80 × 40 × 11 mm

La placa de pavimento redondeada Flush ofrece la posibilidad de empotrar su placa de pavimento en el marco de la puerta. Si planea utilizar sellos de caída para evitar corrientes de aire o como sello para una puerta pivotante exterior, una placa de pavimento Flush es la que necesita.

Pasadores de montaje	Cuatro pines de 8 mm
Espacio libre	7 mm
Colores	Acero inoxidable
Ajuste radial	No

Lista de verificación técnica

Para asegurarse de que tiene todas las especificaciones técnicas que necesita, hemos compilado una lista de verificación inteligente.

Espacio inferior y superior

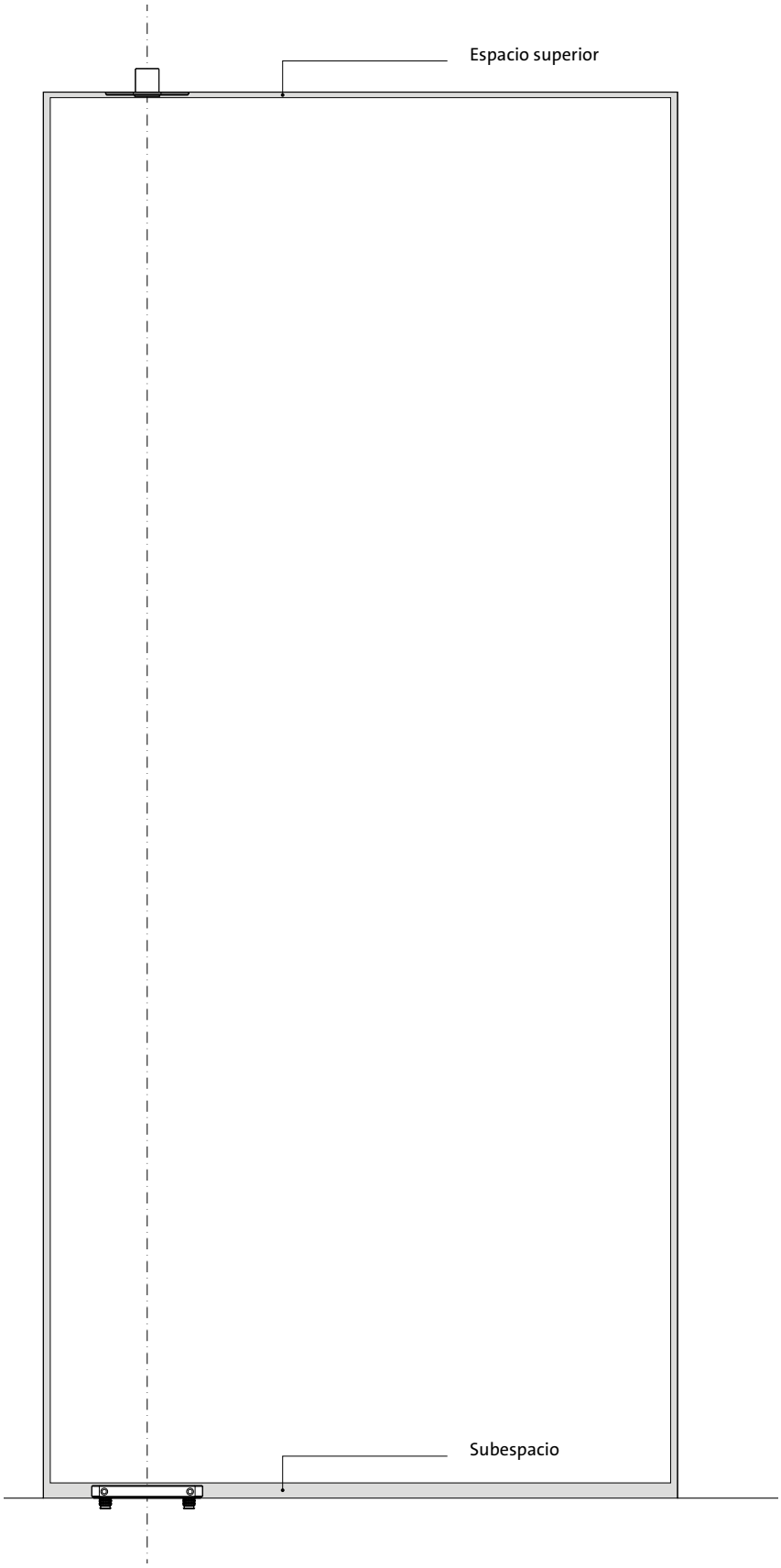

Espacio superior

La distancia entre el techo y la parte superior de la puerta debe ser de 4-10 mm*.

* En todas las situaciones, tenga cuidado con el pandeo.

Subespacio

La apertura entre la parte inferior de la puerta y el suelo depende de las placas de pavimento que se utilicen.

Placa de pavimento rectangular	11 mm
Placa de pavimento redonda	11 mm
Placa de pavimento rectangular Flush	7 mm
Placa de pavimento redondeada Flush	7 mm

Espacios laterales

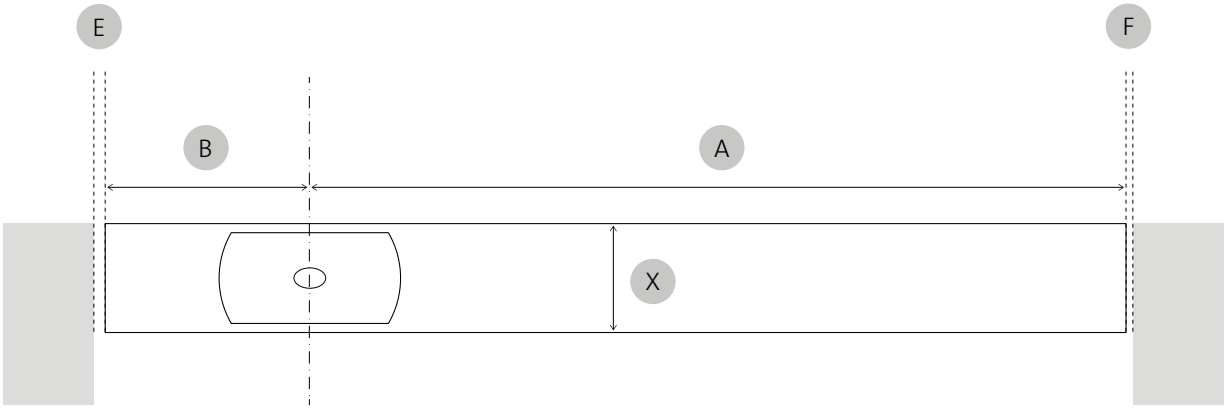

X Espesor de la puerta

B Distancia del punto de pivote al borde cercano de la puerta

A Distancia del punto de pivote al borde lejano de la puerta

E Espacio mínimo a la izquierda

F Espacio mínimo a la derecha

El espacio mínimo en el lateral de la puerta depende del espesor y la anchura de la puerta en relación con la posición del punto de pivote.

El resultado en el lado izquierdo y derecho será diferente cuando use el System Fx para una colocación lateral. El cálculo se realiza en función del radio de la puerta al girar. Cuanto menor sea el radio (el lado de pivote) y más gruesa sea la puerta, mayor será el espacio requerido entre la puerta y la pared o el marco. Para instalación en el medio, los espacios a ambos lados (E y F) son iguales.

Calcule las dimensiones de los espacios necesarios con nuestro Gap Calculator: www.fritsjurgens.com/es/gap-calculator.

System Fx tabla de clases por peso

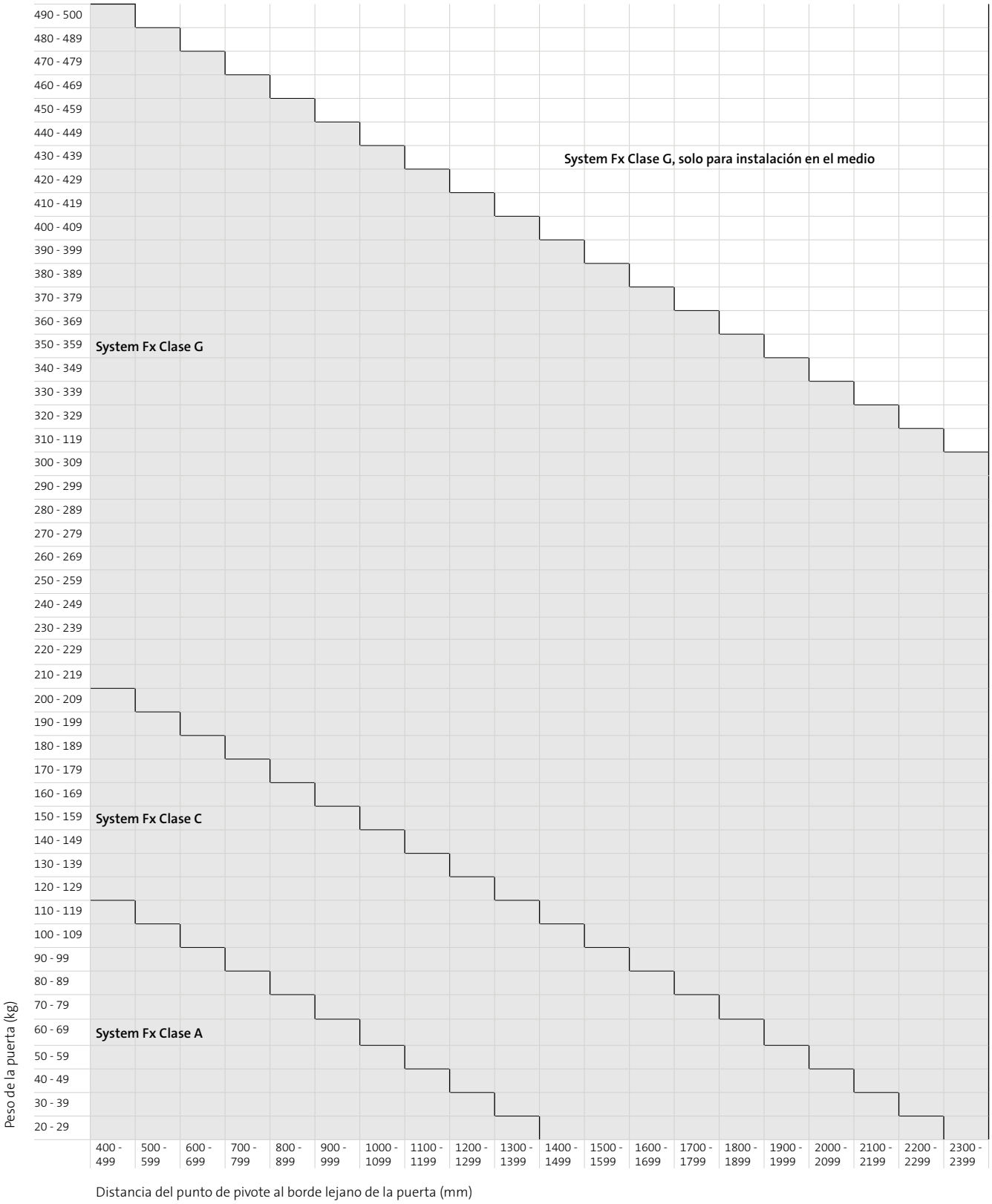

Fresado y componentes

Intentamos mantener nuestro procedimiento de fresado tan simple como nuestros diseños. Siguiendo las instrucciones paso a paso, preparar una puerta para que se ajuste a nuestros componentes debería ser tan fácil como uno dos tres. Tenga en cuenta que el espacio para el fresado siempre es más grande que el sistema en sí mismo.

Fresado - preparación de la puerta

Punto de pivote = mínimo 70 mm

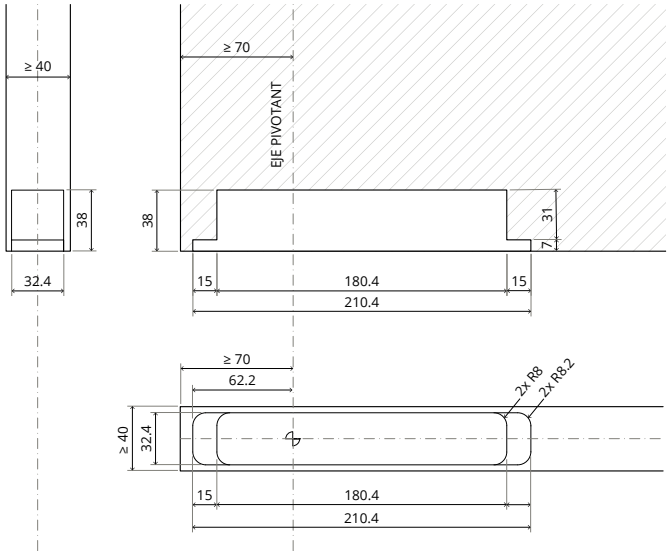

Componentes

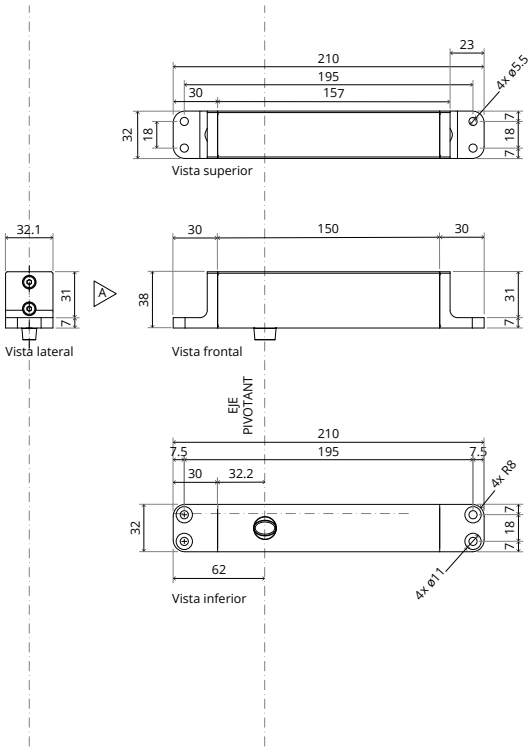

Fresado - preparación de la puerta

Punto de pivote = fijo 40 mm

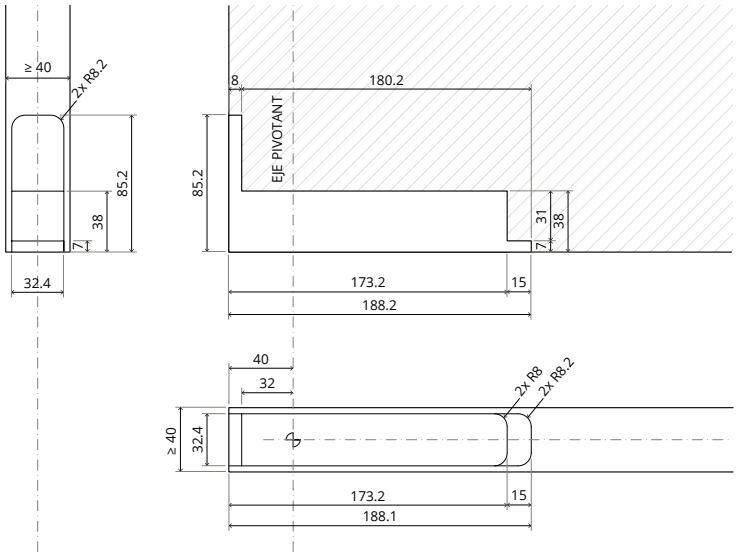

Componentes

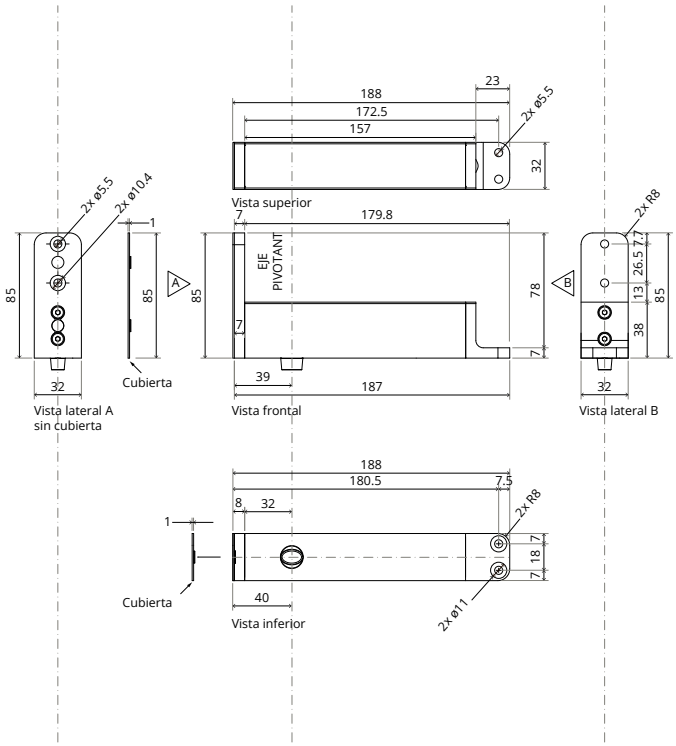

Bisagra superior 70 mm Clase B

Fresado - preparación de la puerta

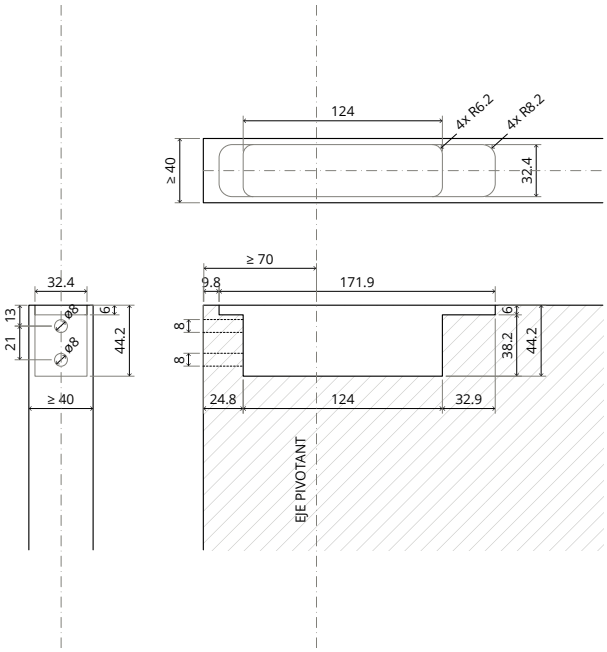

Componentes

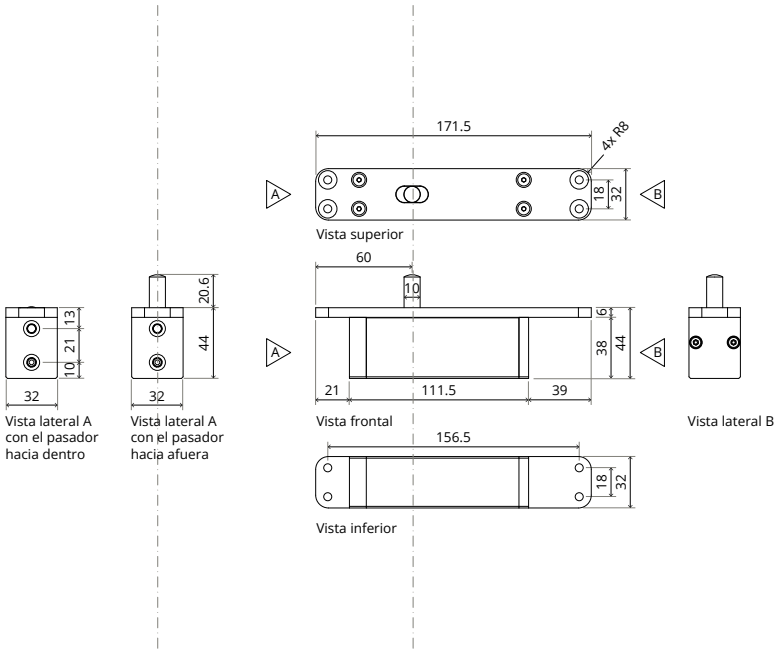

Bisagra superior 70 mm Clase G

Fresado - preparación de la puerta

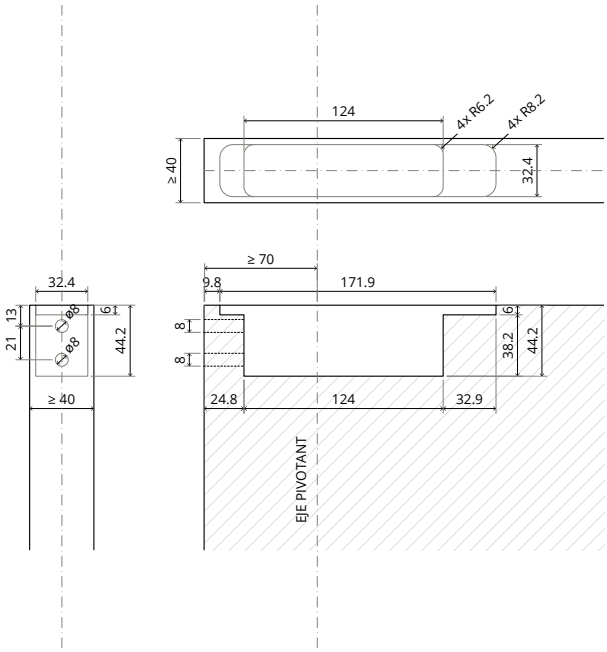

Componentes

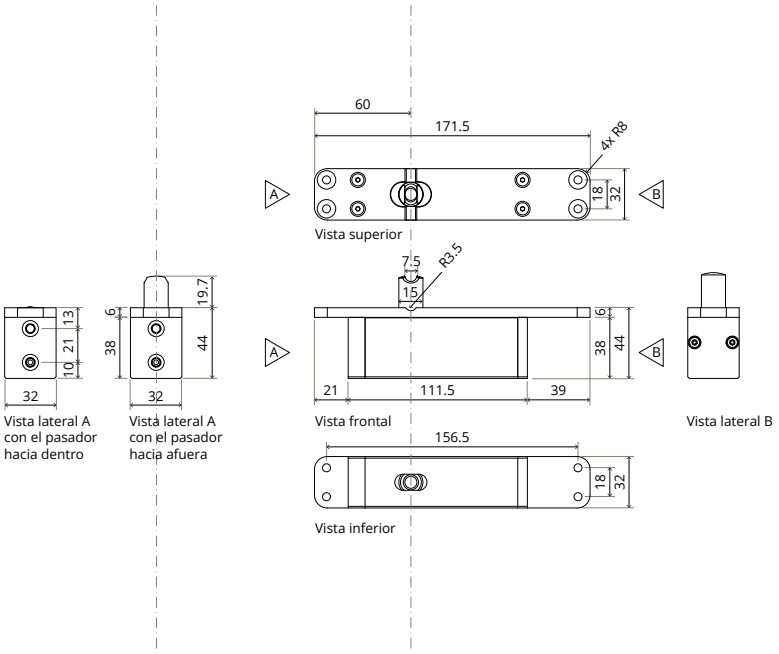

Bisagra superior 40 mm Clase B

Fresado - preparación de la puerta

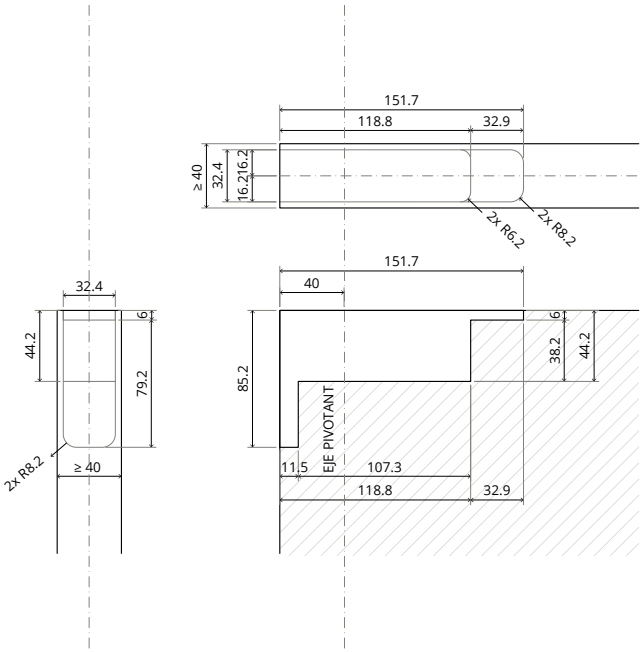

Componentes

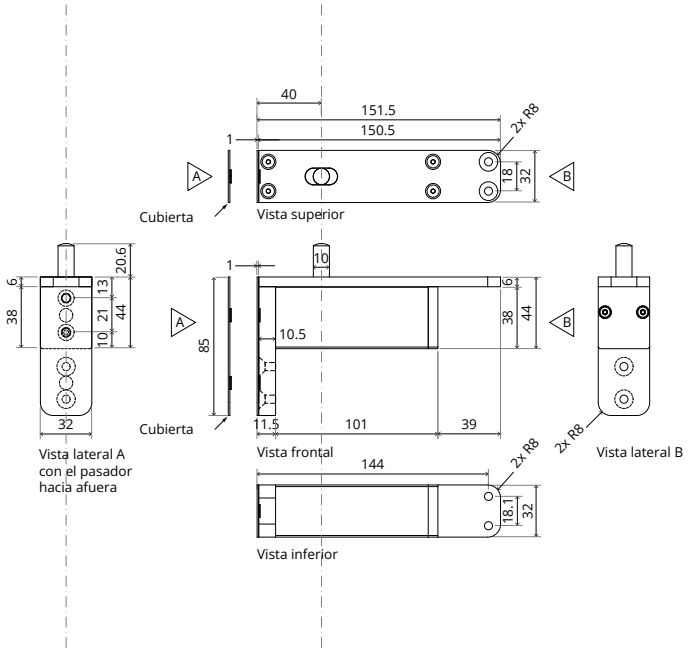

Bisagra superior 40 mm Clase G

Fresado - preparación de la puerta

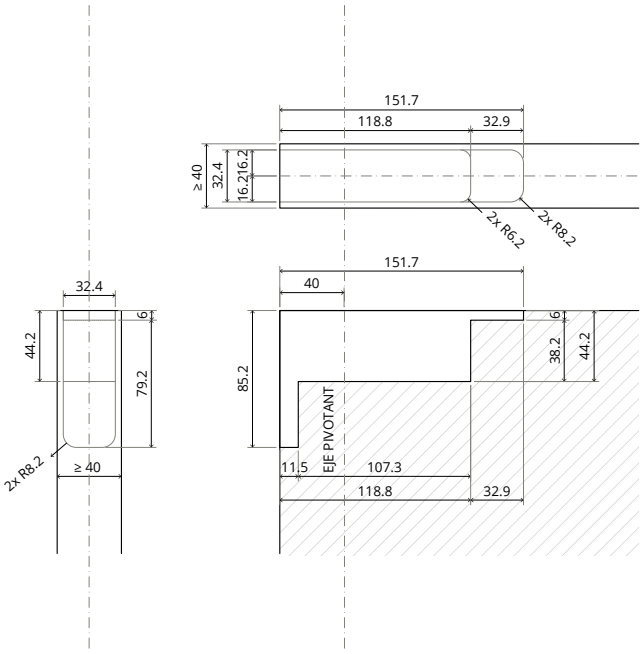

Componentes

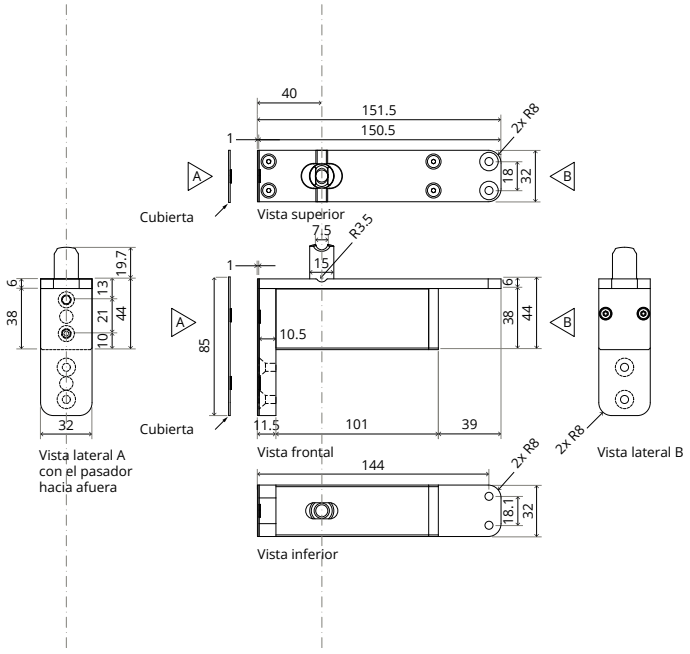

Bisagra superior Reversed

Fresado - preparación de la puerta y del techo/jamba superior

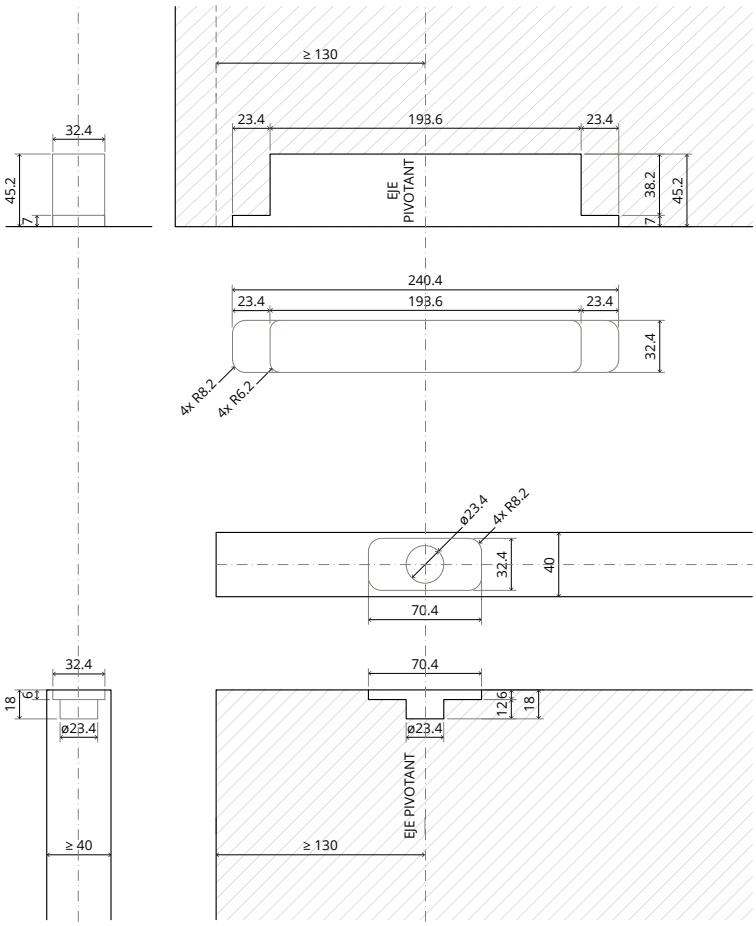

Componentes

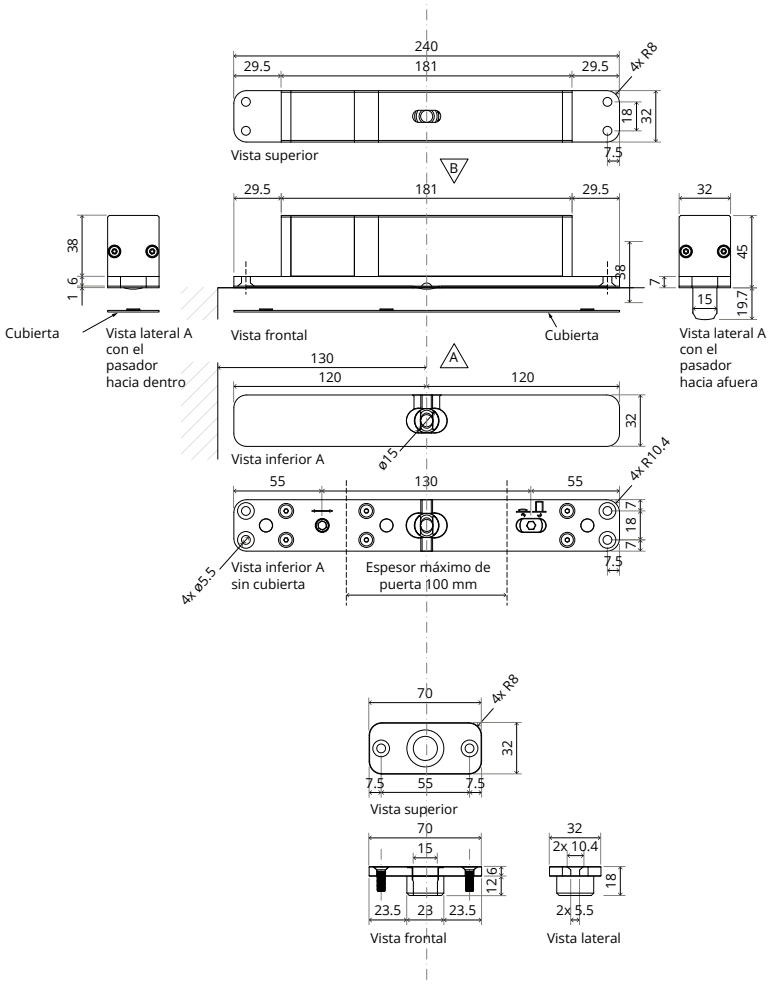

FritsJurgens International
A. Einsteinlaan 1
9615 TE Kolham
Los países bajos
+31 598 343 410
info@fritsjurgens.com

FritsJurgens Dubai Branch
Building A3 Unit 516/517
Dubai South
Dubai
Emiratos Árabes Unidos
+971 4 820 8106
+971 58 137 2611
dubai@fritsjurgens.com

fritsjurgens.com

8 720681 608822

Copyright © FritsJurgens®
BO.tech.Fx.ES - 02/2026