System Fx
Documentation technique
Fonctionnalités et spécificités

FritsJurgens®

Aperçu du produit 3

Composants 4
Fonctions 5

Pivots inférieurs 7

Variantes 8

Pivots supérieurs 9

Montage dans la porte 10
Installation dans le linteau 12

Plaques de plafond et Receiver 13

Plaques de plafond 14
Receiver 15

Plaques de sol 17

Montage au sol 18
Encastré dans le seuil 19

Liste de contrôle technique 21

Écart inférieur et supérieur 22
Écarts latéraux 23
System Fx tableau des classes de poids 24

Fraisage et composants 25

System Fx 70 mm 26
System Fx 40 mm 27
Pivot supérieur 70 mm Classe B 28
Pivot supérieur 70 mm Classe G 29
Pivot supérieur 40 mm Classe B 30
Pivot supérieur 40 mm Classe G 31
Pivot supérieur Reversed 32

Aperçu du produit

Le System Fx offre la perfection dans un design compact. Idéal pour les applications de portes intérieures, cette solution propose un design minimaliste et élégant avec une durabilité maximale grâce à sa qualité exceptionnelle. Idéal pour une installation rapide et facile sans compromettre la solidité ou l'esthétique.

Composants

Nos systèmes se composent toujours des composants suivants :

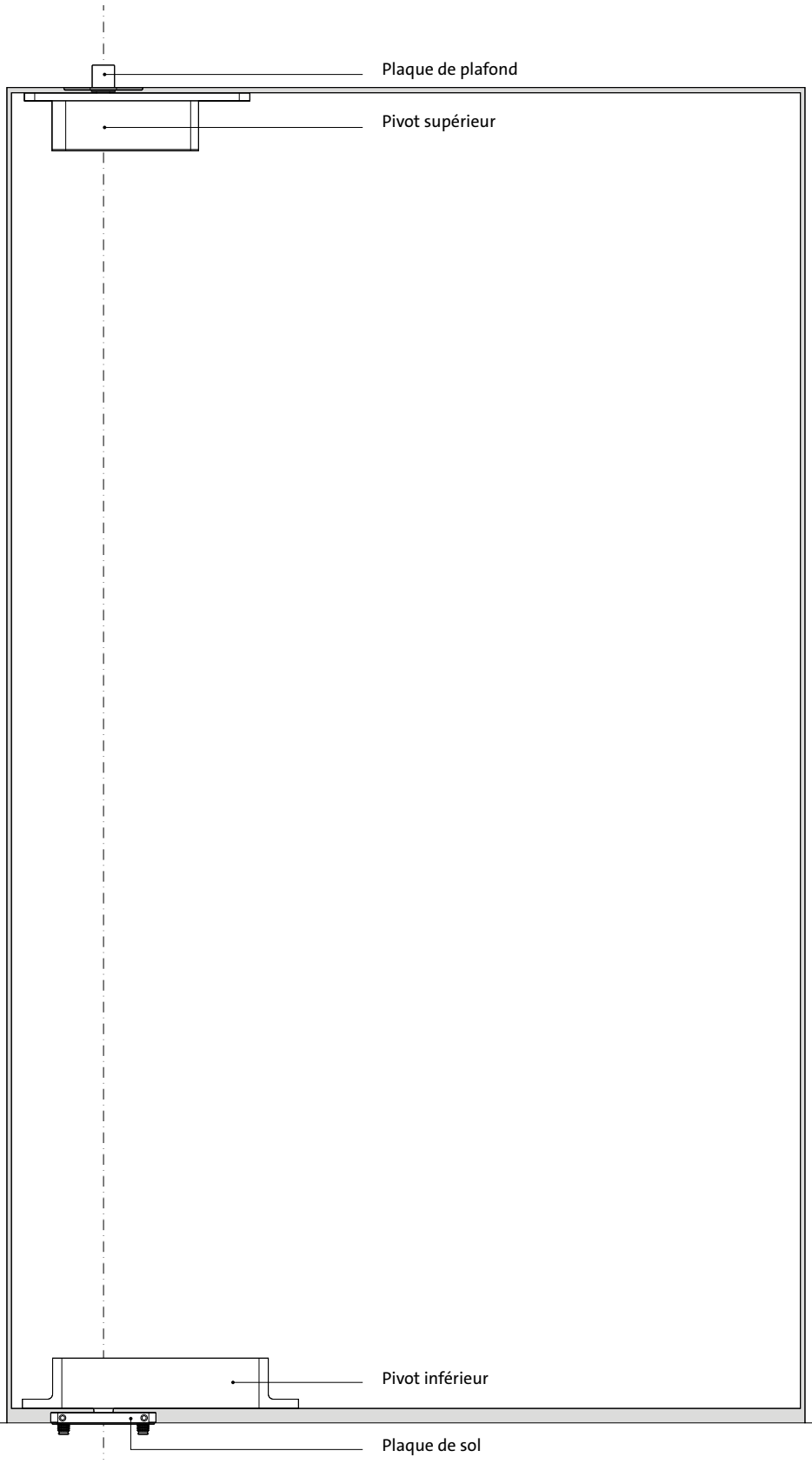

Fonctions

Rotation	Porte tournante: 360° Double action: 180° Simple action: 90°
Positions de maintien	Porte tournante: 0°, 90°, 180° et 270° Double action: 90°, –90° et 0° Simple action: 90° et 0°
Fonction débrayée	Oui, entre 10° et 80°
Fermeture automatique	Non

Rotation

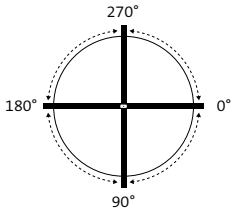

Porte tournante
Porte tournante signifie que la porte pivotante peut tourner à 360°, avec positions de maintien à 0°, 90°, 180° et 270°.

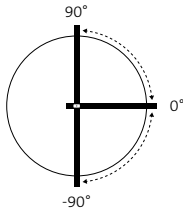

Double action
Double action signifie que la porte pivot peut être ouverte des deux côtés, avec une position de maintien à 90° de chaque côté.

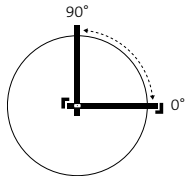

Simple action
Simple action signifie que la porte pivot ne peut être ouverte que d'un seul côté. Cela est assuré par un arrêt externe tel que le cadre de porte.

Pivots inférieurs

Tout repose sur le pivot inférieur. Nos pivots inférieurs sont facilement applicables sur le côté ainsi qu'au centre de la porte.

Variantes

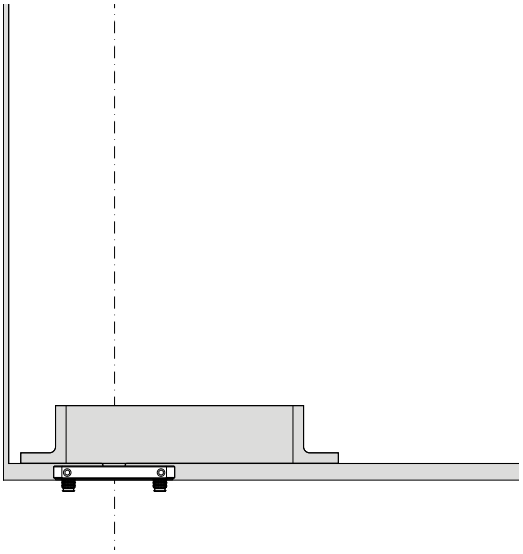

System Fx 70 mm Classe A, C et G

210 × 32 × 38 mm

Placement	Positionnement latéral à central
Point de rotation	Point de rotation de 70 mm jusqu'au centre de la porte
Plaques de recouvrement	Non
Poids de la porte*	Classe A: 20 - 119 kg Classe C: jusqu'à 209 kg Classe G: jusqu'à 500 kg

Compatible avec	
Pivots supérieurs	Pivot supérieur 70 mm Classe B (Classe A) Pivot supérieur 70 mm Classe G (Classe C et G) Pivot supérieur Reversed (tous les classes)
Plaques de sol	Plaque de sol rectangulaire Plaque de sol ronde Plaque de sol Flush rectangulaire Plaque de sol Flush arrondie

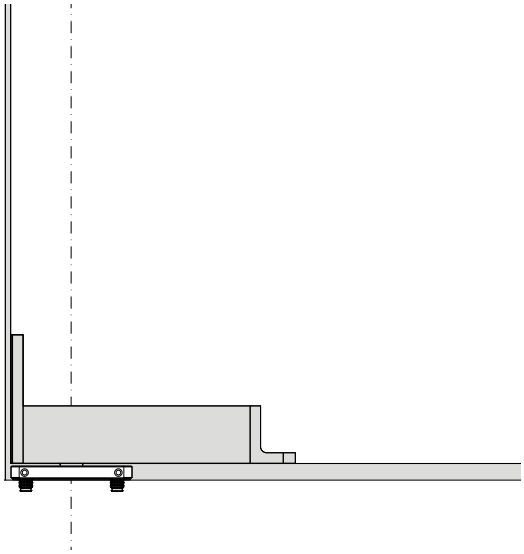

System Fx 40 mm Classe A et C

188 × 32 × 85 mm

Placement	Positionnement latéral
Point de rotation	Point de rotation fixe à 40 mm
Plaques de recouvrement	Oui
Poids de la porte*	Classe A: 20 - 119 kg Classe C: jusqu'à 209 kg

Compatible avec	
Pivots supérieurs	Pivot supérieur 40 mm Classe B (Classe A) Pivot supérieur 70 mm Classe G (Classe C) Pivot supérieur Reversed (tous les classes)
Plaques de sol	Plaque de sol rectangulaire Plaque de sol ronde Plaque de sol Flush rectangulaire Plaque de sol Flush arrondie

*Selon la largeur de la porte, voir System Fx tableau des classes de poids.

En savoir plus sur pivots supérieurs ou plaques de sol.

Pivots supérieurs

Le pivot supérieur ancre la porte pivotante entre le sol et le plafond.

Montage dans la porte

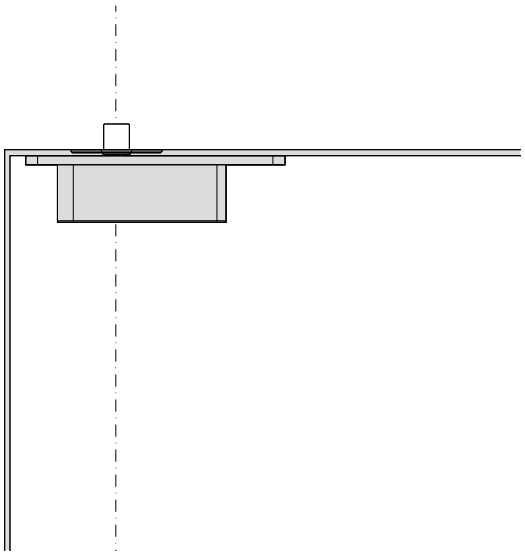

Pivot supérieur 70 mm Classe B

171,5 × 32 × 44 mm

Placement	Positionnement latéral à central
Diamètre de la tige	Ø10 mm
Point de rotation	Point de rotation de 70 mm jusqu'au centre de la porte
Ajustement	Du côté de la porte : 5 mm à gauche et 5 mm à droite
Passe-cable	Non
Plaques de recouvrement	Non

Compatible avec	
Pivots inférieurs	System Fx 70 mm (Classe A)
Plaques de plafond	Plaque de plafond Classe B

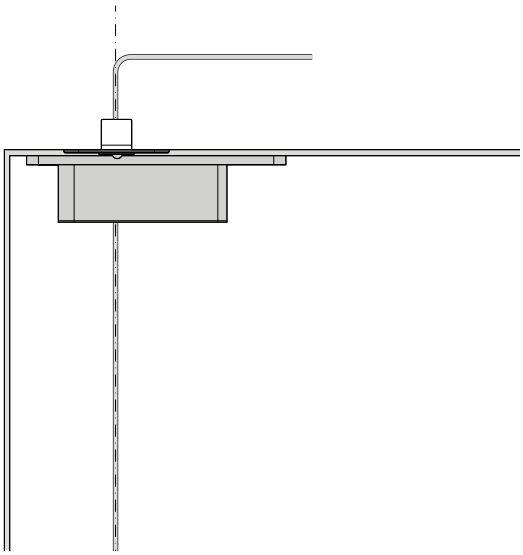

Pivot supérieur 70 mm Classe G

171,5 × 32 × 44 mm

Placement	Positionnement latéral à central
Diamètre de la tige	Ø15 mm
Point de rotation	Point de rotation de 70 mm jusqu'au centre de la porte
Ajustement	Du côté de la porte : 5 mm à gauche et 5 mm à droite
Passe-cable	Oui, Ø7,5 mm le passage des câbles
Plaques de recouvrement	Non

Compatible avec	
Pivots inférieurs	System Fx 70 mm (Classe C et G)
Plaques de plafond	Plaque de plafond Classe G

En savoir plus sur plaques de plafond.

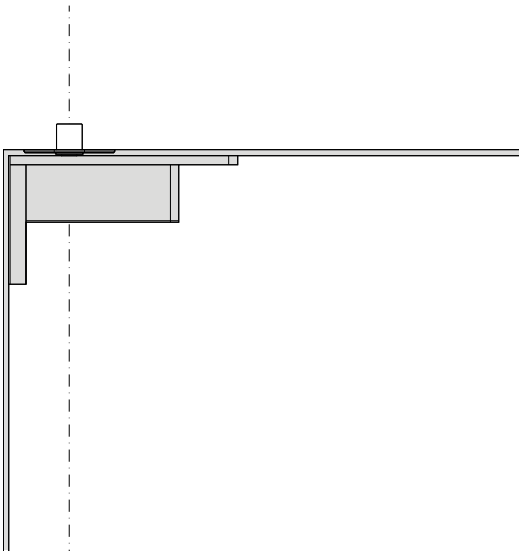

Pivot supérieur 40 mm Classe B

151,5 × 32 × 85 mm

Placement	Positionnement latéral
Diamètre de la tige	Ø10 mm
Point de rotation	Point de rotation fixe à 40 mm
Ajustement	Du côté de la porte : 5 mm à gauche et 5 mm à droite
Passe-cable	Non
Plaques de recouvrement	Acier inoxydable Noir

Compatible avec	
Pivots inférieurs	System Fx 40 mm (Classe A)
Plaques de plafond	Plaque de plafond Classe B

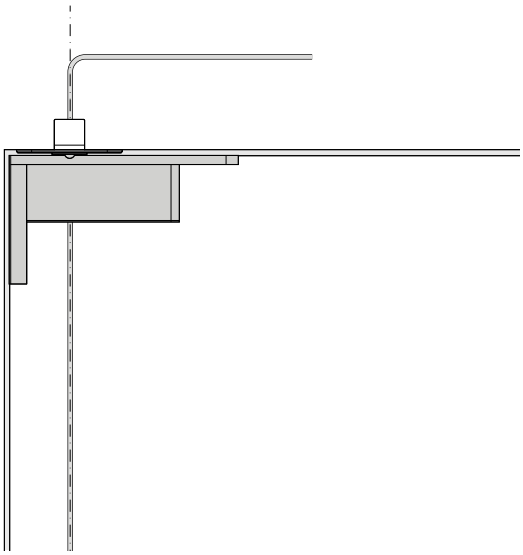

Pivot supérieur 40 mm Classe G

151,5 × 32 × 85 mm

Placement	Positionnement latéral
Diamètre de la tige	Ø15 mm
Point de rotation	Point de rotation fixe à 40 mm
Ajustement	Du côté de la porte : 5 mm à gauche et 5 mm à droite
Passe-cable	Oui, Ø7,5 mm le passage des câbles
Plaques de recouvrement	Acier inoxydable Noir

Compatible avec	
Pivots inférieurs	System Fx 40 mm (Class C)
Plaques de plafond	Plaque de plafond Classe G

En savoir plus sur plaques de plafond.

Installation dans le linteau

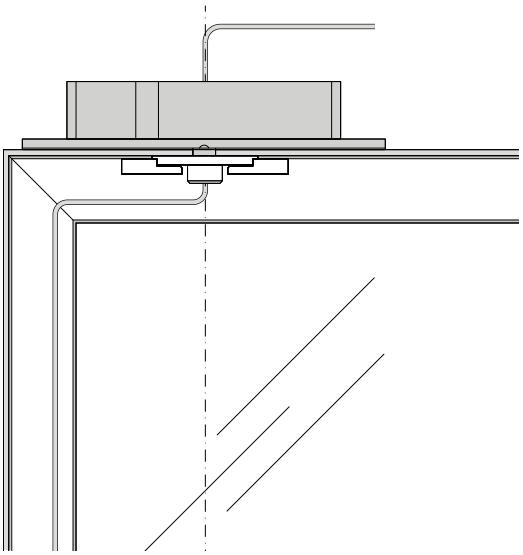

Pivot supérieur Reversed

165 × 32 × 41 mm

Placement	Positionnement latéral à central
Diamètre de la tige	Ø15 mm
Point de rotation	Point de rotation de 130 mm au centre de la porte
Ajustement	Du côté de la porte : 5 mm à gauche et 5 mm à droite
Passe-cable	Oui, Ø7,5 mm le passage des câbles
Plaques de recouvrement	Acier inoxydable Noir Blanc

Compatible avec	
Pivots inférieurs	System Fx 70 mm (tous les classes)
Plaques de plafond	Receiver

En savoir plus sur plaques de plafond ou Receiver.

Plaques de plafond et Receiver

Nos plaques de plafond et le Receiver s'associent avec les pivots supérieurs. Les plaques de plafond peuvent être combinées avec tous nos pivots supérieurs, sauf le Receiver. Le pivot supérieur Reversed s'associe mieux avec le Receiver pour le montage dans la porte.

Plaques de plafond

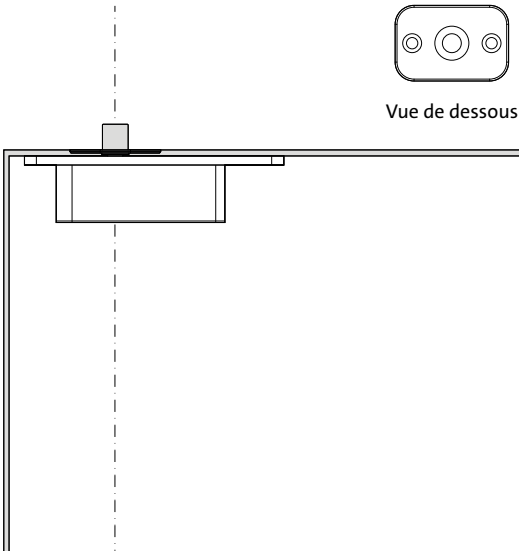

Plaque de plafond Classe B

60 × 40 × 20 mm

Couleurs	Acier inoxydable Noir
Diamètre de la tige	Ø10 mm

Compatible avec	
Pivots supérieurs	Pivot supérieur 70 mm Classe B Pivot supérieur 40 mm Classe B

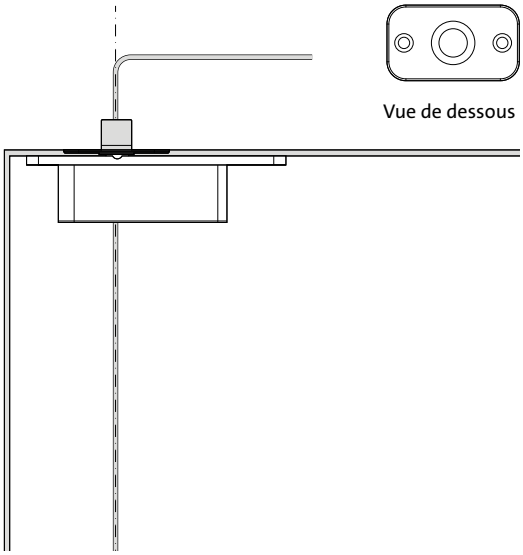

Plaque de plafond Classe G

70 × 40 × 23 mm

Couleurs	Acier inoxydable Noir
Diamètre de la tige	Ø15 mm

Compatible avec	
Pivots supérieurs	Pivot supérieur 70 mm Classe G Pivot supérieur 40 mm Classe G

Receiver

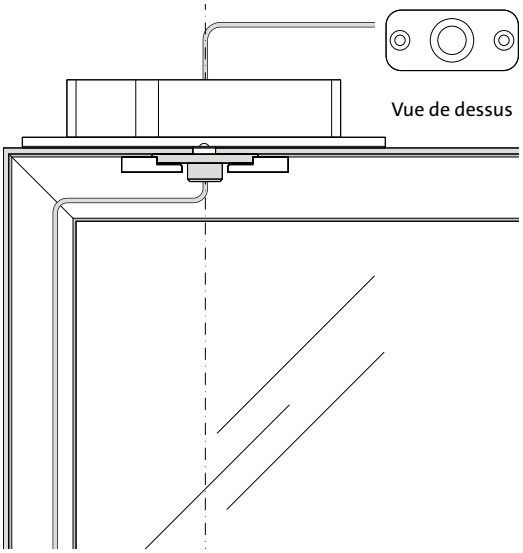

Receiver

70 × 32 × 18 mm

Couleurs	Acier inoxydable
Diamètre de la tige	Ø15 mm

Compatible avec	
Pivots supérieurs	Pivot supérieur Reversed
Accessoires	Adapters

Plaques de sol

Nos plaques de sol soutiennent la porte en bas. Elles sont soit montées en surface avec seulement de courtes tiges ancrées dans le sol, soit encastrées dans le seuil. Leur conception compacte facilite grandement l'installation, et elles se combinent parfaitement avec un chauffage au sol préinstallé.

Montage au sol

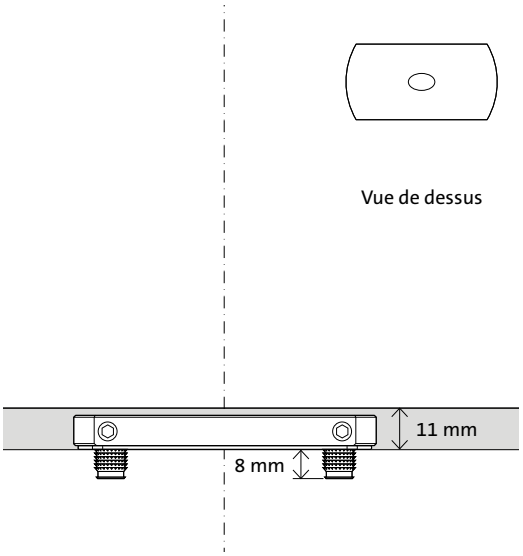

Plaque de sol rectangulaire

80 × 40 × 9 mm

Cette plaque de sol propose des possibilités d'ajustement radial.

Tiges de montage	Deux ou quatre tiges de 8 mm pour une stabilité optimale entre deux types de sol. Ou deux tiges de 30 mm pour le montage sur des matériaux de sol stratifiés.
Espace libre	11 mm
Couleurs	Acier inoxydable Noir
Réglage radial	2,5° à gauche et 2,5° à droite

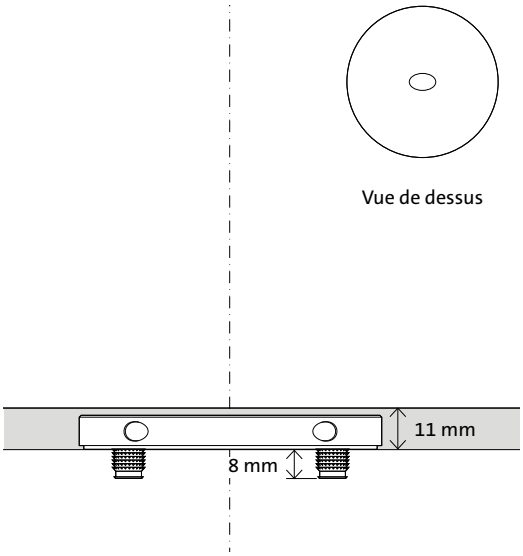

Plaque de sol ronde

Ø80 × 9 mm

Surtout à des fins esthétiques, nous proposons la plaque de sol ronde de 80 mm.

Tiges de montage	Quatre tiges de 8 mm
Espace libre	11 mm
Couleurs	Acier inoxydable Noir
Réglage radial	2,5° à gauche et 2,5° à droite

Encastré dans le seuil

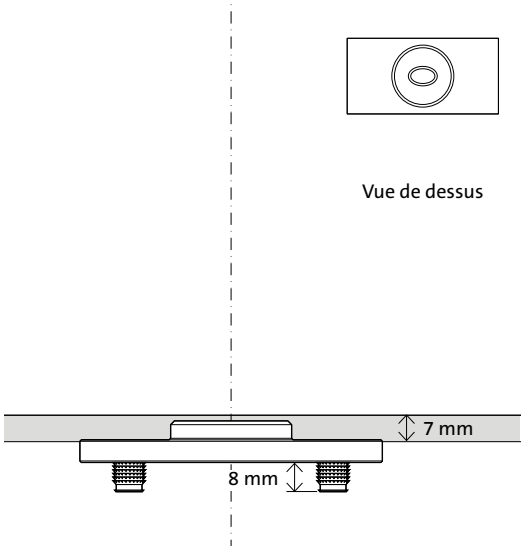

Plaque de sol Flush rectangulaire

80 × 40 × 11 mm

La plaque de sol Flush étroit offre la possibilité d'encastrer votre plaque de sol dans le cadre de la porte. Si vous prévoyez d'utiliser des seuils abaissés pour empêcher les courants d'air ou comme joint pour une porte pivotante extérieure, une plaque de sol Flush est la plaque de sol dont vous avez besoin.

Tiges de montage	Quatre tiges de 8 mm
Espace libre	7 mm
Couleurs	Acier inoxydable
Réglage radial	Non

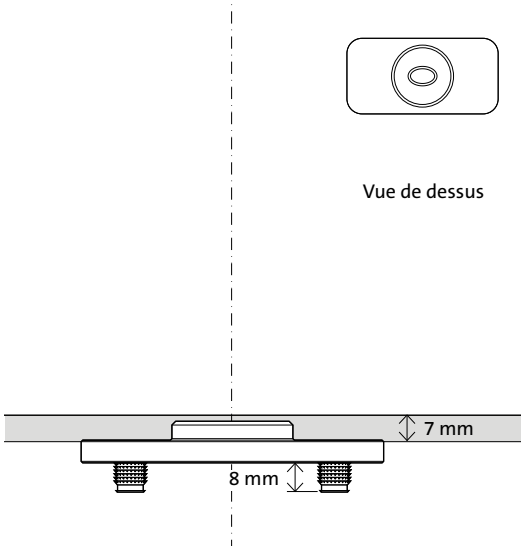

Plaque de sol Flush arrondie

80 × 40 × 11 mm

La plaque de sol Flush arrondie offre la possibilité d'encastrer votre plaque de sol dans le cadre de la porte. Si vous prévoyez d'utiliser des seuils abaissés pour empêcher les courants d'air ou comme joint pour une porte pivotante extérieure, une plaque de sol Flush est la plaque de sol dont vous avez besoin.

Tiges de montage	Quatre tiges de 8 mm
Espace libre	7 mm
Couleurs	Acier inoxydable
Réglage radial	Non

Liste de contrôle technique

Pour vous assurer d'avoir toutes les spécifications techniques dont vous avez besoin, nous avons compilé une liste de contrôle intelligente.

Écart inférieur et supérieur

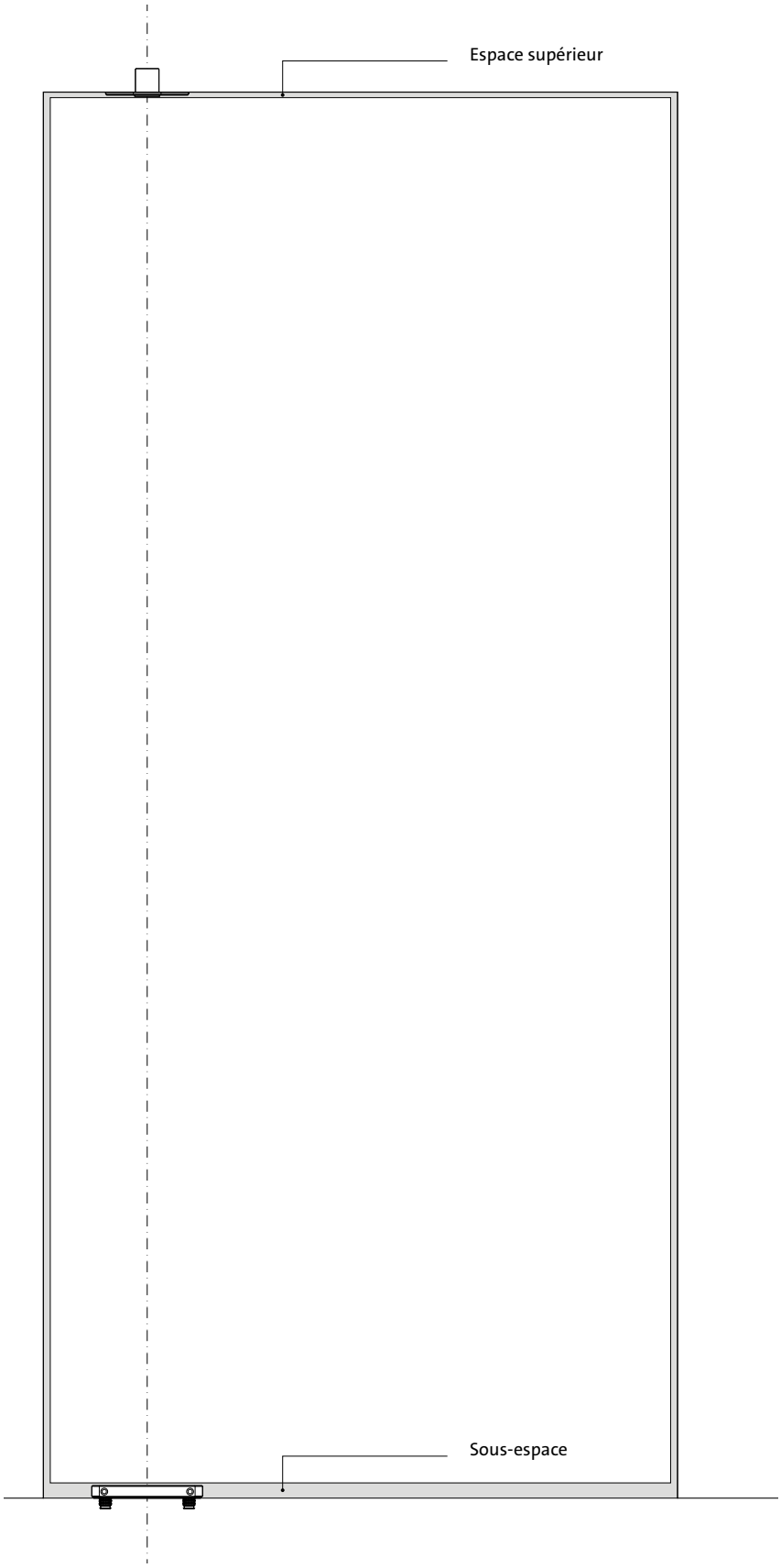

Espace supérieur

La distance entre le plafond et le haut de la porte doit être de 4 à 10 mm*.

* Dans toutes les situations, faites attention au fléchissement.

Sous-espace

L'ouverture entre le bas de la porte et le sol dépend des plaques de sol utilisées.

Plaque de sol rectangulaire	11 mm
Plaque de sol ronde	11 mm
Plaque de sol Flush rectangulaire	7 mm
Plaque de sol Flush arrondie	7 mm

Écarts latéraux

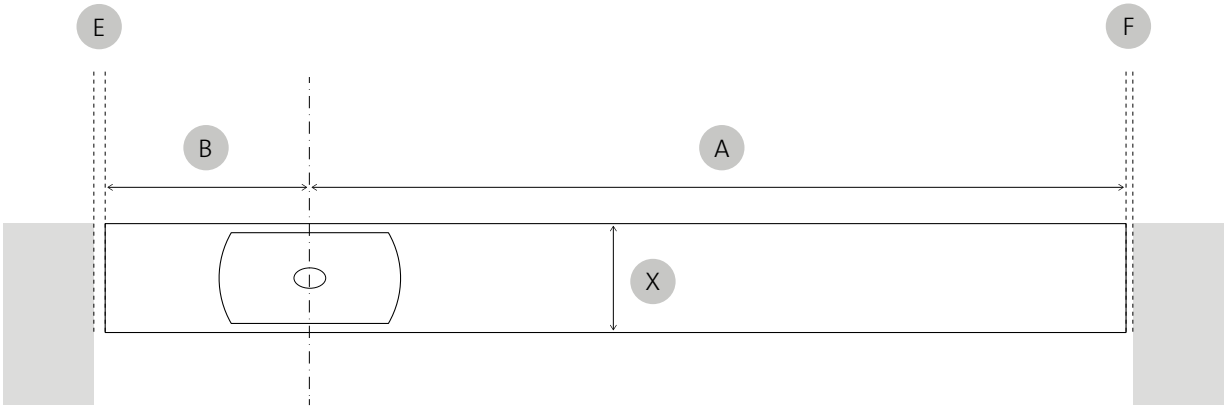

X Épaisseur de la porte

B Distance du point de rotation au bord proche de la porte

A Distance du point de rotation au bord éloigné de la porte

E Écart minimal à gauche

F Écart minimal à droite

L'écart minimal sur le côté de la porte dépend de l'épaisseur et de la largeur de la porte par rapport à la position du point de rotation.

Le résultat à gauche et à droite sera différent lorsque vous utilisez le System Fx pour un positionnement latéral. Le calcul est effectué en fonction du rayon de la porte lorsqu'elle tourne. Plus le rayon est petit (le côté pivotant) et plus la porte est épaisse, plus l'écart requis entre la porte et le mur ou le cadre sera grand. Pour un positionnement central, les écarts des deux côtés (E et F) sont égaux.

Calculez les dimensions d'écart requises avec notre Gap Calculator: www.fritsjurgens.com/fr/gap-calculator.

System Fx tableau des classes de poids

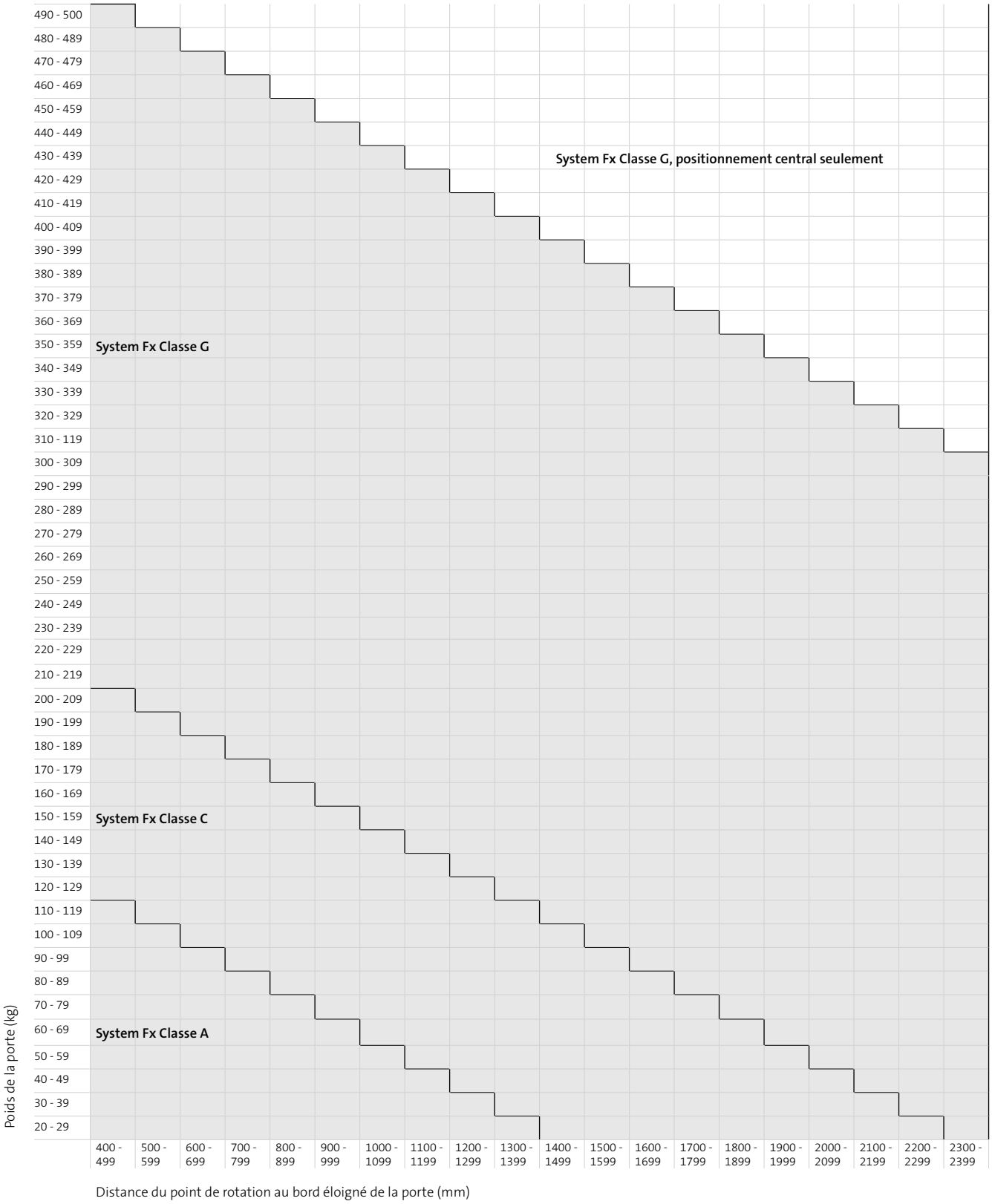

Fraisage et composants

Nous avons essayé de garder notre procédure de fraisage aussi simple que nos conceptions. En suivant les instructions étape par étape, préparer une porte pour adapter nos composants devrait être facile comme un deux trois. Gardez à l'esprit que l'espace pour le fraisage est toujours plus grand que le système lui-même.

Fraisage - préparation de la porte

Point de pivotement = minimum 70 mm

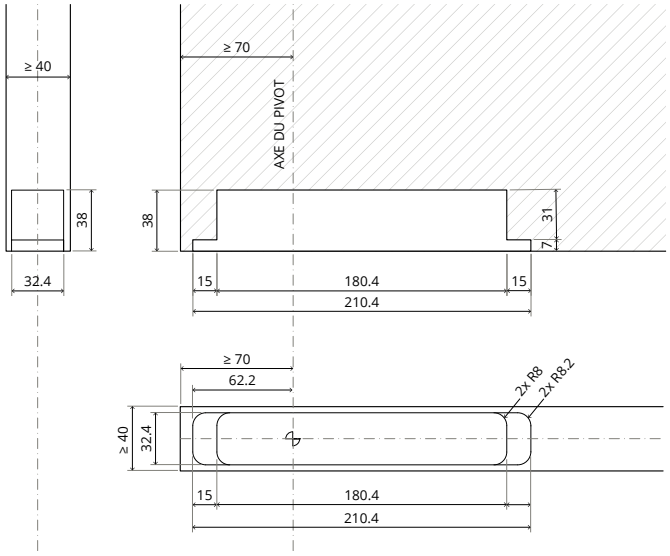

Composants

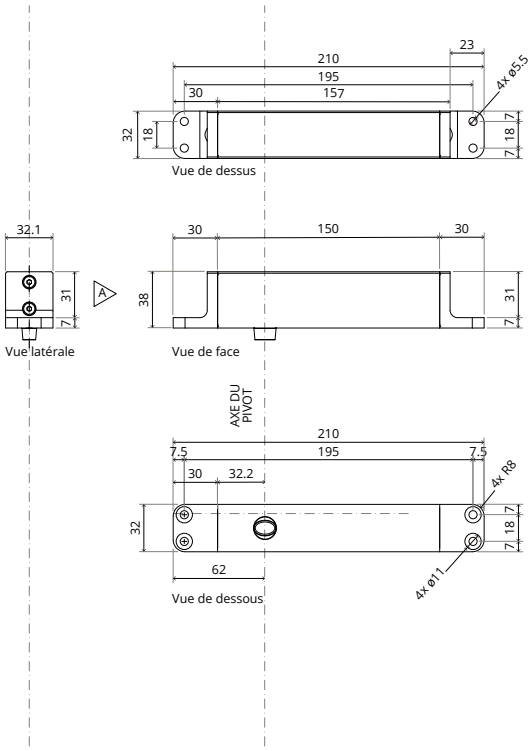

Fraisage - préparation de la porte

Point de pivotement = fixe 40 mm

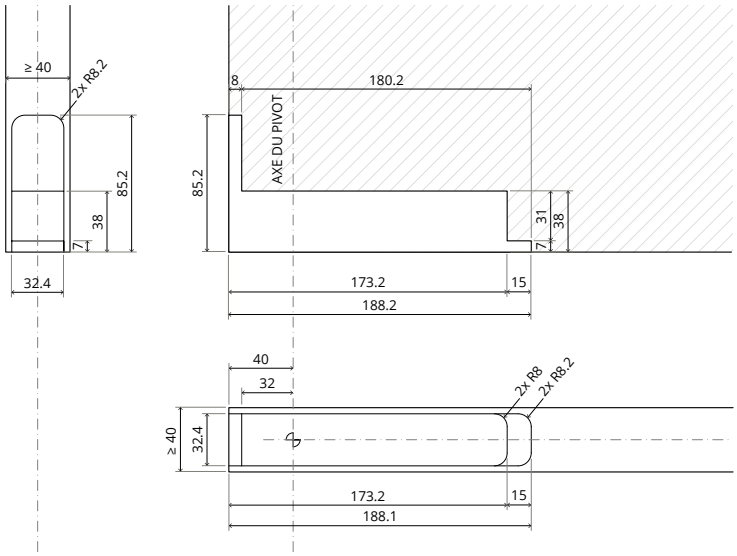

Composants

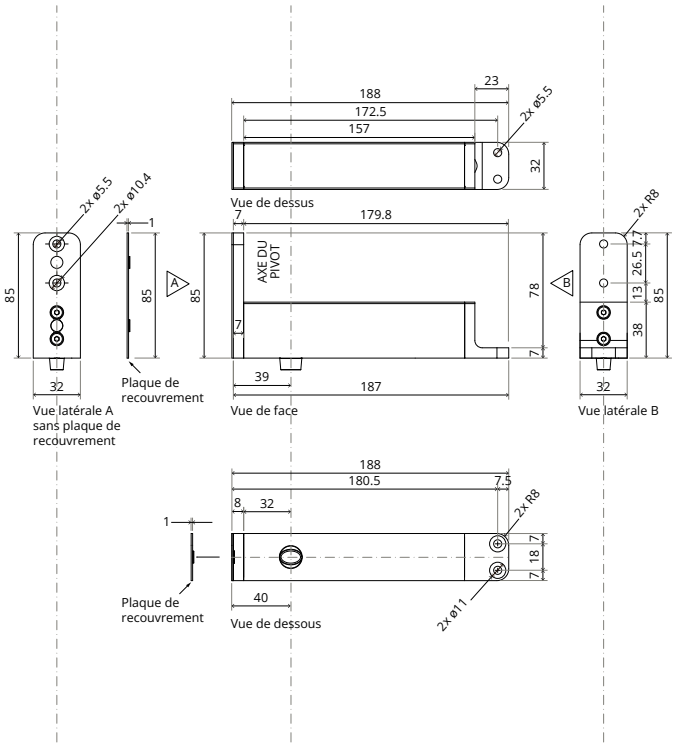

Pivot supérieur 70 mm Classe B

Fraisage - préparation de la porte

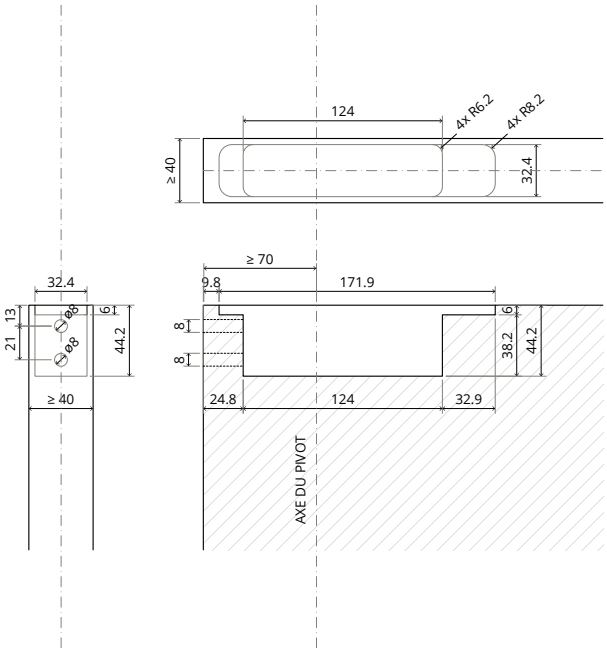

Composants

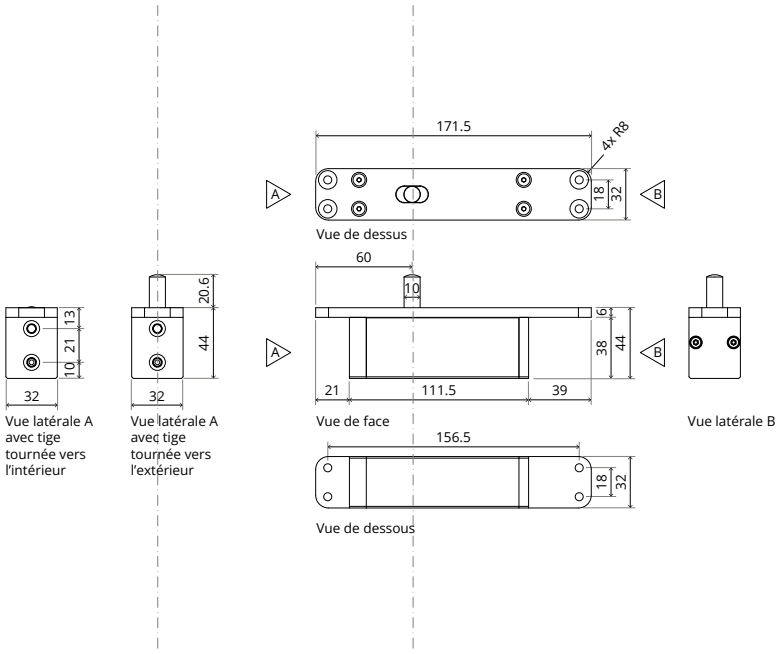

Pivot supérieur 70 mm Classe G

Fraisage - préparation de la porte

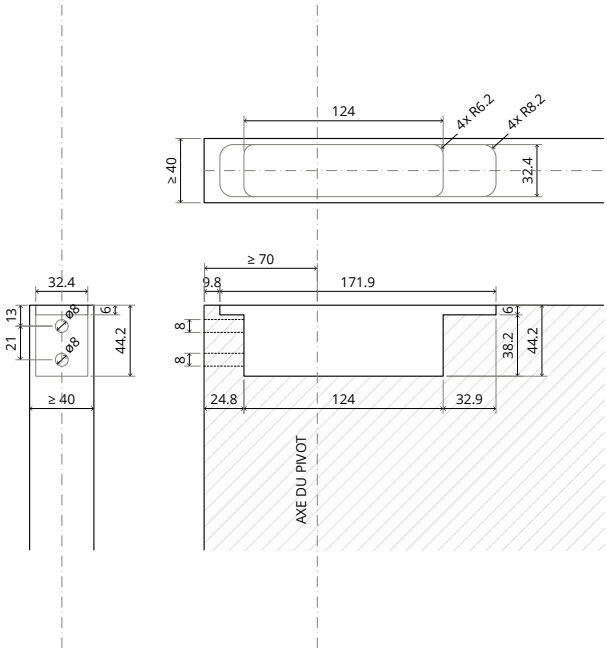

Composants

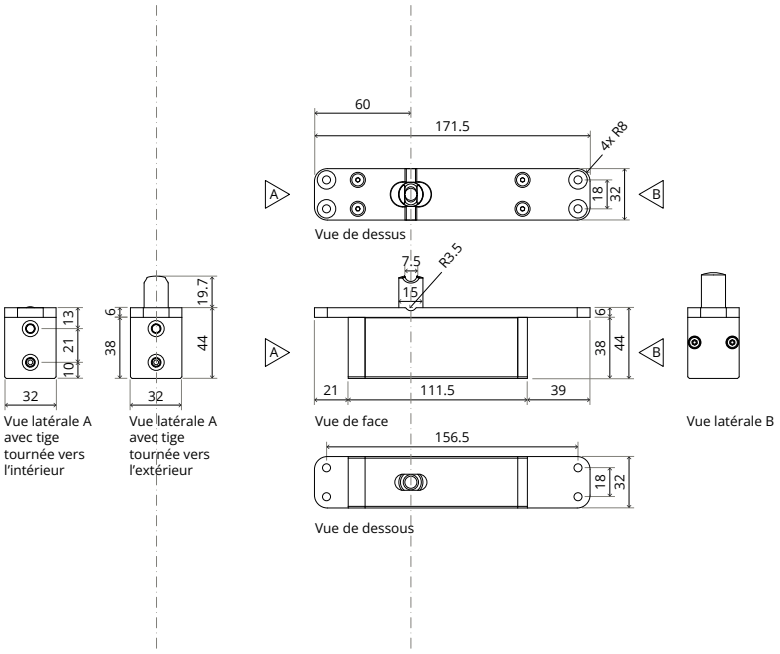

Pivot supérieur 40 mm Classe B

Fraisage - préparation de la porte

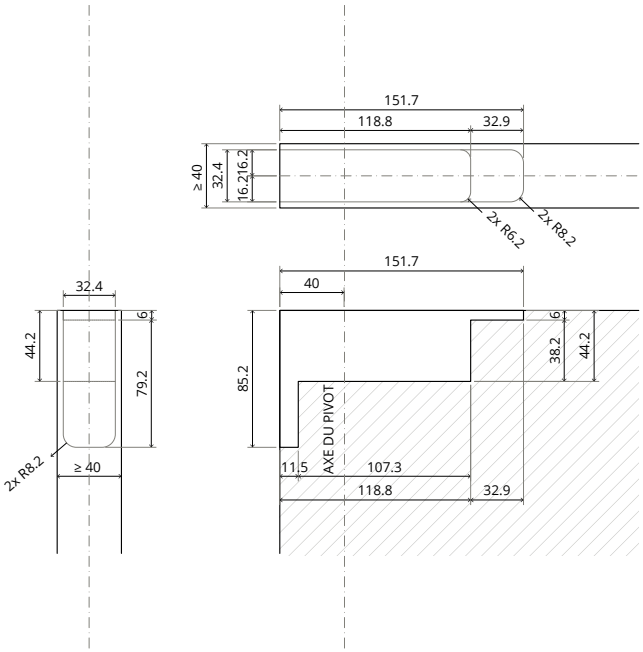

Composants

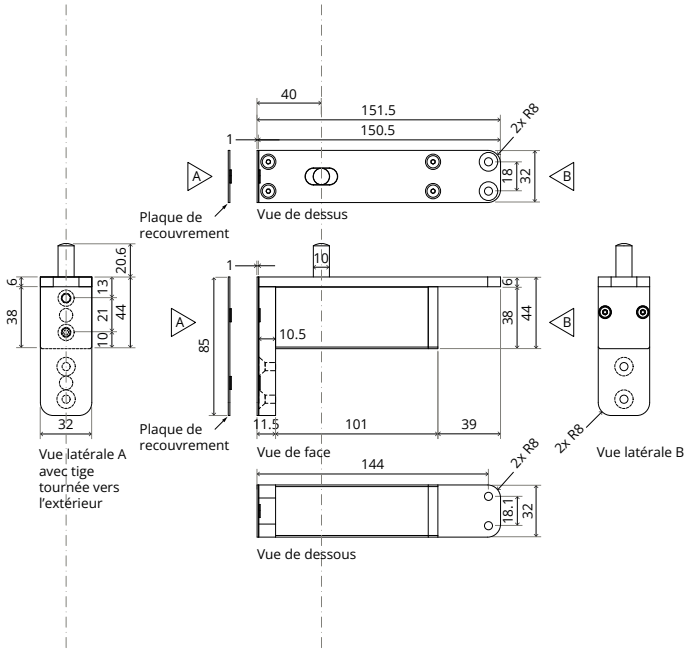

Pivot supérieur 40 mm Classe G

Fraisage - préparation de la porte

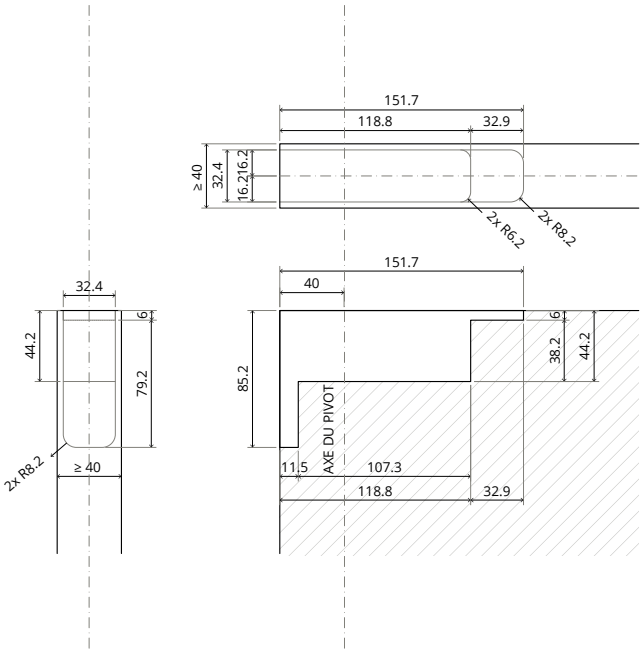

Composants

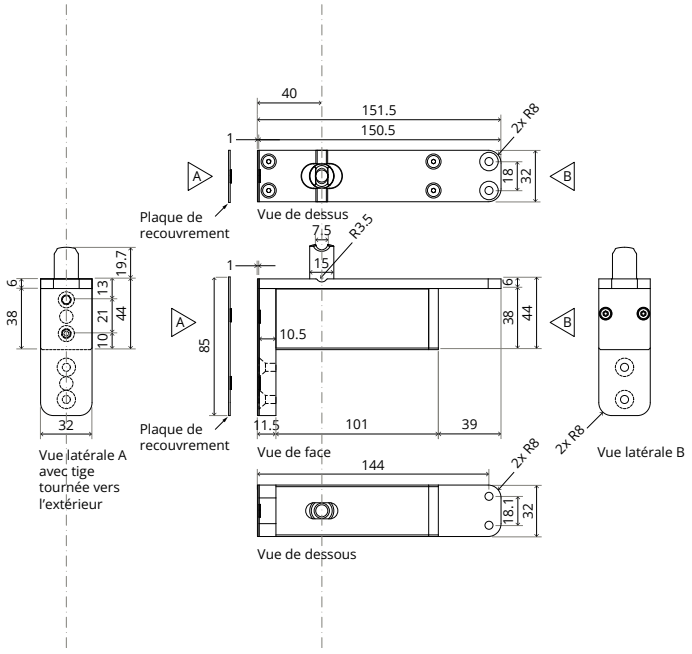

Pivot supérieur Reversed

Fraisage - préparation de la porte et du plafond/linteau

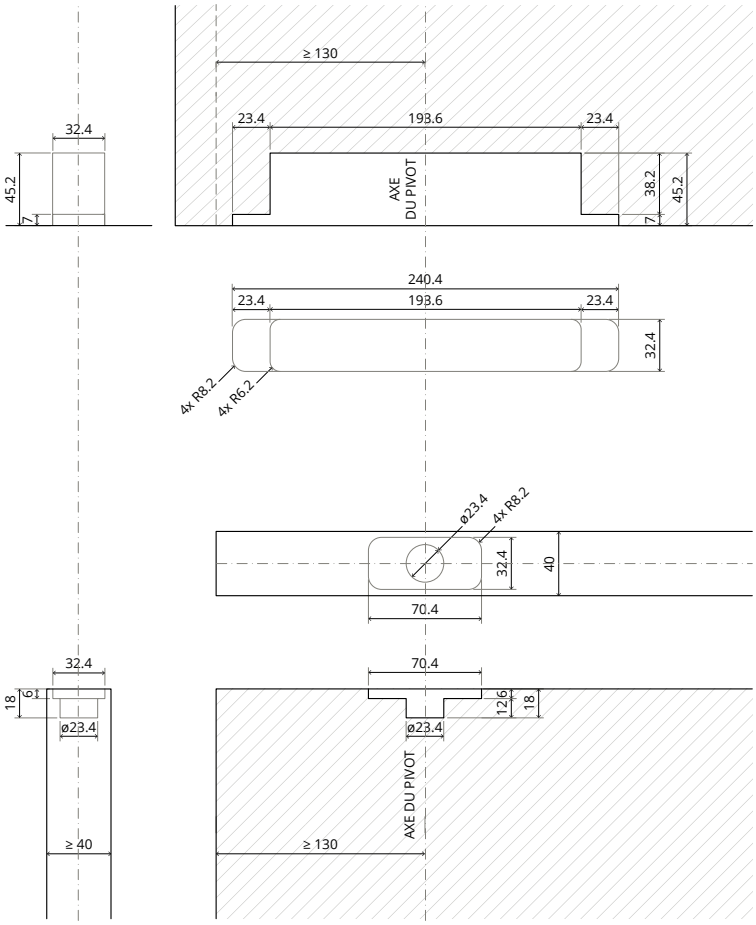

Composants

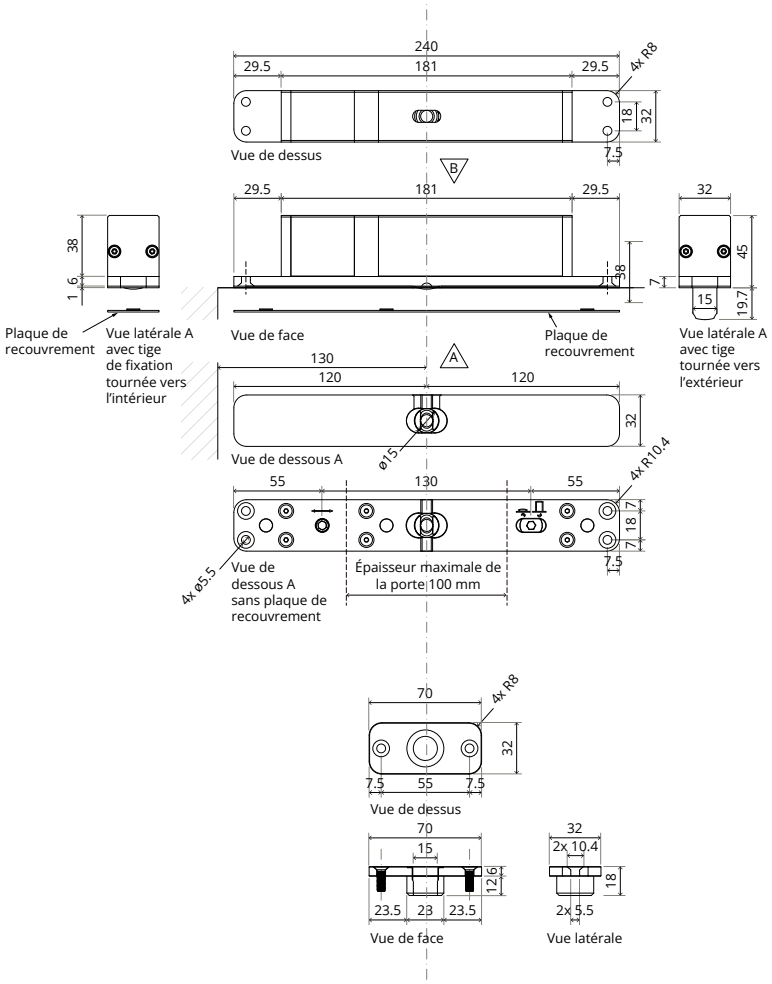
240
29.5
181
29.5
4x R8
18
32
7.5
Vue de dessus
B
29.5
181
29.5
32
38
1.6
38
7
45
15
19.7
Plaque de recouvrement
Vue latérale A avec tige de fixation tournée vers l'intérieur
Vue de face
Plaque de recouvrement
Vue latérale A avec tige tournée vers l'extérieur
A
130
120
120
32
Vue de dessous A
ø15
4x R10.4
55
130
55
7
18
7
7.5
4x ø5.5
Vue de dessous A sans plaque de recouvrement
Épaisseur maximale de la porte 100 mm
70
4x R8
32
7.5
55
7.5
Vue de dessus
70
15
12.6
23.5
23
23.5
Vue de face
32
2x 10.4
18
2x 5.5
Vue latérale

FritsJurgens International
A. Einsteinlaan 1
9615 TE Kolham
Pays-Bas
+31 598 343 410
info@fritsjurgens.com

FritsJurgens Dubai Branch
Building A3 Unit 516/517
Dubai South
Dubai
Emirats Arabes Unis
+971 4 820 8106
+971 58 137 2611
dubai@fritsjurgens.com

fritsjurgens.com

8 720681 608747

Copyright © FritsJurgens®
BO.tech.Fx.FR - 02/2026