FritsJurgens®

DOCUMENTAZIONE TECNICA

INDICE

01

Perché FritsJurgens

Perfezione nascosta
Design senza limiti
Motion technology
Qualità senza tempo

02

Specifiche porta

Solo 8 mm nel pavimento
Solo 18 mm nel soffitto
Sfioro perimetrale
Spessore minimo della porta 40 mm
Porte di peso compreso tra 20 e 500 kg
Carico di pressione
Forza laterale

03

Specifiche sistemi

Posizionamento delle cerniere
Confronta tutti i sistemi
Funzioni
Movimento

04

Accessori

Cerniera passacavo - Cable Grommet
Flush
Hexagon Guide
Axle Wrench
Piastra pavimento Flush

05

System M+

Specifiche
Movimento
Disegni tecnici
Opzioni di design
Configuratore

Downloads

System M32+ disegni 2D
System M32+ disegni 3D
System M32+ modelli BIM
System M42+ disegni 2D
System M42+ disegni 3D
System M42+ modelli BIM

06

System M

Specifiche
Movimento
Disegni tecnici
Opzioni di design
Configuratore

Downloads

System M disegni 2D
System M disegni 3D
System M modelli BIM

07

System 3

Specifiche
Disegni tecnici
Configuratore

Downloads

System 3 disegni 2D
System 3 disegni 3D
System 3 modelli BIM

08

System One

Specifiche
Disegni tecnici

Downloads

System One disegni 2D
System One disegni 3D
System One modelli BIM

Avete domande? Non esitate a contattarci.

CONTATTACI

www.fritsjurgens.com/it/contattaci

PERFEZIONE NASCOSTA

L'unicità dei sistemi di cerniere pivot FritsJurgens si esprime nell'eliminazione della necessità di qualsiasi elemento strutturale a pavimento e a soffitto. Le componenti del sistema sono, infatti, integrate a scomparsa nella parte superiore ed inferiore dell'anta. Al momento del montaggio, a dover essere installate a pavimento e a soffitto sono soltanto due piccole piastrine d'appoggio.
Ne risulta un sistema virtualmente invisibile, grazie al quale l'attenzione dell'osservatore potrà focalizzarsi su ciò che più la merita: il design della porta a bilico e ciò che le sta attorno.

DESIGN SENZA LIMITI

Se, in quanto professionisti della progettazione, non vi accontentate di realizzare semplici porte ma puntate a dar vita a veri e propri manifesti di stile, con le cerniere pivot FritsJurgens potrete avere a vostra disposizione un ventaglio di possibilità di design pressoché illimitato. E non solo: regalerete al contempo alla porta un movimento fluido ed elegante, a prescindere dal peso dell'anta – sia esso di 20 o 500 kg.

Grande o piccola, leggera o pesante, per interni o per esterni, le cerniere pivot FritsJurgens si propongono come soluzione ideale per qualsiasi tipo di porta a bilico. E a prescindere dalla destinazione d'uso – residenziale o commerciale che sia – ne rendono possibile la realizzazione in pressoché qualsiasi materiale immaginabile.

MOTION TECHNOLOGY

Quando la potenza diventa controllo

Perchè limitare la potenza, quando la si può tradurre in controllo? La tecnologia motion technology sfrutta l'energia idraulica per trasformarla in una fluidità di movimento che consente il pieno controllo della porta. Questo è ciò che rende la tecnologia motion technology unica nel suo genere. Nei sistemi System M e System M+ è proprio la motion technology a generare il movimento della porta a bilico; garantendone, al contempo, il totale controllo. Su porte leggere o pesanti, uno straordinario connubio di potenza e controllo assoluto.

QUALITÀ SENZA TEMPO

Le cerniere pivot FritsJurgens sono virtualmente indistruttibili. Realizzate con materiali dalle elevatissime prestazioni, non richiedono alcun tipo di manutenzione.

I rigorosi test cui vengono sottoposti evidenziano come, anche dopo 1 milione di movimenti, i sistemi FritsJurgens continuino a garantire le prestazioni per cui sono stati concepiti. Un perfetto connubio di tecnologia, qualità ed estetica.

SOLO 8 MM NEL PAVIMENTO, SOLO 18 MM NEL SOFFITTO

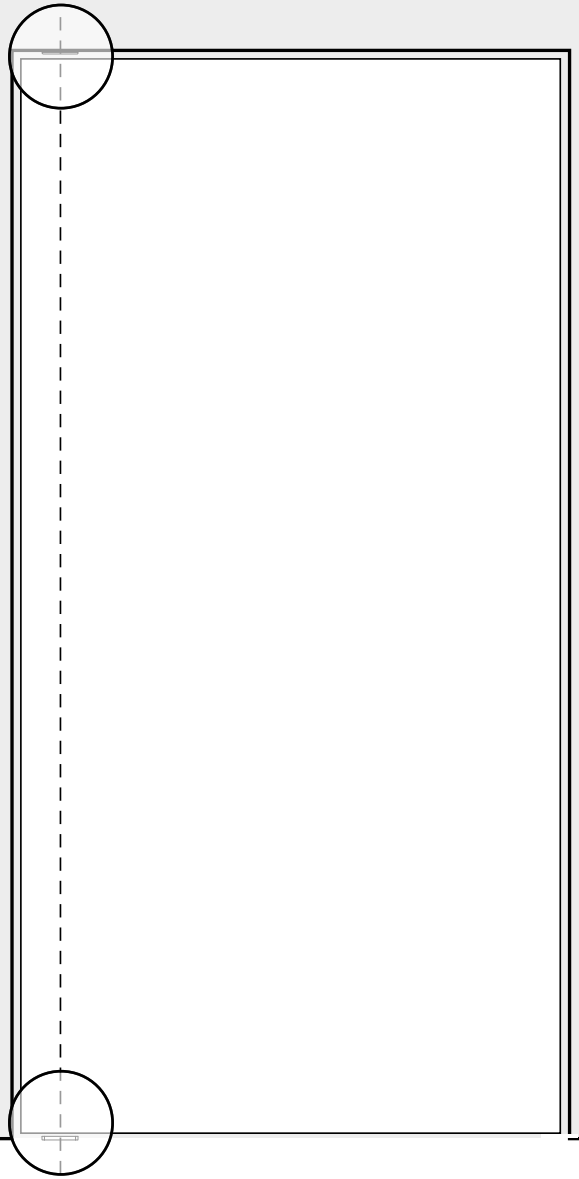

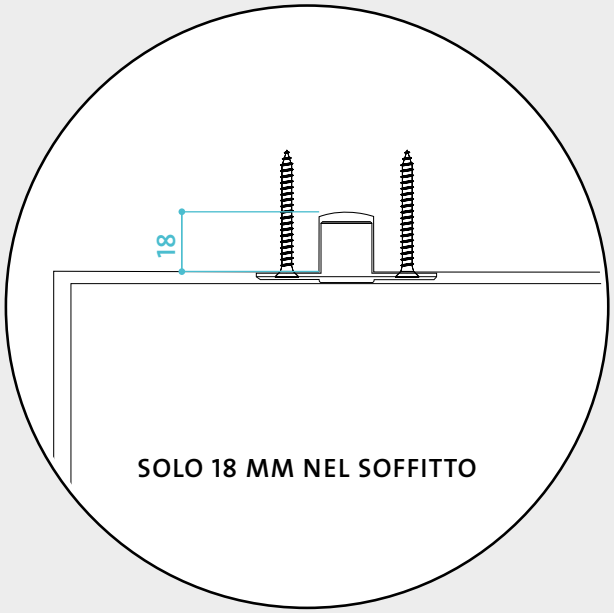

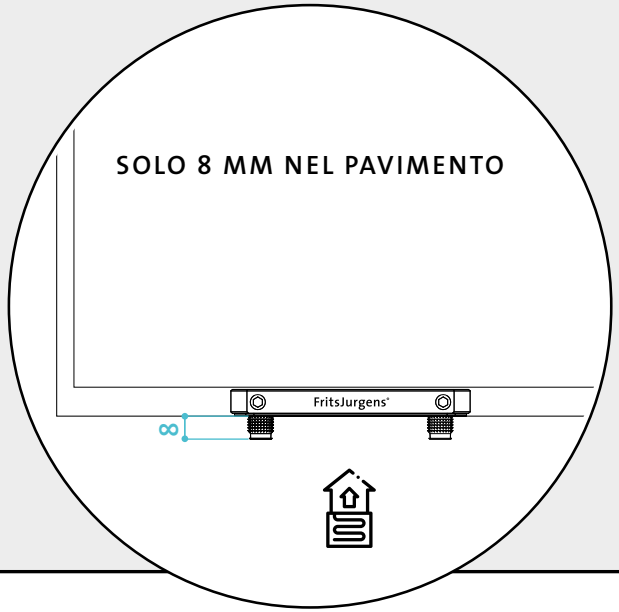

Le componenti del sistema pivot FritsJurgens, ossia cerniera superiore e cerniera inferiore, sono totalmente integrate all'interno dell'anta. Unici elementi esterni sono due piccole piastrine d'appoggio, da installare rispettivamente a soffitto e a pavimento. Le boccole delle piastre a pavimento si inseriscono in profondità per soli 8 mm, rendendone possibile l'installazione su pressoché qualsiasi tipologia di superficie; anche in presenza di riscaldamento a pavimento.

SFIORO PERIMETRALE

CALCOLO DELLE LUCI

www.fritsjurgens.com/it/gap

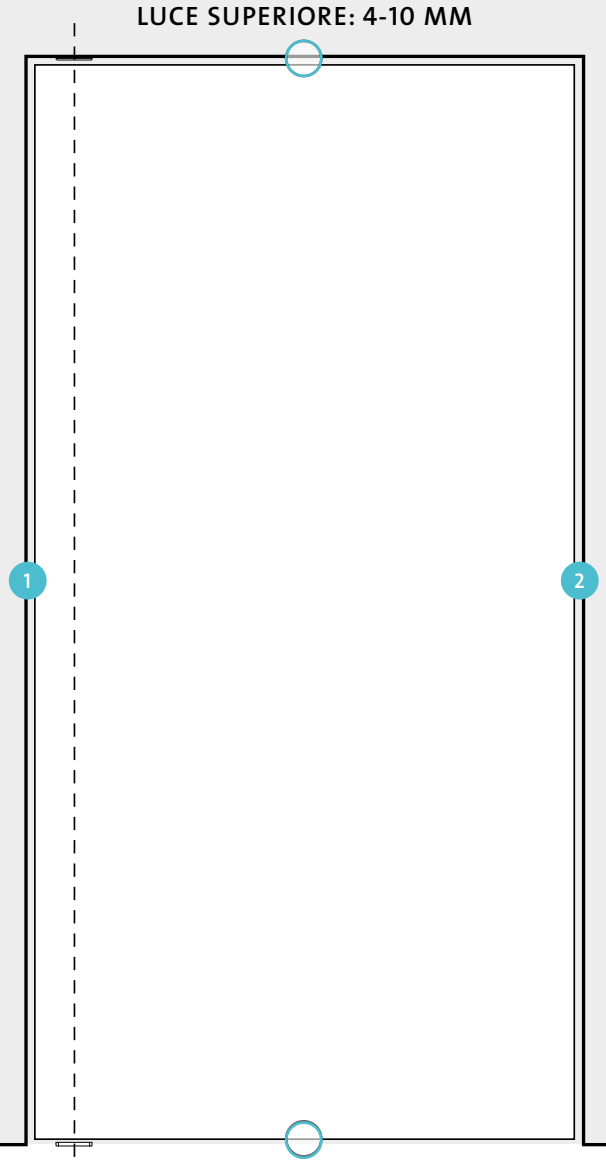

LUCE LATO SINISTRO (1) E LATO DESTRO (2)

Esempio sfiori minimi tra porta e parete/stipite:

X	Spessore della porta	40 mm
A	Distanza tra l'asse di rotazione della cerniera e l'estremità della porta	1500 mm
B	Distanza tra asse di rotazione e lato di chiusura della porta	91 mm
1	Luce minima tra porta e parete	4 mm
2	Luce minima tra porta e parete	2 mm

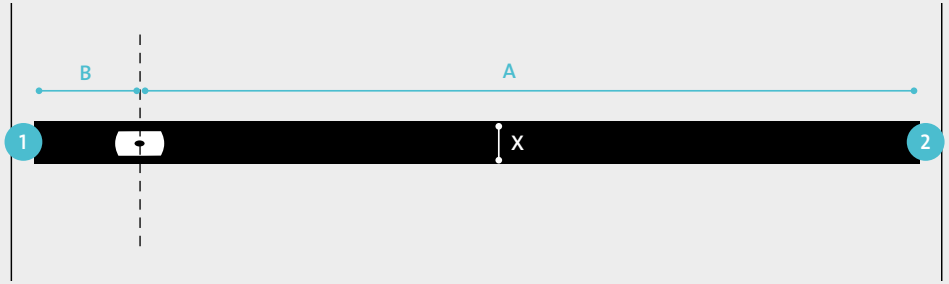

B	1			
2000	2	2	2	2
1500	2	2	2	2
1000	2	2	3	3
500	2	3	3	3
250	3	3	4	4
91	4	5	7	9
X ▸	40	50	60	70

A	2			
2000	2	2	2	2
1500	2	2	2	2
1000	2	2	3	3
500	2	3	3	3
250	3	3	4	4
91	4	5	7	9
X ▸	40	50	60	70

Nel caso in cui X> 70 mm, vogliate utilizzare l'apposito strumento per il calcolo delle luci online, cliccando sul bottone in alto in questa pagina. Dimensioni in mm. Calcolo basato su angoli retti. Le dimensioni sono indicative. Nessun diritto può derivarne.

La luce laterale minima tra porta e parete dipende dallo spessore (X) e dalla larghezza della porta rispetto al punto di collocazione della cerniera (A e B). Importante: la distanza minima necessaria tra asse di rotazione della cerniera e margine della porta (A) è di 91 mm. Non è necessario prevedere ulteriore spazio per l'installazione (le dimensioni includono già una tolleranza di 2 mm).

SPESSORE MINIMO DELLA PORTA 40 MM

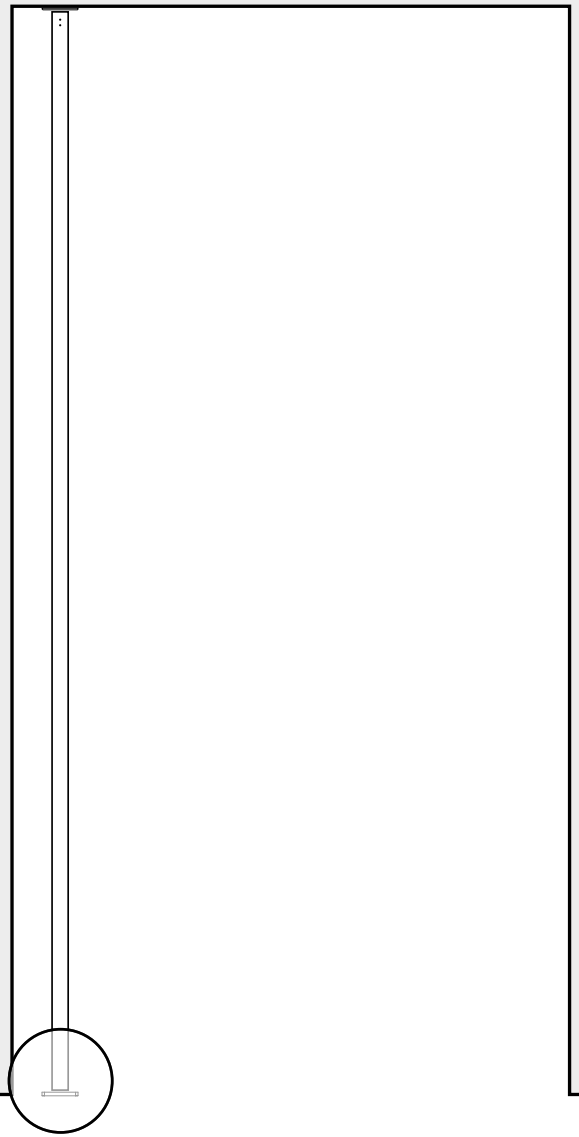

Con uno spessore di soli 32 mm (o 42 mm, secondo il modello), le cerniere pivot FritsJurgens si inseriscono in ante con spessore a partire da 40 mm. Le cerniere possono essere installate su porte di pressochè qualsiasi dimensione e materiale, cosicché architetti e designer possano dare libera espressione alla propria creatività progettuale.

DEDICATE A PORTE DI PESO DA 20 FINO A 500 KG

GAMMA DI SISTEMI

System M+	20-500 kg
System M	20-210 kg
System 3	40-350 kg
System One	20-500 kg

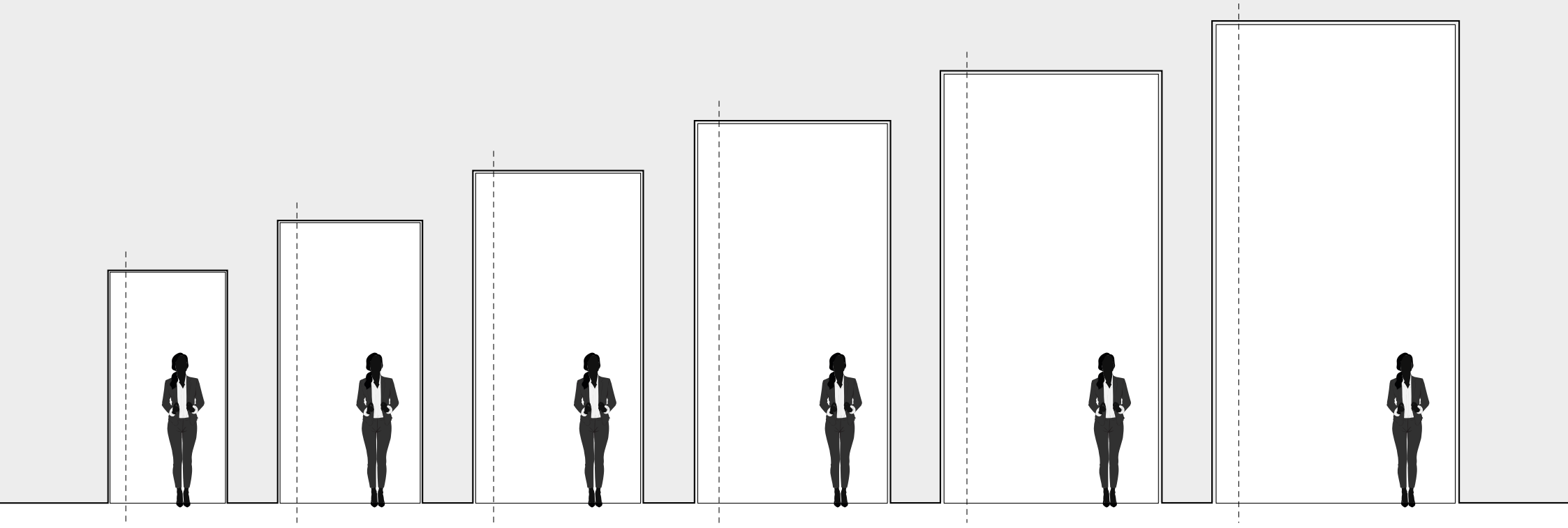

I sistemi di cerniere pivot FritsJurgens sono ingegnerizzati per combinarsi a porte dalle più leggere alle più pesanti. La cerniera System M+ è disponibile in una serie di varianti tarate per rispondere a porte di peso compreso tra 20 e 500 kg. La cerniera System M è indicata per porte di peso compreso tra 20 e 210 kg. La cerniera System One è ideale per sostenere porte di peso fino a 500 kg, mentre la cerniera System 3 è indicata per porte di peso compreso tra 40 e 350 kg. Il ventaglio di possibilità di design che si apre al mondo della progettazione è pressoché infinito, e il movimento della porta fluido ed impeccabilmente elegante.

POSIZIONAMENTO DELLE CERNIERE

SELEZIONA LA TUA CERNIERA

www.fritsjurgens.com/it/tools

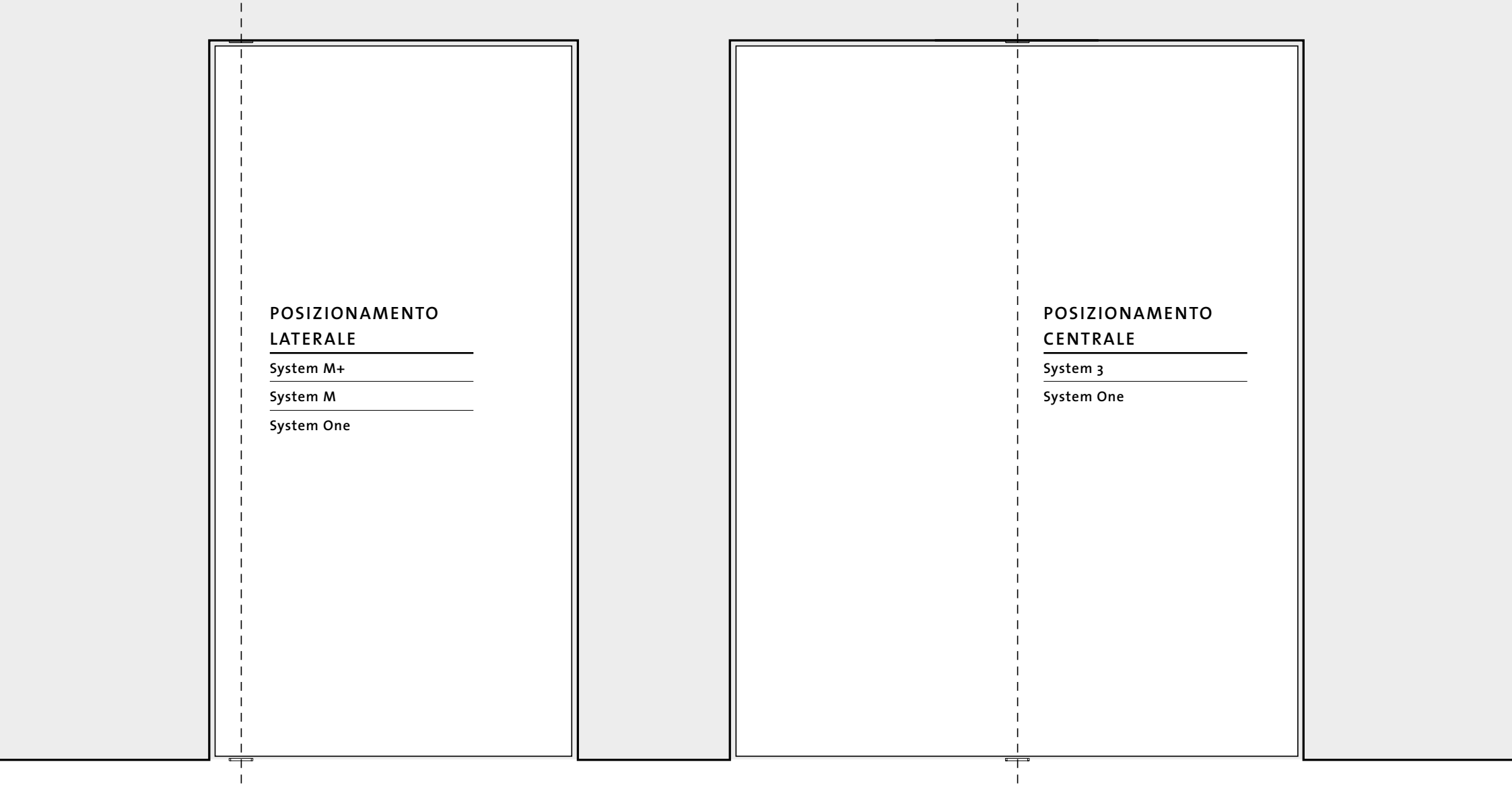

I sistemi di cerniere pivot FritsJurgens possono essere utilizzati per progettare porte a bilico con asse di rotazione laterale o centrale. Il sistema più adatto a ciascun progetto si definisce in base a due variabili: la posizione in cui si intende installare le cerniere, e le funzioni che si desidera conferire all'anta.

CONFRONTA TUTTI I SISTEMI

	SYSTEM M+	SYSTEM M	SYSTEM 3	SYSTEM ONE
Specifiche dei sistemi	M32+: 294,8 x 32 x 99,6 mm M32+: 2,6 KG M42+: 308,2 x 42 x 112,7 mm M42+: 3,6 KG	294,8 x 32 x 99,6 mm 2,6 KG	160 x 32 x 143 mm 0,75 KG	160 x 32 x 39 mm 0,36 KG
Materiale	Acciaio inox | Alluminio anodizzato	Acciaio inox | Alluminio anodizzato	Acciaio inox | Alluminio anodizzato	Acciaio inox | Alluminio anodizzato
Resistenza alla corrosione	EN 1670 - classe 5 (norma:0-5)	EN 1670 - classe 5 (norma:0-5)	EN 1670 - classe 5 (norma:0-5)	EN 1670 - classe 5 (norma:0-5)
Caratteristiche della porta	Apertura in due sensi | 180° rotazione Apertura in un senso | 90° rotazione	Apertura in due sensi | 180° rotazione Apertura in un senso | 90° rotazione	Apertura in due sensi | 360° rotazione	Apertura in due sensi | 360° rotazione Apertura in un senso | 90° rotazione
Posizioni di fermo	Posizioni di fermo 90°, -90°, 0°	Posizioni di fermo 90°, -90°, 0°	Posizioni di fermo 0°, 90°, 180°, 270°	Rotazione libera a 360°
Portata	20-500 KG	20-210 KG	40-350 KG	20-500 KG
Larghezza della porta	400-5000 mm	400-4400 mm	1000-3800 mm	Illimitata
Altezza della porta	Illimitata	Illimitata	Illimitata	Illimitata
Asse di rotazione	Min. 91 mm sul lato corto	Min. 91 mm sul lato corto	Min. 91 mm sul lato corto	Min. 91 mm sul lato corto
Spessore minimo della porta	M32+: Min. 40 mm M42+: Min. 50 mm	Min. 40 mm	Min. 40 mm	Min. 40 mm
Movimento della porta	Chiudiporta automatico da 125° e - 125 a 0° 1. **Damper Control** Freno idraulico che consente l'ammortizzazione dell'anta, sia in apertura che in chiusura. 2. **30° Speed Control** Velocità di chiusura regolabile nell'ultima fase di corsa dell'anta. L **Latch Control** Accelerazione regolabile sugli ultimi 10°, in chiusura.	Chiudiporta automatico da 125° e - 125 a 0° 1. **Damper Control** Freno idraulico che consente l'ammortizzazione dell'anta, sia in apertura che in chiusura.	A partire da ciascun angolo di 45° l'anta ruota automaticamente, in ambo i sensi, verso la successiva posizione di fermo.	Rotazione libera a 360°.
	VAI A SYSTEM M+	VAI A SYSTEM M	VAI A SYSTEM 3	VAI A SYSTEM ONE

Per rispondere alle esigenze specifiche di ciascuna porta a bilico, FritsJurgens propone quattro linee di cerniere pivot: ciascuna progettata per integrarsi a scomparsa nell'anta, e risultare al contempo di semplicissima installazione.

FUNZIONI

SYSTEM M+

Porte con apertura in due sensi
Angolo di rotazione 180°
Posizioni di fermo 90°, -90° e 0°
Chiudiporta automatico da 125° e - 125 a 0°

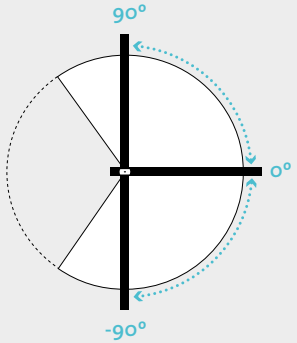

Porte con apertura in un senso*
Angolo di rotazione 90°
Posizioni di fermo 90° e 0°
Chiudiporta automatico da 125° a 0°

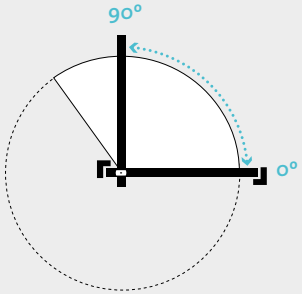

** Purché con battuta. Condizione dovuta alla presenza del sistema Latch Control (si veda pagina successiva)*

SYSTEM 3

Porte con apertura in due sensi
Angolo di rotazione 360°
Posizioni di fermo 0°, 90°, 180°, 270°

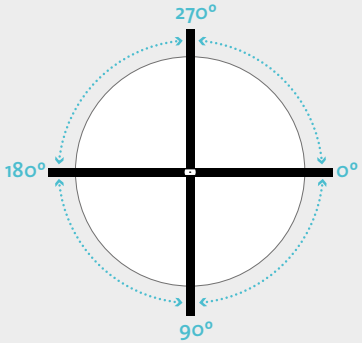

SYSTEM M

Porte con apertura in due sensi
Angolo di rotazione 180°
Posizioni di fermo 90°, -90° e 0°
Chiudiporta automatico da 125° e - 125 a 0°

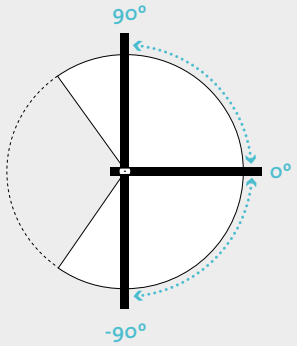

Porte con apertura in un senso
Angolo di rotazione 90°
Posizioni di fermo 90° e 0°
Chiudiporta automatico da 125° a 0°

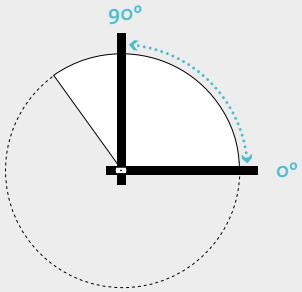

SYSTEM ONE

Porte con apertura in due sensi
Angolo di rotazione 360°

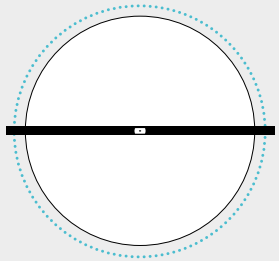

Porte con apertura in un senso
Angolo di rotazione 90°

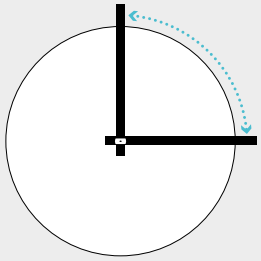

Quando la cerniera pivot sarà installata sul lato destro o sinistro dell'anta – che ruoterà dunque su asse laterale, aprendo a 90° o a 180° – la cerniera più adatta sarà selezionata tra System M+, System M e System One, secondo le funzioni desiderate. Qualora, invece, si preveda di posizionare la cerniera al centro della porta – consentendole una rotazione di 360° – la scelta sarà fatta, in base alle funzioni desiderate, tra System 3 e System One.

MOVIMENTO

SYSTEM M+ | CHIUDIPORTA AUTOMATICO DA 125° E -125° A 0°

1. **Damper Control** Freno idraulico che consente l'ammortizzazione dell'anta, sia in apertura che in chiusura.

2. **30° Speed Control** Velocità di chiusura regolabile nell'ultima fase di corsa dell'anta.

L **Latch Control** Accelerazione regolabile sugli ultimi 10°, in chiusura.

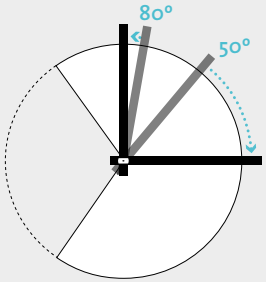

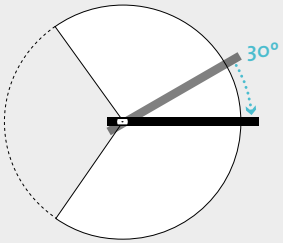

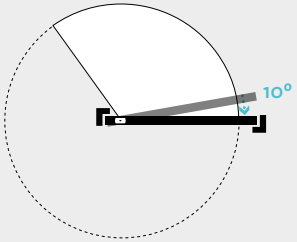

SYSTEM 3

A partire da ciascun angolo di 45° l'anta ruota automaticamente, in ambo i sensi, verso la successiva posizione di fermo.

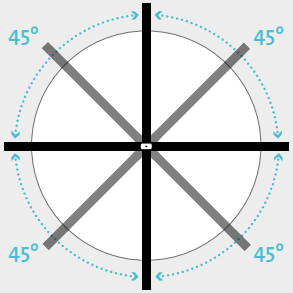

SYSTEM M | CHIUDIPORTA AUTOMATICO DA 125° E -125° A 0°

1. **Damper Control** Freno idraulico che consente l'ammortizzazione dell'anta, sia in apertura che in chiusura.

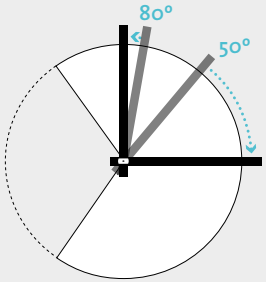

SYSTEM ONE

Rotazione libera a 360°

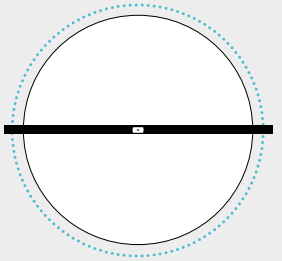

Nelle cerniere System M e System M+, il movimento della porta a bilico viene generato e controllato dalla motion technology. La tecnologia Motion technology sfrutta l'energia idraulica traducendola in un movimento fluido, e totalmente controllato, della porta. Questo è ciò che rende la motion technology unica nel suo genere. La cerniera System 3 è in grado di compiere una rotazione di 360° ed arrestarsi nelle apposite posizioni di fermo ad ogni quarto del cerchio descritto. System One, la più compatta tra le cerniere in gamma, funge puramente da punto girevole.

FRITSJURGENS SYSTEM M+/M

SYSTEM M+

SPECIFICHE DEI SISTEMI

Tipologie	M32+ SCA M32+ SCB M32+ SCC M32+ SCD M32+ SCE	M42+ SCF M42+ SCG
Dimensioni	M32+ 294,8 x 32 x 99,6 mm	M42+ 308,2 x 42 x 112,7 mm
Peso	2,6 KG	3,6 KG
Materiale	Acciaio inox | Alluminio anodizzato	
Resistenza alla corrosione	EN 1670 - classe 5 (norma:0-5)	

SPECIFICHE PORTA

Senso di apertura	Apertura in due sensi | Angolo di rotazione 180° Apertura in un senso | Angolo di rotazione 90° con battuta* *Condizione dovuta alla presenza del sistema Latch Control	
Posizioni di fermo	Posizioni di fermo 90°, -90°, 0°	
Portata	20-500 KG	
Larghezza della porta	400 - 5000 mm	
Altezza della porta	Illimitata	
Asse di rotazione	Min. 91 mm tra asse di rotazione e lato corto	
Min. Spessore della porta	M32+ 40 mm	M42+ 50 mm

MOVIMENTO DELLA PORTA

Movimento della porta	Chiudiporta automatico da 125° e - 125 a 0°
Damper Control	Freno idraulico che consente l'ammortizzazione dell'anta, sia in apertura che in chiusura.
30° Speed Control	Velocità di chiusura regolabile nell'ultima fase di corsa dell'anta.
Latch Control	Accelerazione regolabile sugli ultimi 10°, in chiusura.
	Tutti i controlli possono essere regolati separatamente da sotto la porta.

SYSTEM M

SPECIFICHE DEI SISTEMI

Tipologie	M32 SCAA M32 SCA M32 SCB M32 SCC
Dimensioni	294,8 x 32 x 99,6 mm
Peso	2,6 KG
Materiale	Acciaio inox | Alluminio anodizzato
Resistenza alla corrosione	EN 1670 - classe 5 (norma:0-5)

SPECIFICHE PORTA

Senso di apertura	Apertura in due sensi | Angolo di rotazione 180° Apertura in un senso | Angolo di rotazione 90°
Posizioni di fermo	Posizioni di fermo 90°, -90°, 0°
Portata	20-210 KG
Larghezza della porta	400 - 4400 mm
Altezza della porta	Illimitata
Asse di rotazione	Min. 91 mm tra asse di rotazione e lato corto
Min. Spessore della porta	40 mm

MOVIMENTO DELLA PORTA

Movimento della porta	Chiudiporta automatico da 125° e - 125 a 0°
Damper Control	Freno idraulico che consente l'ammortizzazione dell'anta, sia in apertura che in chiusura.
	Il controllo può essere regolato separatamente da sotto la porta.

La cerniera System M+ garantisce il controllo assoluto del movimento di qualsiasi porta a bilico di peso compreso tra 20 e 500 kg; la cerniera System M assolve la stessa funzione per quelle di peso compreso tra 20 e 210 kg. Entrambi i sistemi sono dotati di motion technology.

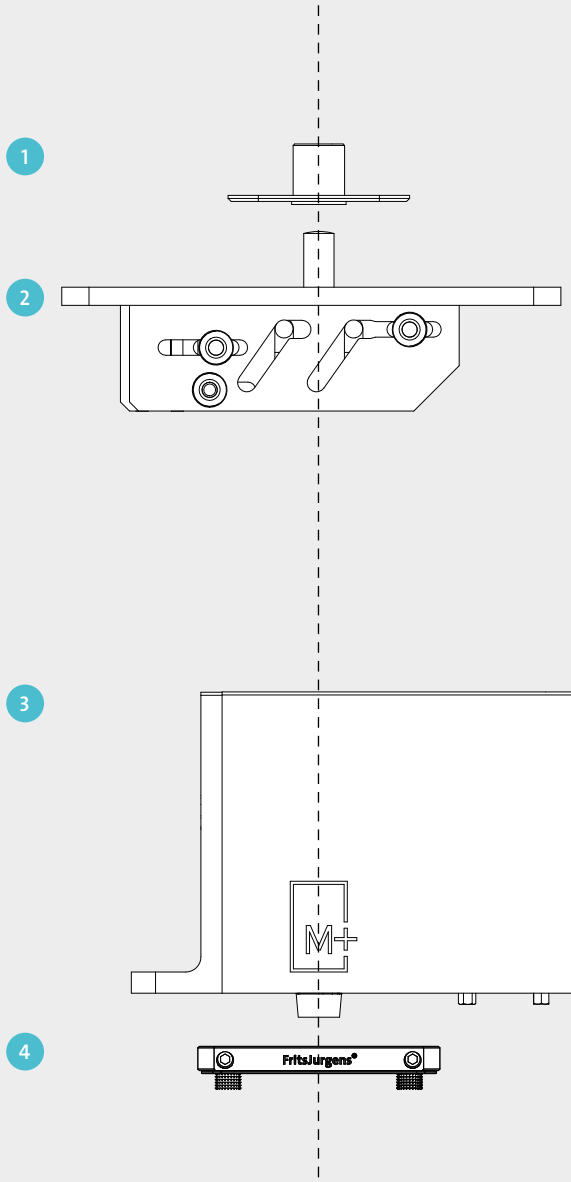

COMPONENTI SYSTEM M+

1. Piastra a soffitto (300352)
2. Cerniera superiore (200201)
3. System M+ (100532)
4. Piastra pavimento rettangolare (400711) o rotonda (400411)

Piastra a soffitto e piastra a pavimento in acciaio inox (serie 420) o PVD nero.
Kit di montaggio incluso (704000)

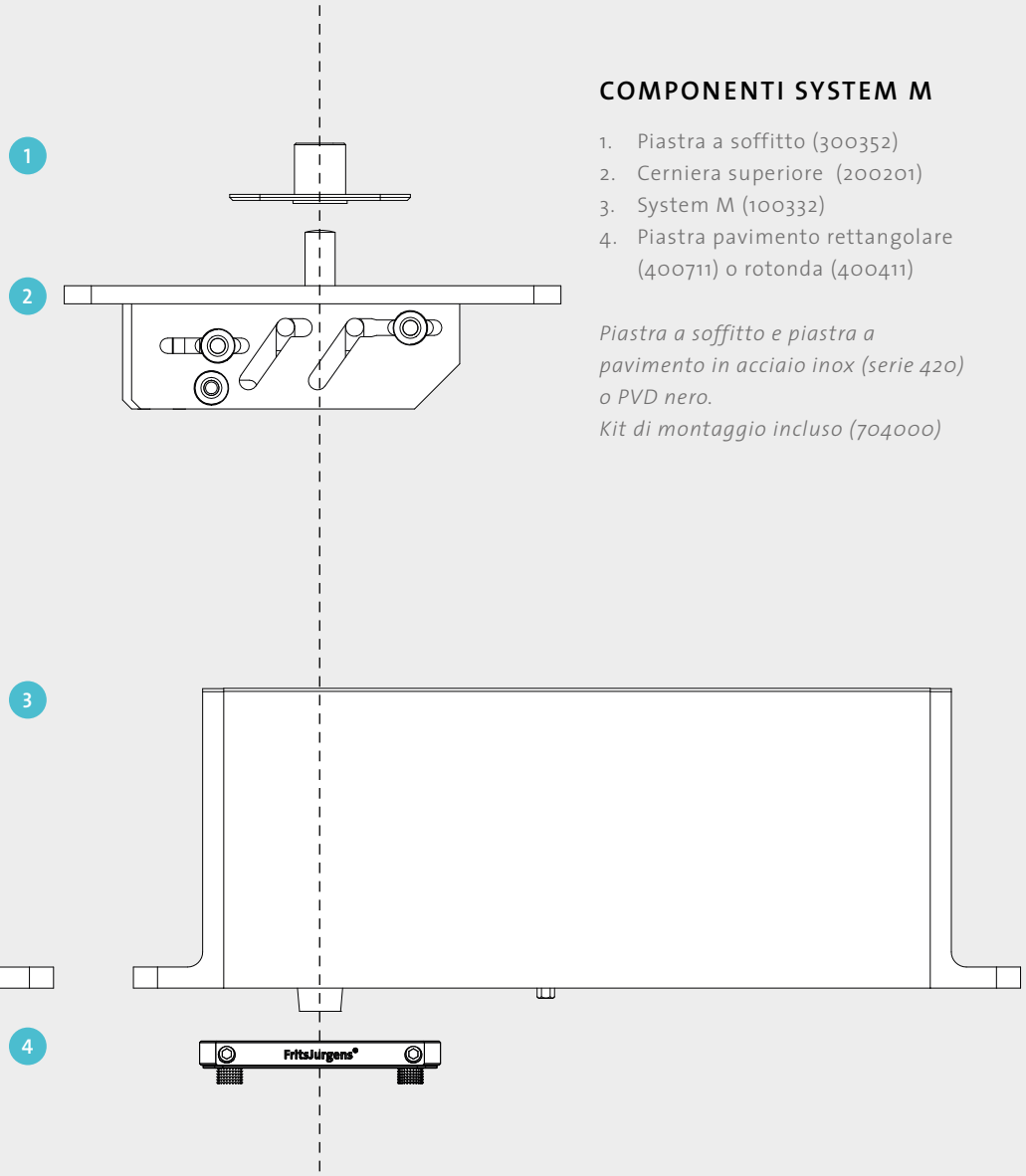

COMPONENTI SYSTEM M

1. Piastra a soffitto (300352)
2. Cerniera superiore (200201)
3. System M (100332)
4. Piastra pavimento rettangolare (400711) o rotonda (400411)

Piastra a soffitto e piastra a pavimento in acciaio inox (serie 420) o PVD nero.
Kit di montaggio incluso (704000)

Le cerniere System M+ e System M vengono fornite complete dei componenti indicati sopra. Sia la piastra a pavimento rettangolare a scomparsa che quella rotonda sono disponibili nelle colorazioni acciaio inox (serie 420) e PVD nero. Le piastre a pavimento sono realizzate in acciaio temprato solido e garantiscono, pertanto, la più assoluta resistenza alla corrosione e ai graffi. La piastra a soffitto è disponibile nelle colorazioni acciaio inox e nero, da abbinare alla rispettiva piastra a pavimento selezionata.

SYSTEM M+
CON MOTION TECHNOLOGY

DAMPER CONTROL

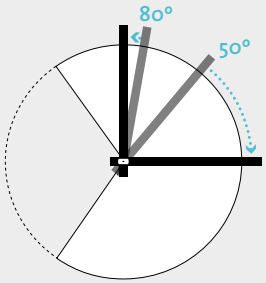

Il Damper Control garantisce una duplice funzione. La funzione “freno idraulico” di ammortizzazione in apertura – grazie a cui raggiunto l’angolo di apertura di 80°, la porta incontra una sempre maggiore resistenza nel suo movimento – impedisce all’anta di aprirsi fino ad urtare la parete posta al di dietro. La funzione di ammortizzazione in chiusura consente all’anta di chiudersi con la delicatezza di un sussurro.

30° SPEED CONTROL

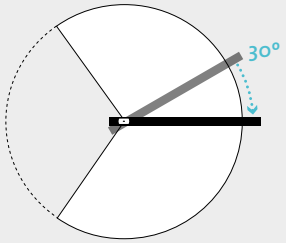

La funzione 30° Speed Control consente di regolare con massima precisione la velocità con cui l’anta compie gli ultimi 30° del proprio movimento di chiusura.

LATCH CONTROL

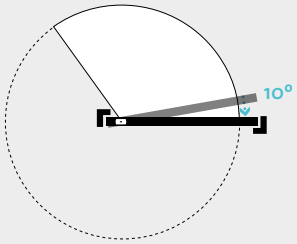

La funzione Latch Control consente di regolare l’accelerazione finecorsa dell’anta al fine di garantirne la perfetta chiusura. Latch Control permette di conferire all’anta, negli ultimi 10° della rotazione verso la posizione 0°, l’adeguata accelerazione che ne assicuri la corretta chiusura.

SYSTEM M
CON MOTION TECHNOLOGY

DAMPER CONTROL

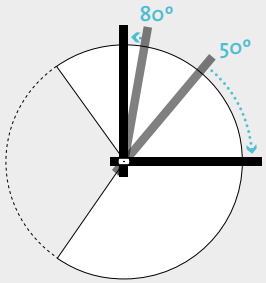

Il Damper Control garantisce una duplice funzione. La funzione “freno idraulico” di ammortizzazione in apertura – grazie a cui raggiunto l’angolo di apertura di 80°, la porta incontra una sempre maggiore resistenza nel suo movimento – impedisce all’anta di aprirsi fino ad urtare la parete posta al di dietro. La funzione di ammortizzazione in chiusura consente all’anta di chiudersi con la delicatezza di un sussurro.

Nelle cerniere System M e System M+, il movimento della porta a bilico viene generato e controllato dalla motion technology . La cerniera System M+ offre ulteriori funzioni di regolazione che garantiscono il controllo assoluto del movimento di chiusura della porta, grazie ai sistemi 30° Speed Control e Latch Control.

SYSTEM M+
CON MOTION TECHNOLOGY

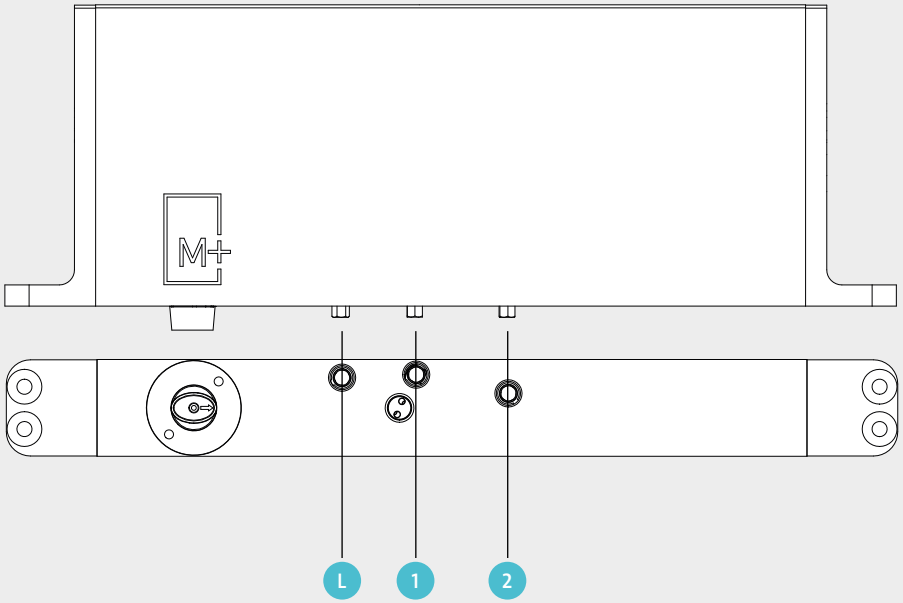

1 Damper Control — Conferisce alla porta un movimento di chiusura fluido ed elegante impedendole al contempo, quando spinta in apertura, di aprire fino ad urtare l'eventuale parete che si trovi al di dietro (freno idraulico).

2 30° Speed Control — Consente di regolare la velocità di chiusura dell'anta nell'ultima fase del suo movimento.

L Latch Control — Consente di regolare l'accelerazione finecorsa dell'anta al fine di garantirne la perfetta chiusura.

SYSTEM M
CON MOTION TECHNOLOGY

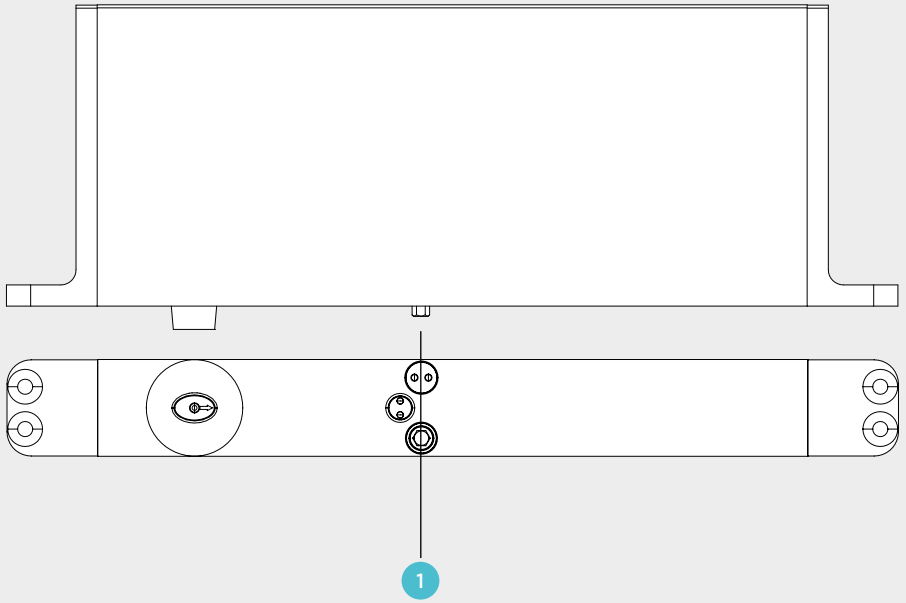

1 Damper Control — Conferisce alla porta un movimento di chiusura fluido ed elegante impedendole al contempo, quando spinta in apertura, di aprire fino ad urtare l'eventuale parete che si trovi al di dietro (freno idraulico).

System M+ e System M sono entrambi dotati di motion technology. La motion technology sfrutta l'energia idraulica trasformandola in un movimento della porta estremamente fluido e, al contempo, totalmente controllato.

DISEGNI TECNICI SYSTEM M32+

1. Piastra a soffitto (300352)
   60 x 40 x 17 mm
2. Cerniera superiore (200201)
   165 x 32 x 41 mm
3. System M32+ (100532)
   294,8 x 32 x 99,6 mm
4. Piastra rettangolare (400711)
   80 x 40 x 9 mm

   Optional:
   Piastra rotonda (400411)
   Ø80 x 9 mm

Downloads

System M32+ disegni 2D

System M32+ disegni 3D

System M32+ Modelli BIM

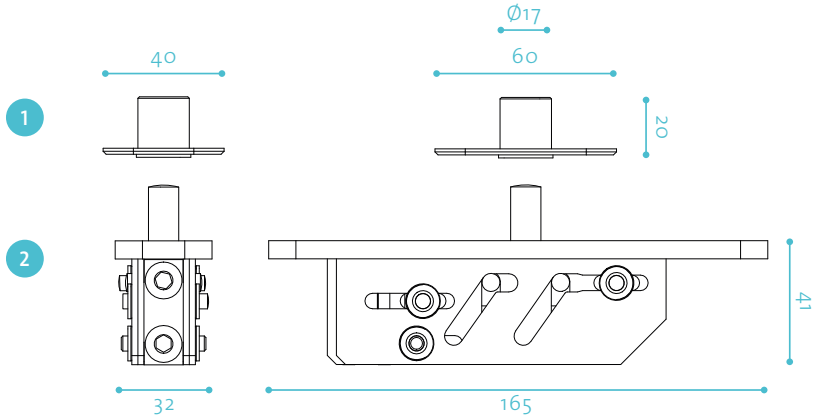

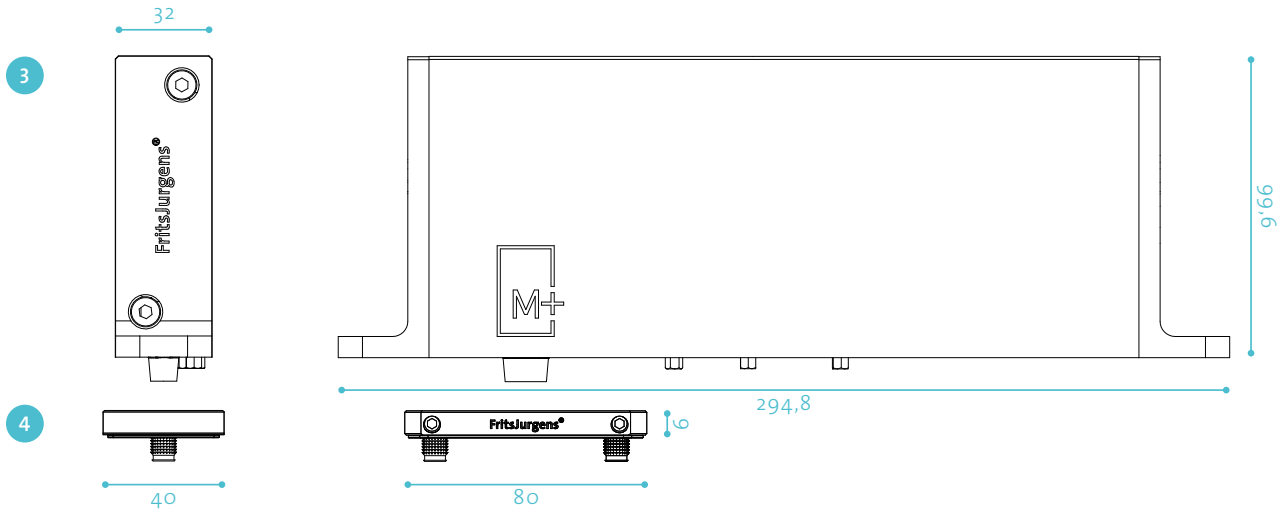

DISEGNI TECNICI SYSTEM M42+

1. Piastra a soffitto (300352)
   60 x 40 x 17 mm

2. Cerniera superiore (200201)
   165 x 32 x 41 mm

3. System M42+ (100332)
   308,2 x 42 x 112,7 mm

4. Piastra rettangolare (400711)
   80 x 40 x 9 mm

   Optional:
   Piastra rotonda (400411)
   Ø80 x 9 mm

Downloads

System M42+ disegni 2D

System M42+ disegni 3D

System M42+ modelli BIM

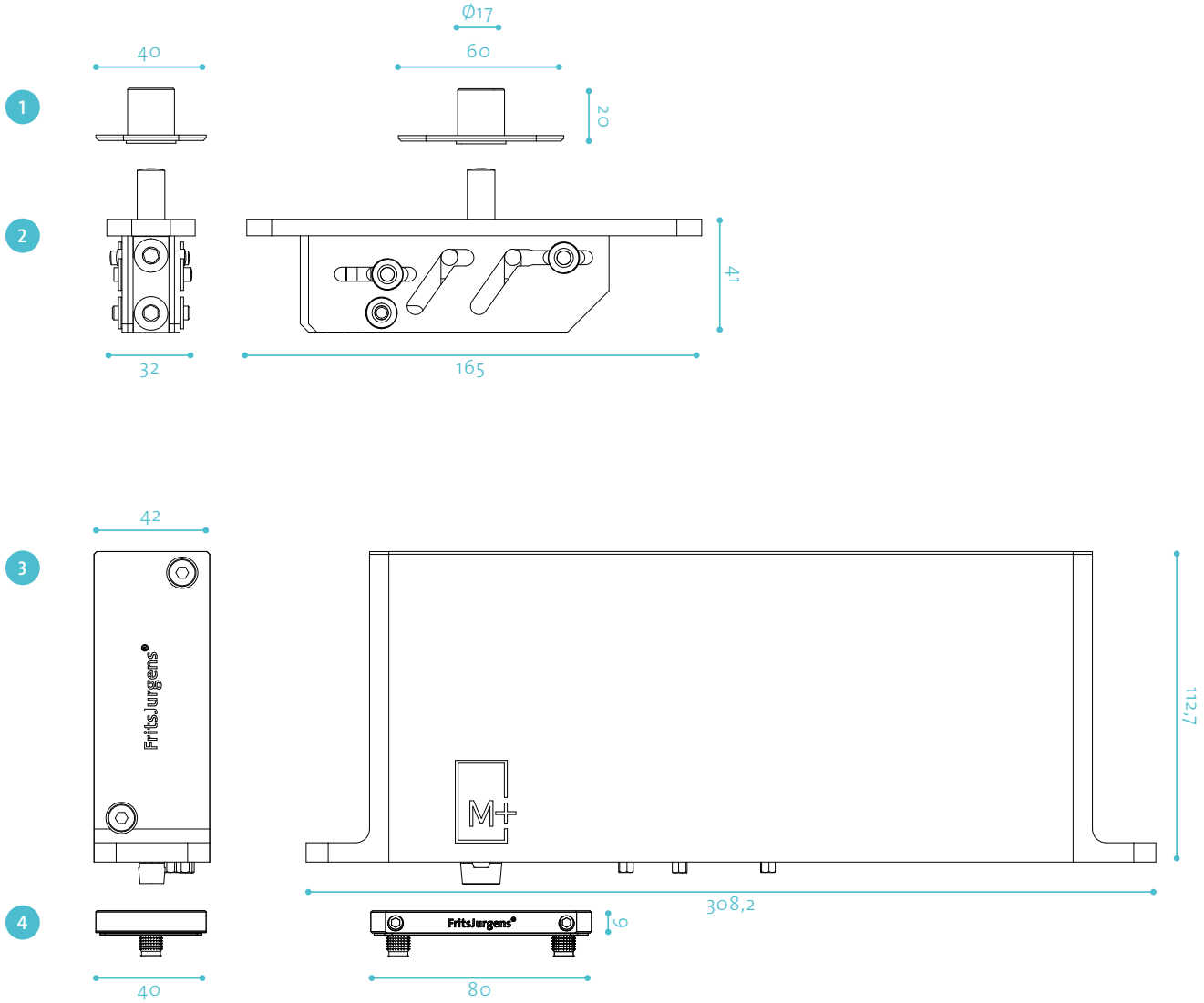

DISEGNI TECNICI SYSTEM M

1. Piastra a soffitto (300352)
   60 x 40 x 17 mm
2. Cerniera superiore (200201)
   165 x 32 x 41 mm
3. System M32 (100332)
   294,8 x 32 x 99,6 mm
4. Piastra rettangolare (400711)
   80 x 40 x 9 mm

   Optional:
   Piastra rotonda (400411)
   Ø80 x 9 mm

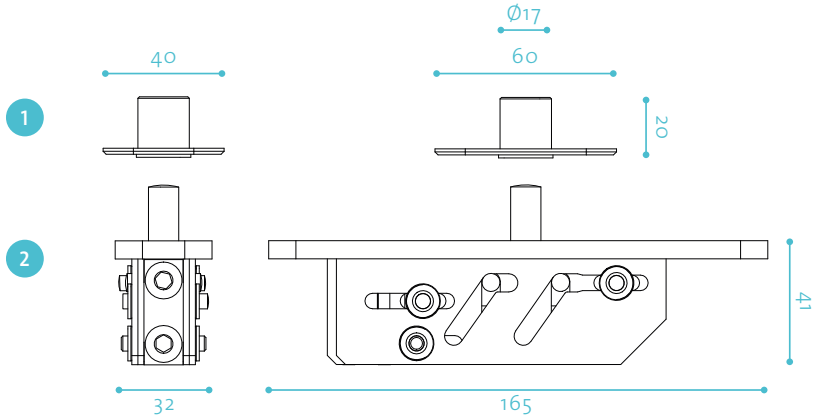

Downloads

System M_disegni 2D

System M_disegni 3D

System M_modelli BIM

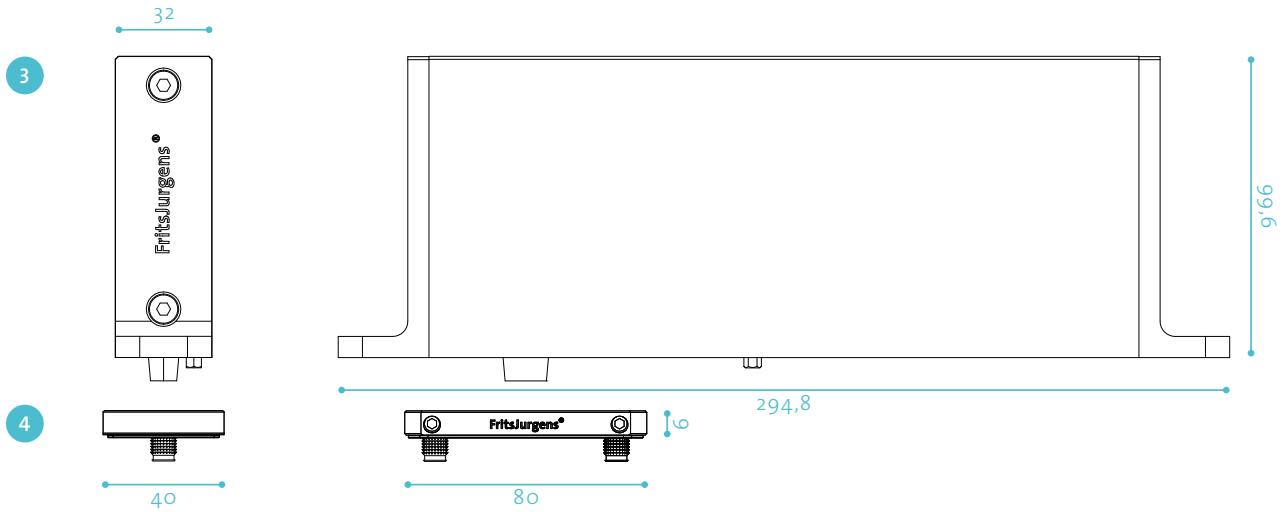

DESIGN OPTIONS SYSTEM M+/M

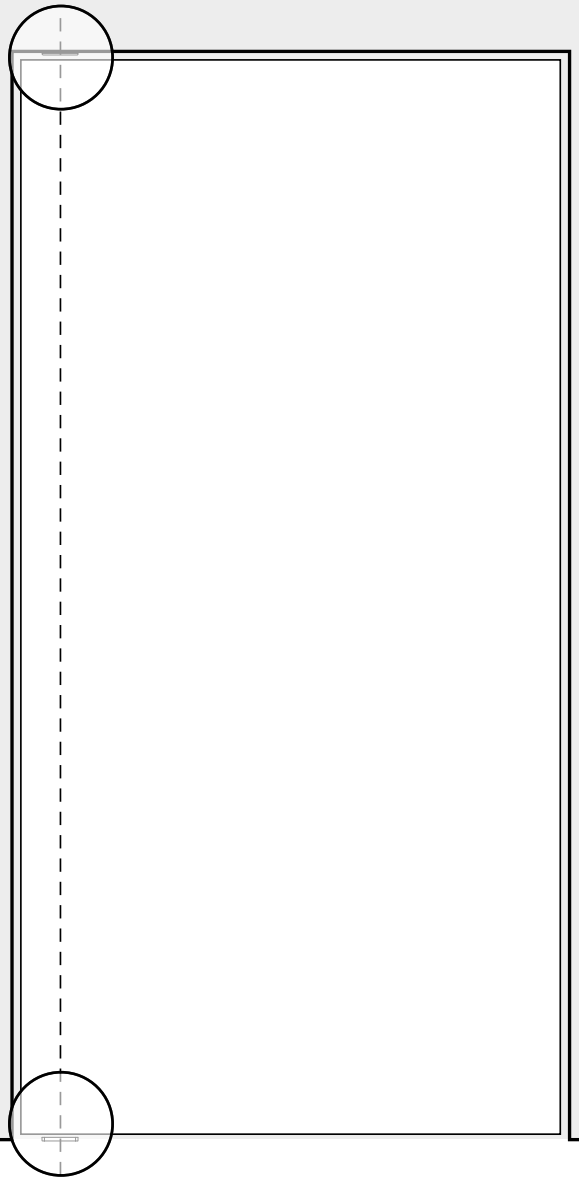

Piastra rettangolare (400711)
Acciaio inox (Serie 420)
80 x 40 x 9 mm
Scarica disegni 2D
Scarica disegni 3D

Piastra rotonda (400411)
Acciaio inox (Serie 420)
Ø80 x 9 mm
Scarica disegni 2D
Scarica disegni 3D

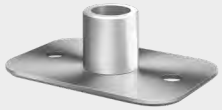

Piastra a soffitto (300352)
Acciaio inox (Serie 420)
60 x 40 x 17 mm
Scarica disegni 2D
Scarica disegni 3D

Piastra rettangolare (400712)
PVD nero
80 x 40 x 9 mm
Scarica disegni 2D
Scarica disegni 3D

Piastra rotonda (400412)
PVD nero
Ø80 x 9 mm
Scarica disegni 2D
Scarica disegni 3D

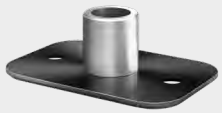

Piastra a soffitto (300353)
PVD nero
60 x 40 x 17 mm
Scarica disegni 2D
Scarica disegni 3D

La piastra a pavimento è disponibile in due diverse finiture e conformazioni: acciaio inox spazzolato (serie 420) e PVD nero; entrambe sono disponibili in versione rettangolare a scomparsa e rotonda. Le piastre a pavimento FritsJurgens sono realizzate in acciaio temprato e garantiscono, pertanto, massima resistenza ai graffi. La piastra a soffitto è disponibile esclusivamente nella versione a sezione rettangolare, nelle colorazioni acciaio inox spazzolato e nero.

CONFIGURATORE SYSTEM M+/M

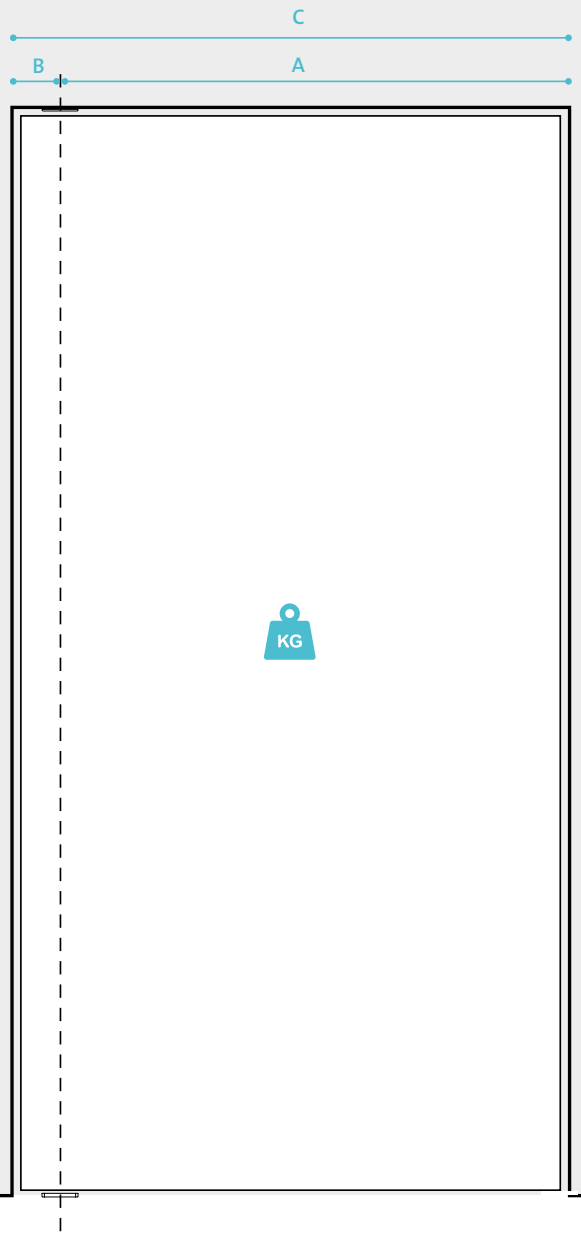

CONFIGURATORE ONLINE

www.fritsjurgens.com/it/M

Per conferire alla porta il movimento più appropriato la cerniera System M+ è disponibile in sette varianti, e la cerniera System M in quattro varianti; tutte appositamente tarate su specifiche combinazioni di peso e larghezza dell'anta. L'altezza della porta non è soggetta a limitazioni.

Adatta a porte a bilico di peso compreso tra 20 e 500 kg, la cerniera System M+ può essere installata indistintamente su porte apribili in un senso o in due sensi. Quando installata su porte con battuta, la funzione Latch Control ne garantisce la perfetta chiusura.
La cerniera System M è adatta a porte a bilico di peso compreso tra 20 e 210 kg.

ESEMPIO

Utilizzare la tabella di selezione alla pagina successiva.
Specifiche porta: larghezza 1600 mm, altezza 3200 mm, peso 165 kg. La distanza tra l'asse di rotazione della cerniera ed il lato della porta è di 91 mm.

1. Misurate la distanza tra l'asse di rotazione ed il lato di chiusura della porta:
   C meno B = A: 1509 mm
2. Misurate la larghezza della porta
   C = 1600 mm
3. Inserite il peso
   KG = 165 kg

Il sistema più adatto per la vostra porta è il seguente:
M32(+) SCD

La vostra porta a bilico ha dimensioni diverse da quelle illustrate in tabella? Non esitate a contattarci: FritsJurgens dispone di un proprio test lab interno che consente di verificare la compatibilità dei sistemi con le vostre esigenze specifiche.

CONFIGURATORE SYSTEM M+

CONFIGURATORE ONLINE

www.fritsjurgens.com/it/M

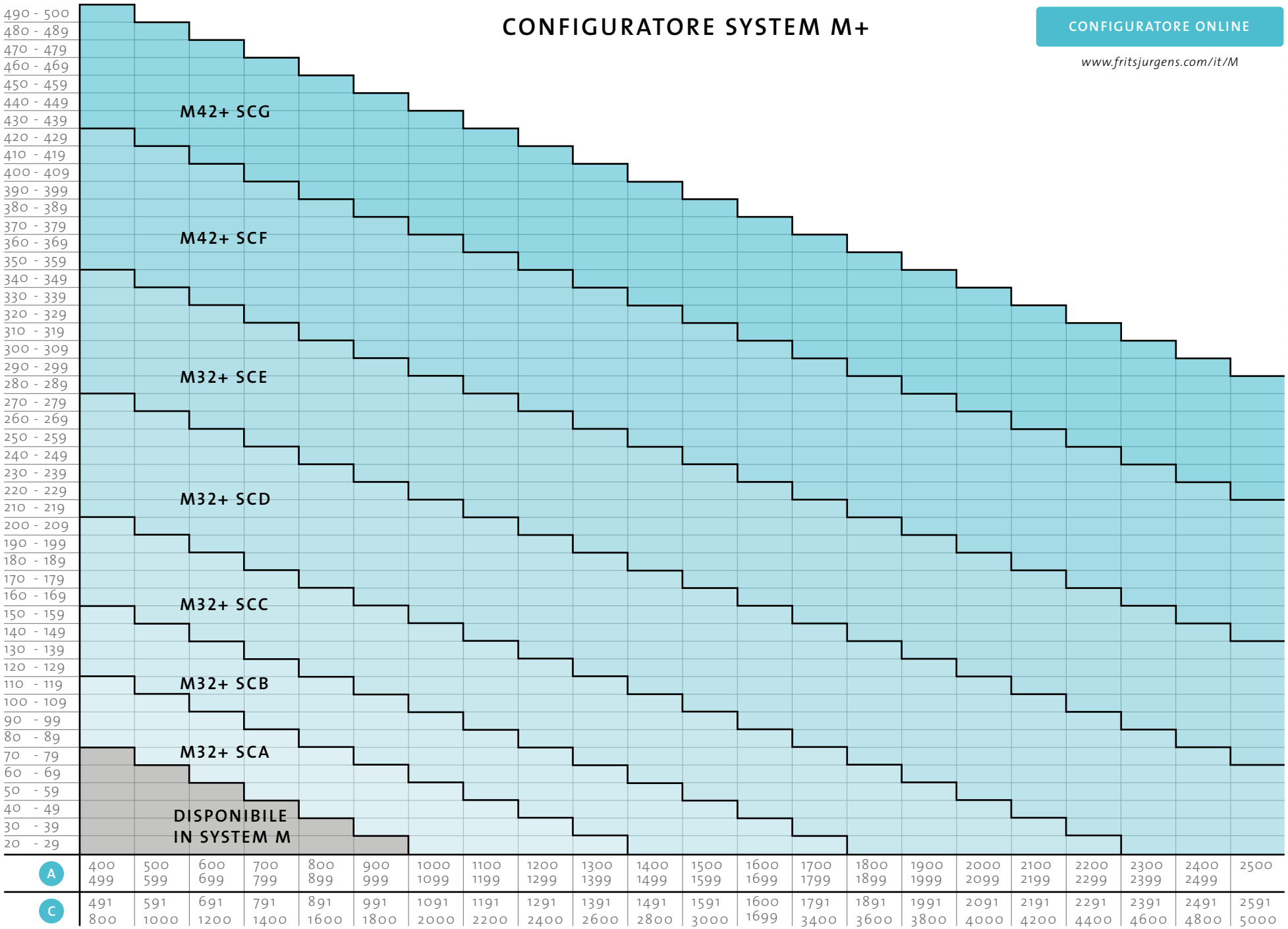

CONFIGURATORE SYSTEM M

CONFIGURATORE ONLINE

www.fritsjurgens.com/it/M

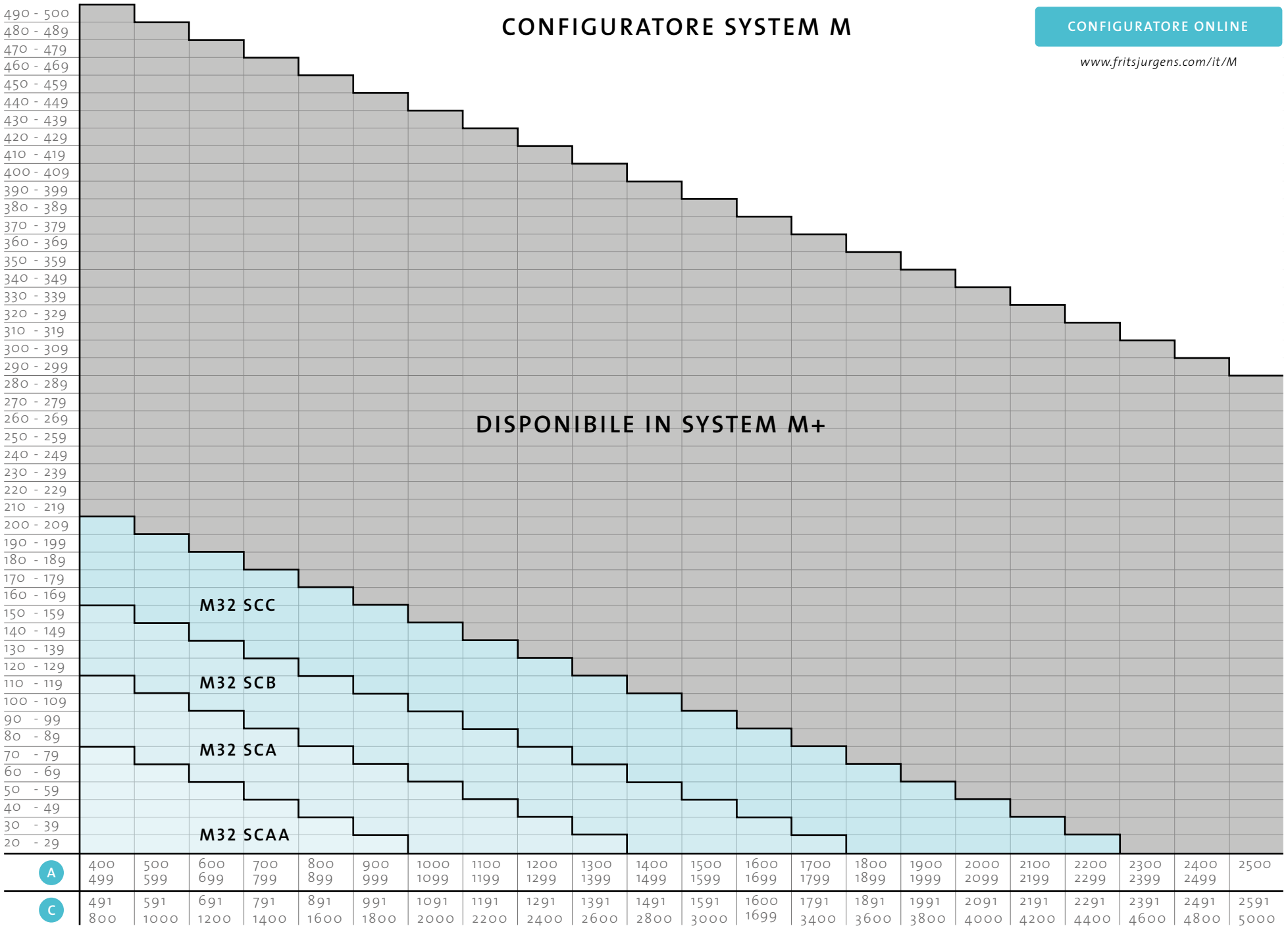

FRITSJURGENS SYSTEM 3

SYSTEM 3

SPECIFICHE DEI SISTEMI

Tipologie	System 3-9016 System 3-9020 System 3-9024 System 3-9028
Dimensioni	160 x 32 x 143 mm
Peso	0,75 KG
Materiale	Acciaio inox | Alluminio anodizzato
Resistenza alla corrosione	EN 1670 - classe 5 (norma:0-5)

DOOR SPECIFICHE

Senso di apertura	Apertura in due sensi o | 360° angolo di rotazione
Posizioni di fermo	Posizioni di fermo 0°, 90°, 180° e 270°
Portata	40-350 KG
Larghezza della porta	1000 - 3800 mm
Altezza della porta	Illimitata
Asse di rotazione	Centrale
Min. Spessore della porta	40 mm

MOVIMENTO DELLA PORTA

Movimento della porta	A partire da ciascun angolo di 45° l'anta ruota automaticamente, in ambo i sensi, verso la successiva posizione di fermo.

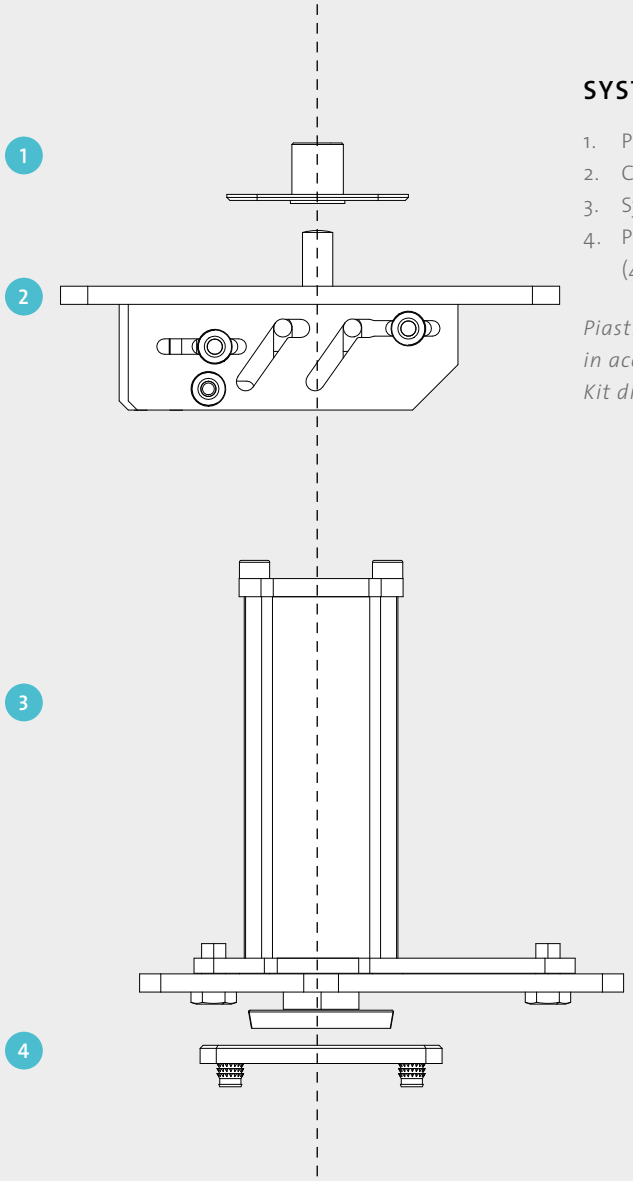

SYSTEM 3 COMPONENTI

1. Piastra a soffitto (300352)
2. Cerniera superiore (200201)
3. System 3 (1001XX)
4. Piastra pavimento rettangolare (400601) o rotonda (400401)

Piastra a soffitto e piastra a pavimento in acciaio inox (serie 420).
Kit di montaggio incluso (701000)

System 3 è la cerniera ideale per pareti divisorie e si adatta perfettamente a porte e pannelli che ruotano a 360°, compiendo un cerchio completo su sé stessi. System 3 ha posizioni di fermo su ciascun angolo di 90°: l'anta, quando spinta in rotazione, tende sempre a raggiungere, e ad arrestarsi, su una di queste.

DISEGNI TECNICI SYSTEM 3

1. Piastra a soffitto (300352)
   60 x 40 x 17 mm

2. Cerniera superiore (200201)
   165 x 32 x 41 mm

3. System 3 (1001XX)
   160 x 32 x 143 mm

4. Piastra rettangolare (400601)
   80 x 40 x 6 mm

   Optional:
   Piastra rotonda (400401)
   Ø80 x 6 mm

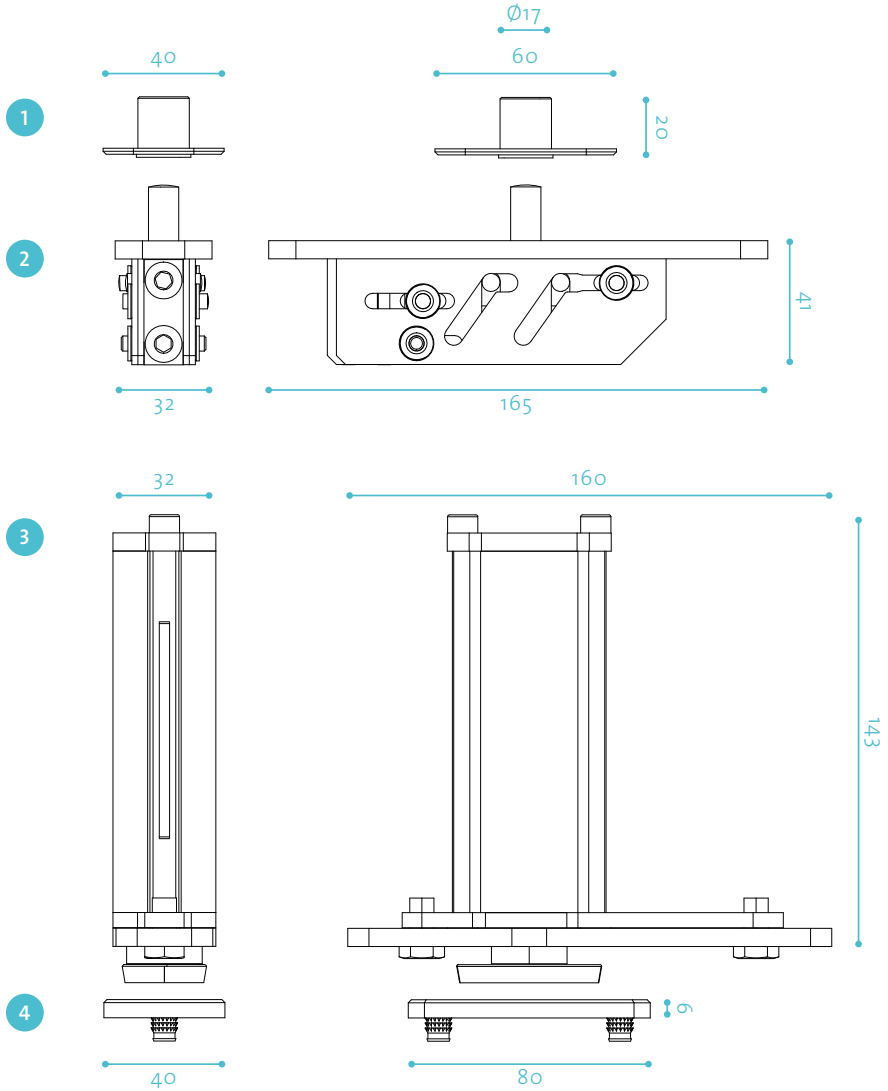

Downloads

System 3 disegni 2D

System 3 disegni 3D

System 3 modelli BIM

CONFIGURATORE SYSTEM 3

CONFIGURATORE ONLINE

www.fritsjurgens.com/it/3

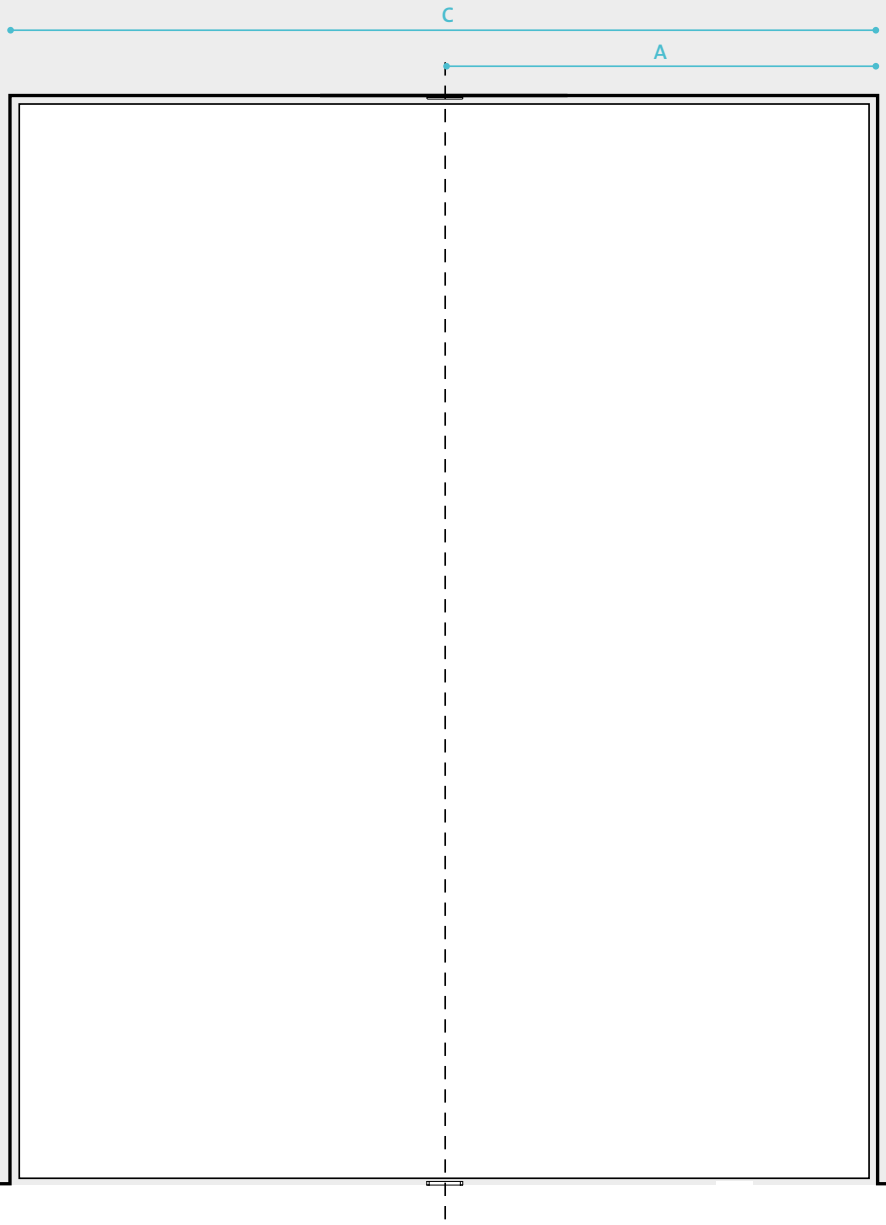

Per conferire alla porta il movimento più appropriato, la cerniera System 3 è disponibile in quattro varianti appositamente tarate su specifiche combinazioni di peso e larghezza dell'anta. L'altezza della porta non è soggetta a limitazioni.

In caso di porte a bilico particolarmente alte e/o di eventuali varazioni di pressione all'interno dell'edificio, per assicurare il funzionamento ottimale della porta selezionare la variante della cerniera System 3 indicata per le porte di peso immediatamente superiore, così da garantire la necessaria forza di chiusura.

ESEMPIO

Utilizzare la tabella di selezione alla pagina successiva. Specifiche porta: Larghezza 2400 mm, altezza 3200 mm, peso 165 kg.

1. Misurate la larghezza della porta
   C = 2400 mm
2. Misurate la distanza tra l'asse di rotazione ed il lato di chiusura della porta:
   A (C:2) 2400 mm : 2 = 1200 mm
3. Inserite il peso
   KG = 165 kg

Il sistema più adatto per la vostra porta è il seguente:

9024

La vostra porta a bilico ha dimensioni diverse da quelle illustrate in tabella? Non esitate a contattarci: FritsJurgens dispone di un proprio test lab interno che consente di verificare la compatibilità dei sistemi con le vostre esigenze specifiche.

CONFIGURATORE SYSTEM 3

CONFIGURATORE ONLINE

www.fritsjurgens.com/it/3

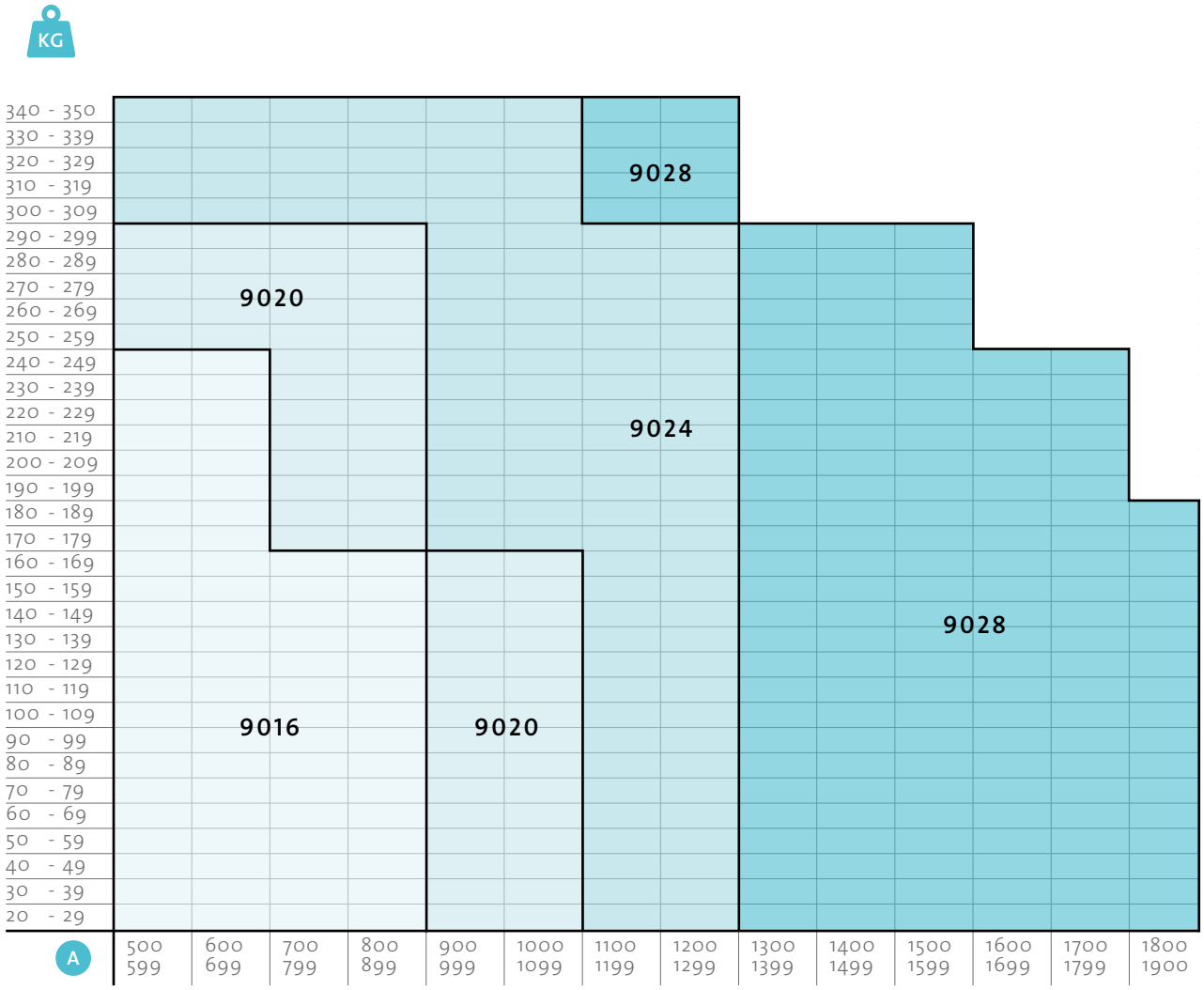

FRITSJURGENS SYSTEM ONE

SYSTEM ONE

SPECIFICHE DEI SISTEMI

Type	System One
Dimensioni	160 x 32 x 39 mm
Peso	0,36 KG
Materiale	Acciaio inox | Alluminio anodizzato
Resistenza alla corrosione	EN 1670 - classe 5 (norma:0-5)

SPECIFICHE PORTA

Senso di apertura	Apertura in due sensi | 360° angolo di rotazione Apertura in un senso | 90° angolo di rotazione
Portata	0-500 KG
Larghezza della porta	Illimitata
Altezza della porta	Illimitata
Asse di rotazione	Min. 91 mm tra asse di rotazione e lato corto
Min. Spessore della porta	40 mm

MOVIMENTO DELLA PORTA

Movimento della porta	Rotazione libera a 360°

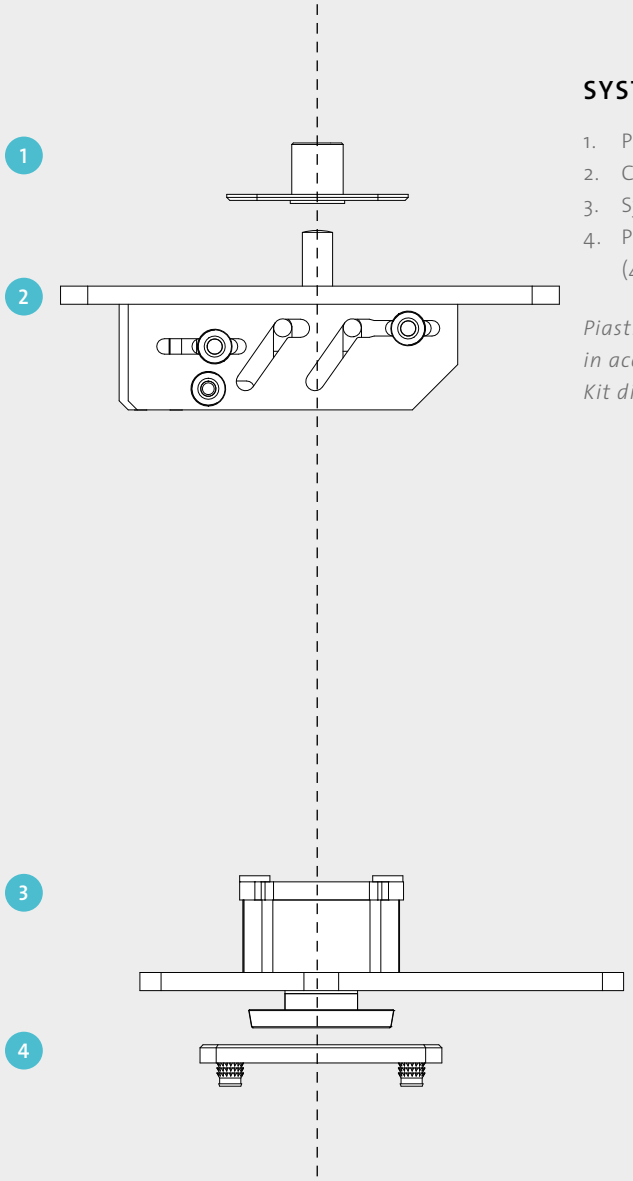

SYSTEM ONE COMPONENTI

1. Piastra a soffitto (300352)
2. Cerniera superiore (200201)
3. System One (100101)
4. Piastra pavimento rettangolare (400601) o rotonda (400401)

Piastra a soffitto e piastra a pavimento in acciaio inox (serie 420).
Kit di montaggio incluso (701000)

La cerniera System One si distingue da tutte le altre in gamma per la sua estrema semplicità: un punto girevole puro, con portata 500 kg. System One permette una rotazione fino a 360°.

DISEGNI TECNICI SYSTEM ONE

1. Piastra a soffitto (300352)
   60 x 40 x 17 mm
2. Cerniera superiore (200201)
   165 x 32 x 41 mm
3. System One (100101)
   160 x 32 x 38 mm
4. Piastra rettangolare (400601)
   80 x 40 x 6 mm

   Optional:
   Piastra rotonda (400401)
   Ø80 x 6 mm

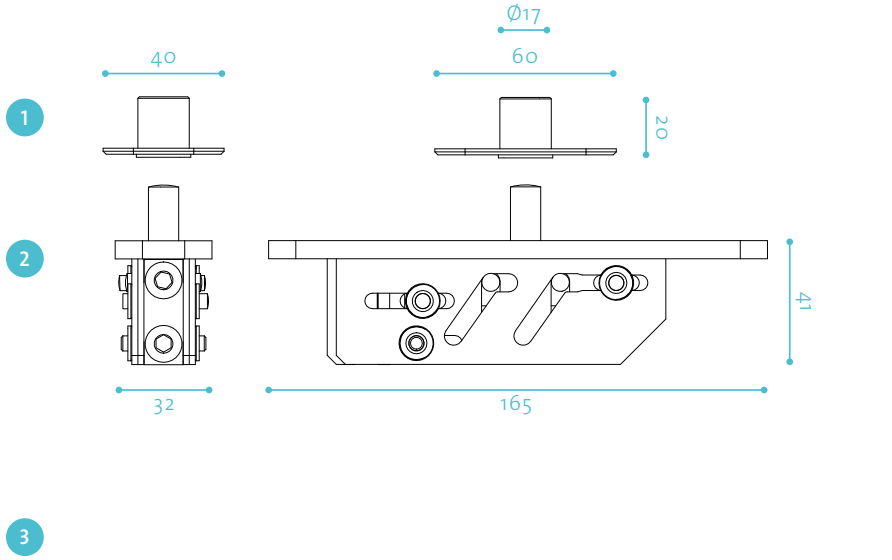

Downloads

System One disegni 2D

System One disegni 3D

System One modelli BIM

CARICO DI PRESSIONE

AREA

2119 mm²

PESO

500 kg = 4905 N

CARICO DI PRESSIONE

2.31 N/mm²

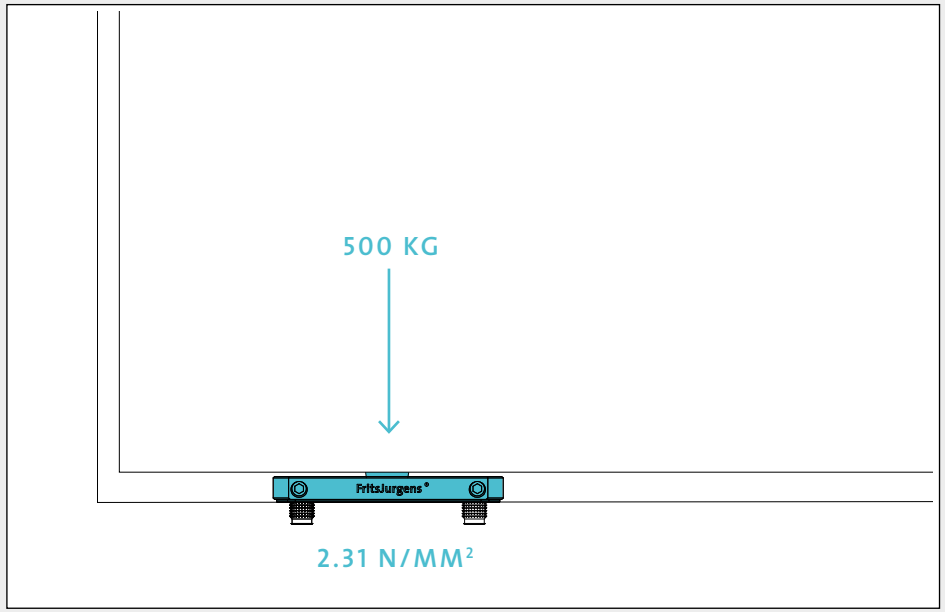

COME RIFERIMENTO

AREA

100 mm²

PESO

70 kg = 687 N

CARICO DI PRESSIONE

6.87 N/mm²

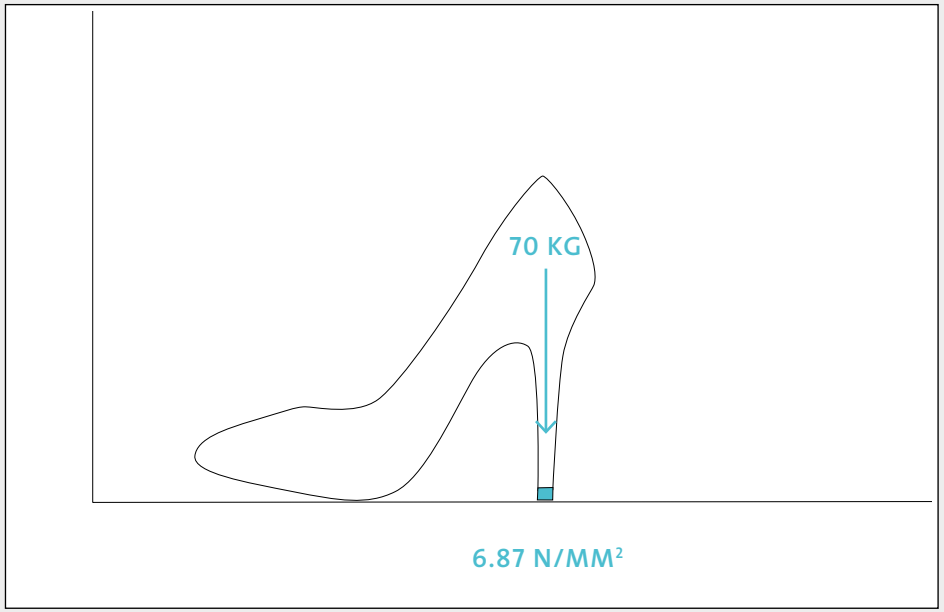

Una porta dotata di cerniera pivot FritsJurgens® poggia su una piastra a pavimento di 40 x 80 mm producendo un carico di pressione (Fw) di 1,80 N/mm2 a fronte di un peso di 500 kg. Per l'applicazione sul vostro pavimento si rimanda alla scheda tecnica fornita dal produttore dello stesso. A livello orientativo, una donna di 70 chili in tacchi a spillo produce un carico di pressione (Fw) di 6,87 N/mm2.

FORZA LATERALE (ESEMPIO)

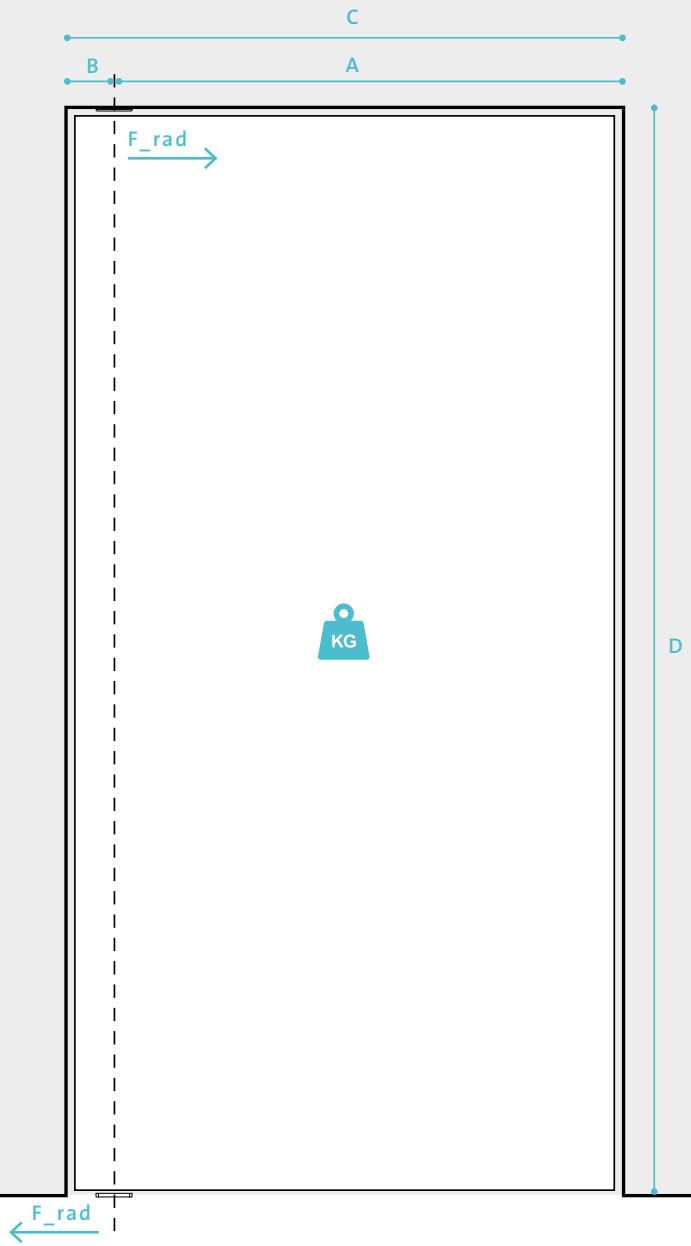

B=91 MM, PESO PORTA 500 KG

D \ C	500	750	1000	1250	1500	1750	2000
3000	260 N	464 N	669 N	873 N	1078 N	1282 N	1486N
2900	269 N	480 N	692 N	903 N	1115 N	1326 N	1538 N
2800	279 N	498 N	717 N	936 N	1154 N	1373 N	1592 N
2700	289 N	516 N	743 N	970 N	1197 N	1424 N	1651 N
2600	300 N	536 N	772 N	1007 N	1243 N	1479 N	1715 N
2500	312 N	557 N	803 N	1048 N	1293 N	1538 N	1784 N
2400	325 N	580 N	836 N	1091 N	1347 N	1602 N	1858 N
2300	339 N	606 N	872 N	1139 N	1405 N	1672 N	1939 N
2200	355 N	633 N	912 N	1191 N	1469 N	1748 N	2027 N
2100	371 N	663 N	955 N	1247 N	1539 N	1831 N	2123 N
2000	390 N	697 N	1003 N	1310 N	1616 N	1923 N	2229 N

B=1/5 LARGHEZZA PORTA, PESO PORTA 500 KG

D \ C	500	750	1000	1250	1500	1750	2000
3000	245 N	368 N	491 N	613 N	736 N	858 N	981 N
2900	254 N	381 N	507 N	634 N	761 N	888 N	1015 N
2800	263 N	394 N	526 N	657 N	788 N	920 N	1051 N
2700	273 N	409 N	545 N	681 N	818 N	954 N	1090 N
2600	283 N	425 N	566 N	708 N	849 N	990 N	1132 N
2500	294 N	442 N	589 N	736 N	883 N	1030 N	1177 N
2400	307 N	460 N	613 N	766 N	920 N	1030 N	1226 N
2300	320 N	480 N	640 N	800 N	960 N	1120 N	1280 N
2200	334 N	502 N	669 N	836 N	1003 N	1171 N	1338 N
2100	350 N	526 N	701 N	876 N	1051 N	1226 N	1401 N
2000	368 N	552 N	736 N	920 N	1104 N	1288 N	1472 N

La distanza minima per B è di 91 mm. Si vedano sopra due esempi. Il posizionamento della cerniera System 3 o System One al centro della porta non comporta la generazione di maggiore forza laterale (f_rad) a carico del pavimento e del soffitto.

ACCESSORI: CABLE GROMMET | CERNIERA SUPERIORE CON FORO PASSACAVO

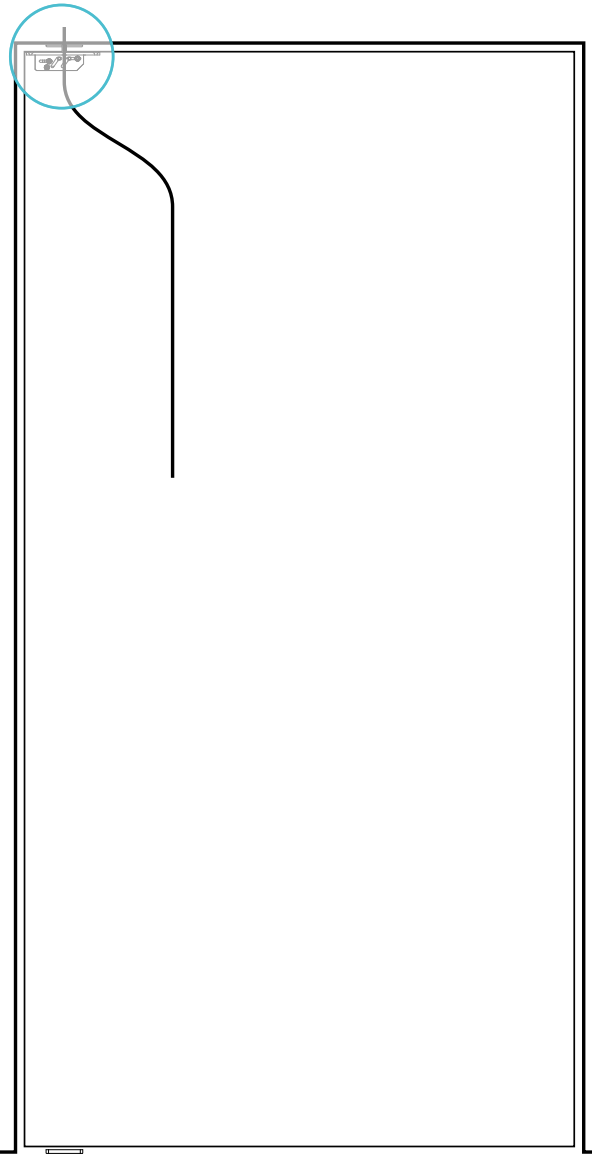

La cerniera superiore con foro passacavo Cable Grommet rende possibile il passaggio invisibile di cavi attraverso l'anta, consentendone il cablaggio. Questa speciale cerniera superiore è dotata di foro passacavo integrato da Ø7,5 mm. La cerniera superiore in variante foro passacavo, completa di rispettiva piastra a soffitto, può essere fornita – in alternativa ai corrispondenti modelli standard – assieme a ciascuno dei kit FritsJurgens.

CABLE GROMMET | CERNIERA SUPERIORE CON FORO PASSACAVO

SPECIFICHE

Tipologie	FritsJurgens cerniera superiore - con passacavi (200211) FritsJurgens piastra a soffitto - con passacavi (300361)
Dimensioni	165 x 32 x 41 mm

ADATTA A PORTE

Senso di apertura	Apertura in due sensi Apertura in un senso
Portata	0-500 KG
Larghezza della porta	Illimitata
Altezza della porta	Illimitata
Asse di rotazione	Min. 91 mm tra asse di rotazione e lato corto
Min. Spessore della porta	40 mm

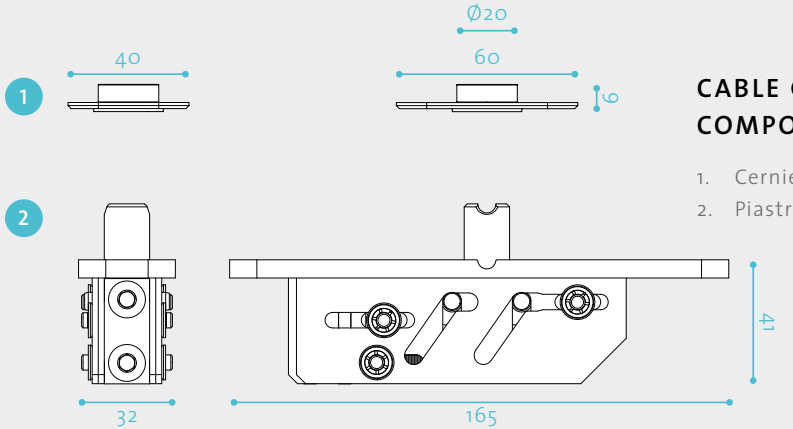

CABLE GROMMET COMPONENTI

1. Cerniera superiore - con passacavi
2. Piastra a soffitto - con passacavi

Downloads

Cerniera superiore - foro passacavo disegni 2D

Cerniera superiore - foro passacavo disegni 3D

Piastra a soffitto - foro passacavo disegni 2D

Piastra a soffitto - foro passacavo disegni 3D

INSTALLAZIONE

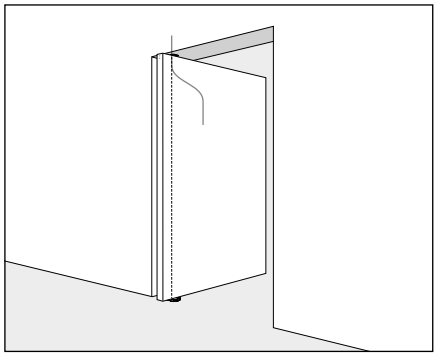

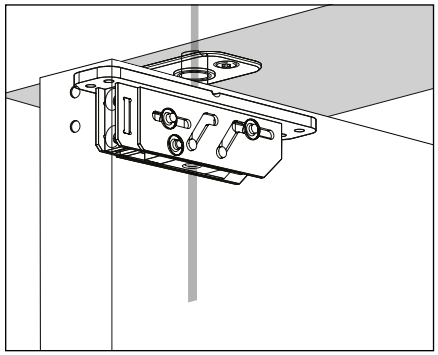

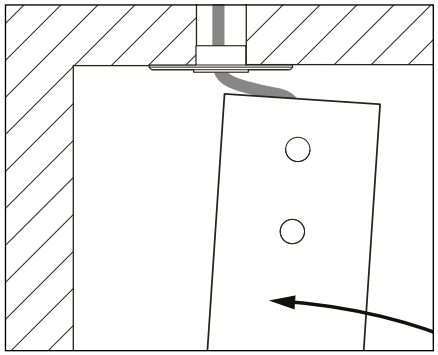

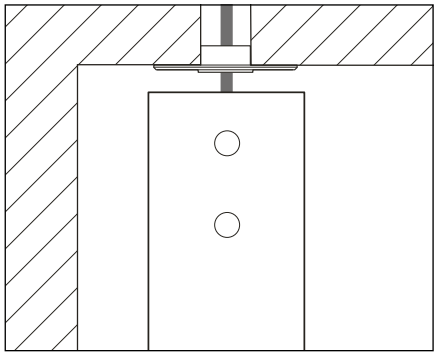

ACCESSORI: FLUSH

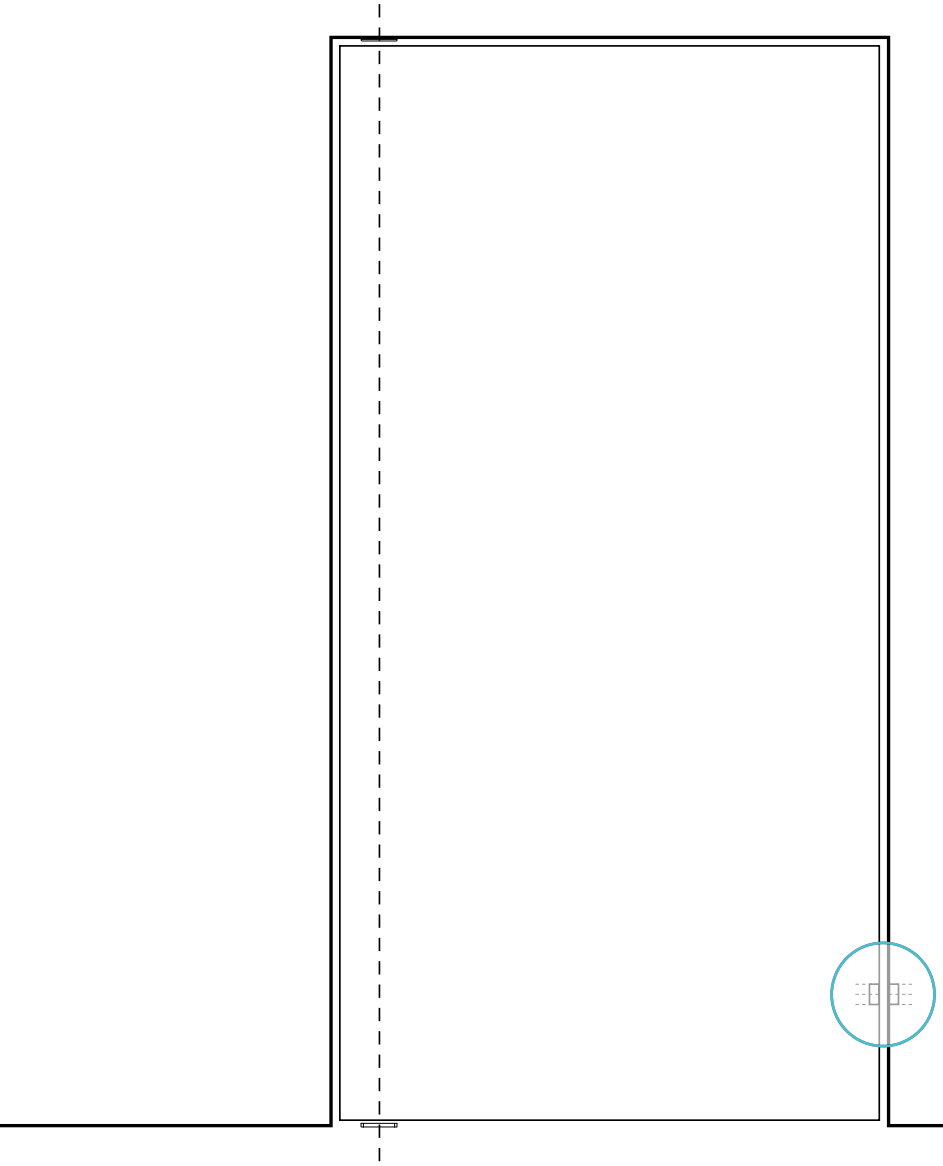

Il sistema di chiusura magnetica Flush è costituito da due potenti magneti che, installati rispettivamente nella parte inferiore della porta e sulla parete (o porta) ad essa adiacente, consentono il perfetto allineamento reciproco tra le configurazioni. A prescindere da peso e dimensioni della vostra porta a bilico, Flush ne potenzia la posizione di chiusura a 0°: il risultato è un impeccabile filo parete.

FLUSH

SPECIFICHE

Tipologie	FritsJurgens Flush 707001 (Acciaio inox) FritsJurgens Flush 707002 (black) Optional: punta da trapano Forstner Ø22 mm (con anello di bloccaggio)
Dimensioni	50 x 22 x 15 mm

ADATTA A PORTE

Senso di apertura	Apertura in due sensi Apertura in un senso
Portata	0-500 KG
Larghezza della porta	Illimitata
Altezza della porta	Illimitata
Asse di rotazione	Min. 91 mm tra asse di rotazione e lato corto
Min. Spessore della porta	40 mm

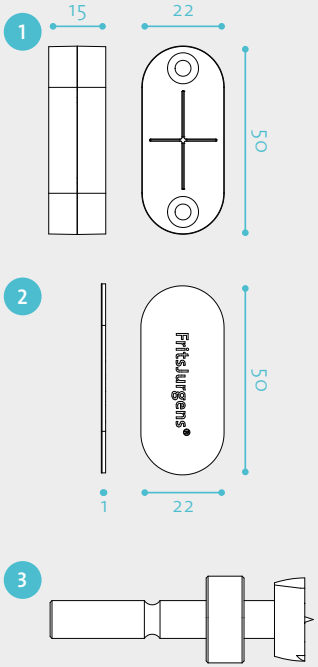

FLUSH COMPONENTI

1. Magneti (2x)
2. Piastre di copertura (2x)
3. Optional: punta da trapano Ø22 mm

Piastre di copertura in acciaio inox o nero

Downloads

Flush 2D disegni 2D

Flush 3D disegni 3D

INSTALLAZIONE

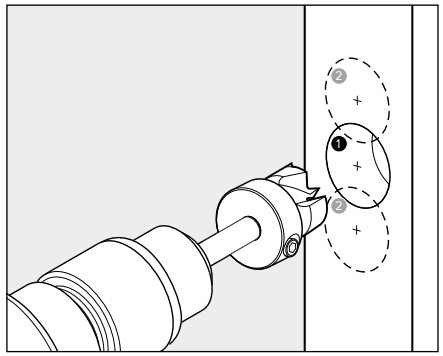

Si raccomanda l'uso di:
Punta da trapano Forstner Ø22 mm
Ordinabile come optional

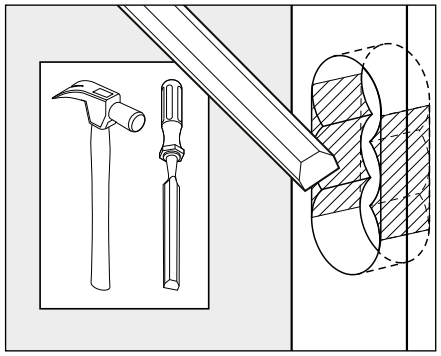

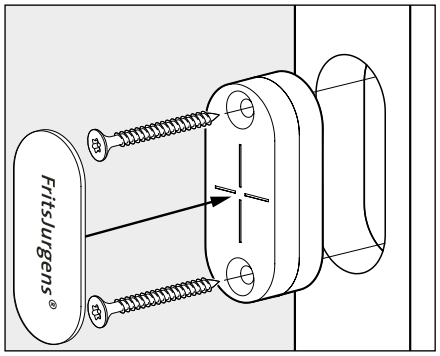

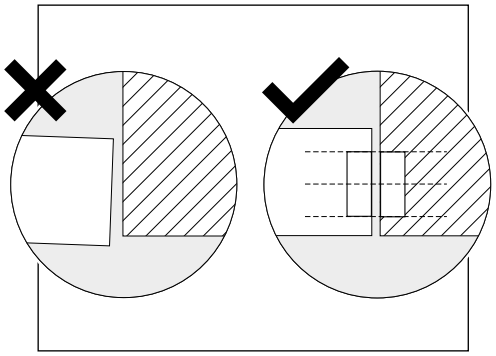

Linea di giunzione <---->
3.0 mm - 6.0 mm

ACCESSORI: HEXAGON GUIDE

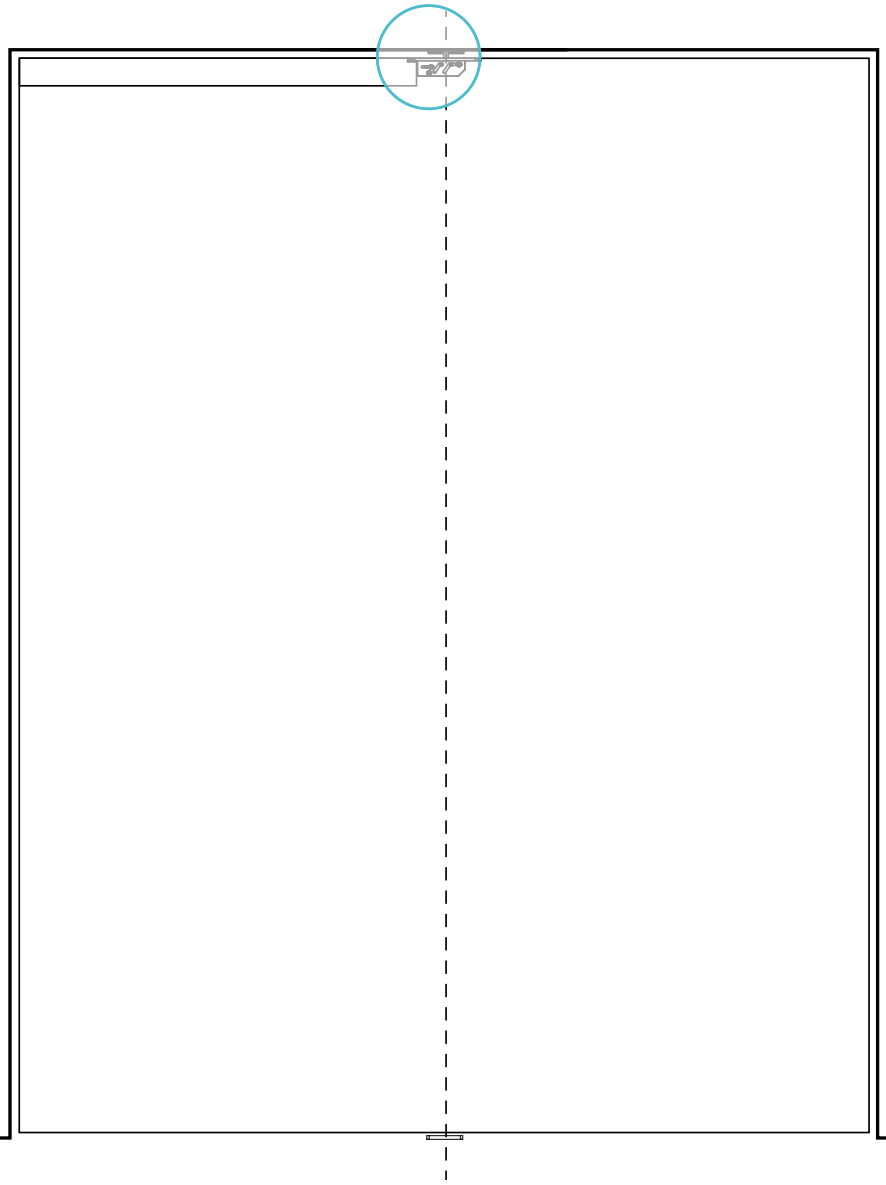

La guida esagonale Hexagon Guide agevola l'installazione della porta a bilico. La distanza minima necessaria tra l'asse di rotazione e il margine della porta è 91 mm, quella massima corrisponde al centro stesso dell'anta. Nel caso in cui il punto di rotazione disti oltre 280 mm dal margine della porta, la guida esagonale Hexagon Guide ne agevolerà l'installazione.

HEXAGON GUIDE

SPECIFICHE

Tipologie	FritsJurgens Hexagon Guide - 1 m (706000) FritsJurgens Hexagon Guide - 2 m (706200)
Dimensioni	1M: 998 x 31.5 x 44 mm | 2M: 1998 x 31.5 x 44 mm

ADATTA A PORTE

Senso di apertura	Apertura in due sensi Apertura in un senso
Portata	0-500 KG
Larghezza della porta	Illimitata
Altezza della porta	Illimitata
Asse di rotazione	Min. 280 mm tra asse di rotazione e lato corto
Min. Spessore della porta	40 mm

HEXAGON GUIDE COMPONENTI

1. Hexagon Guide
2. Hexagon chiave esagonale

Downloads

Hexagon guide 1 m disegni 2D

Hexagon guide 1 m disegni 3D

Hexagon guide 2 m disegni 2D

Hexagon guide 2 m disegni 3D

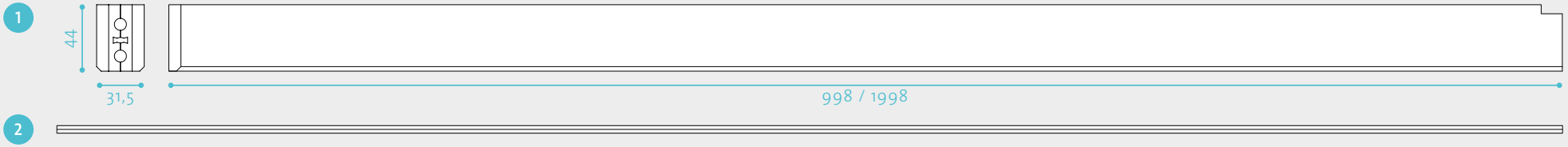

INSTALLAZIONE

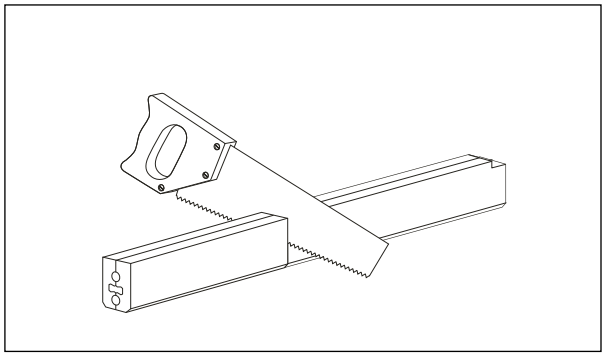

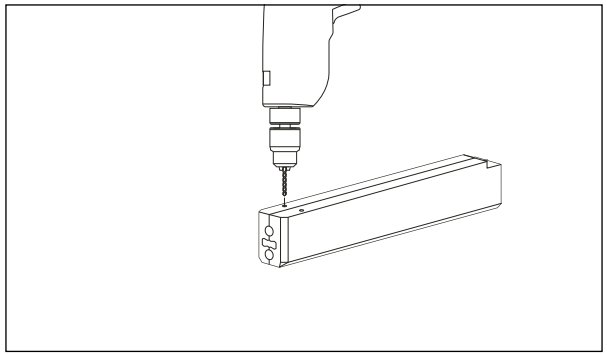

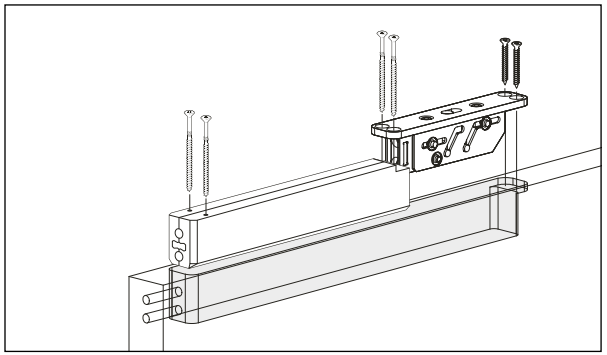

ACCESSORI: AXLE WRENCH | CHIAVE DI APERTURA DEL PERNO

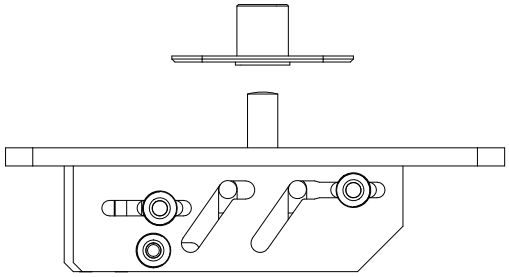

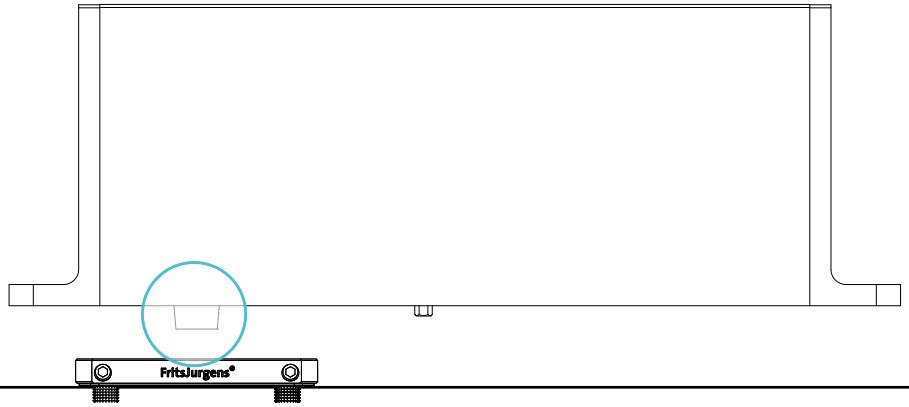

Quando si installa una porta corredata di cerniera System M+/M, questa dovrà essere posata in posizione aperta. Poiché la cerniera System M+/M è fornita con perno in posizione neutra a 0°, sarà necessario ruotare il perno a 90° in una delle due direzioni possibili – secondo il verso di posa desiderato – per procedere all'installazione dell'anta. Per far questo è possibile avvalersi dell'apposita chiave di apertura del perno Axle Wrench, che consente di orientare la freccia riportata nella parte inferiore del cardine verso la direzione in cui si procederà a posare la porta.
In caso di uso frequente, è possibile montare la piastra a pavimento (art. 400701) direttamenete sulla chiave Axle Wrench.

AXLE WRENCH | CHIAVE DI APERTURA DEL PERNO

SPECIFICHE

Tipologie	FritsJurgens Axle Wrench (500503)
Dimensioni	400 x 36 x 3 mm

AXLE WRENCH COMPONENTI

1. Axle Wrench
2. 2x viti M6 (per il fissaggio della piastra a pavimento)

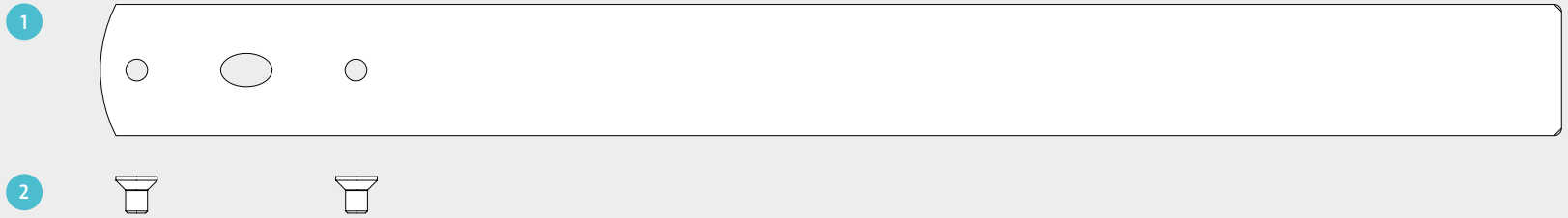

INSTALLAZIONE

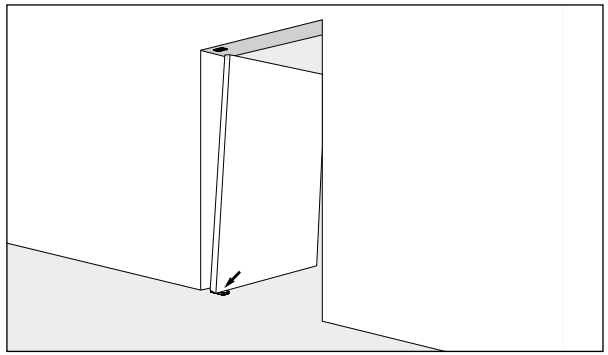

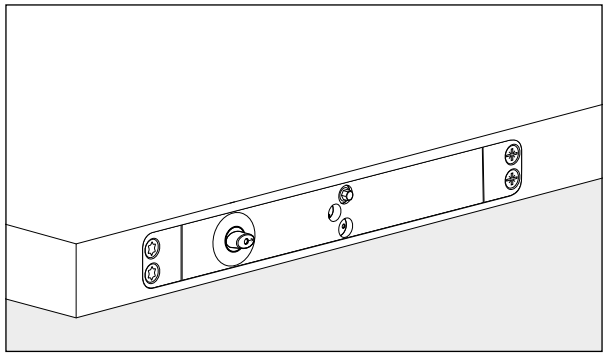

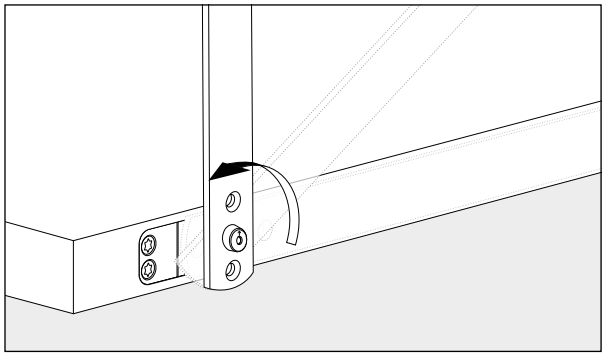

ACCESSORI: PIASTRA PAVIMENTO FLUSH

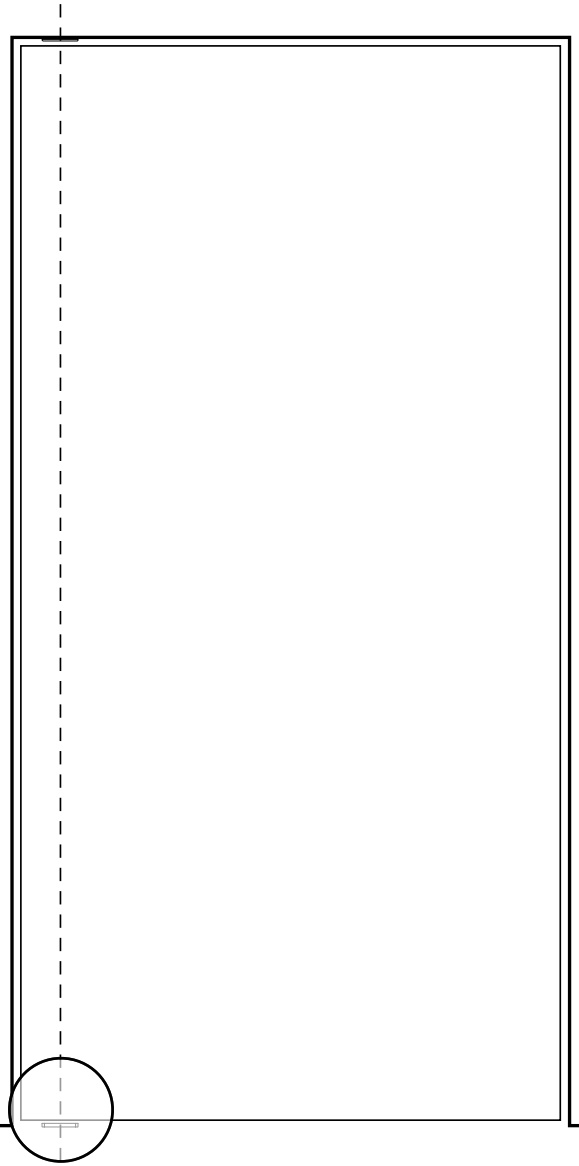

Oggi, ad essa si va ad aggiungere anche la nuova piastra a pavimento Flush, appositamente concepita per l'integrazione in soglie e pavimenti interni. Le piastre a pavimento FritsJurgens sono realizzate in acciaio temprato solido e, quindi, completamente resistenti ai graffi.

ACCESSORI: PIASTRA PAVIMENTO FLUSH

SPECIFICHE

Tipologie	Piastra pavimento Flush rettangolare (400521) FritsJurgens vloerplaat Flush gerond (400511)
Dimensioni	80 x 40 x 9 mm

ADATTA A PORTE

Senso di apertura	Apertura in due sensi Apertura in un senso
Portata	0-500 KG
Larghezza della porta	Illimitata
Altezza della porta	Illimitata
Asse di rotazione	Min. 280 mm tra asse di rotazione e lato corto
Min. Spessore della porta	40 mm

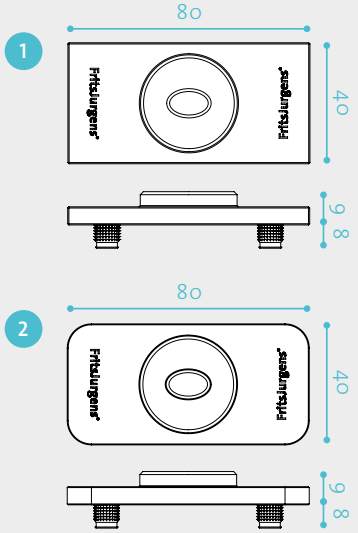

INSTALLAZIONE

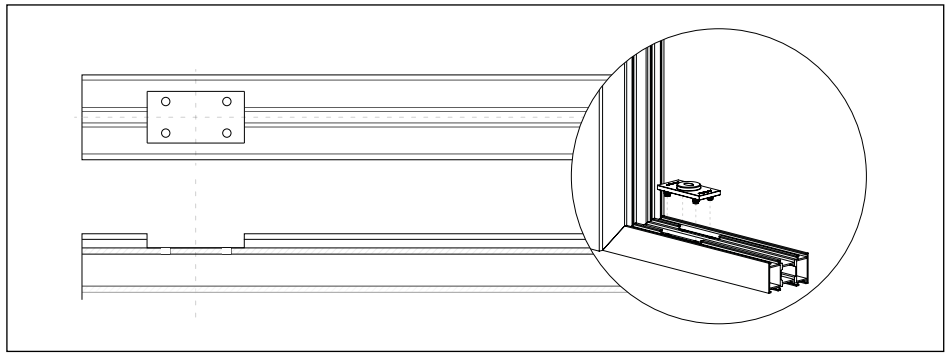

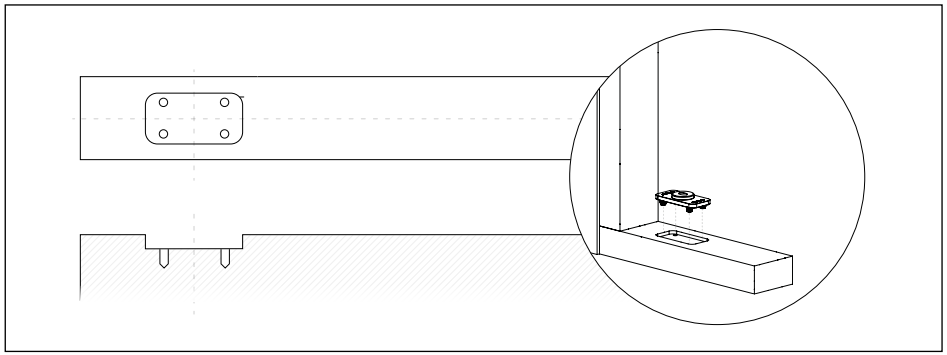

FritsJurgens®

FRITSJURGENS INTERNATIONAL

A. Einsteinlaan 1

9615 TE Kolham

The Netherlands

+31 598 343 410

info@fritsjurgens.com

FRITSJURGENS ITALIA

Via Marsilio Ficino 22

50132 Firenze

Italy

+39 055 064 0290

info@fritsjurgens.com

FRITSJURGENS CHINA

上海市长寿路360号源达大厦1508室

360 Changshou Road, Room 1508, Shanghai

China

+86 138 1692 5021

info@fritsjurgens.com

CONTATTACI

www.fritsjurgens.com/it/contattaci

VISITA IL NOSTRO SITO

www.fritsjurgens.com/it/web

Il presente catalogo ed i prodotti che contiene possono essere soggetti a periodici aggiornamenti. Marchi registrati e disegni brevettati. Tutti i diritti riservati FritsJurgens