FritsJurgens®
pour portes à profil minimal

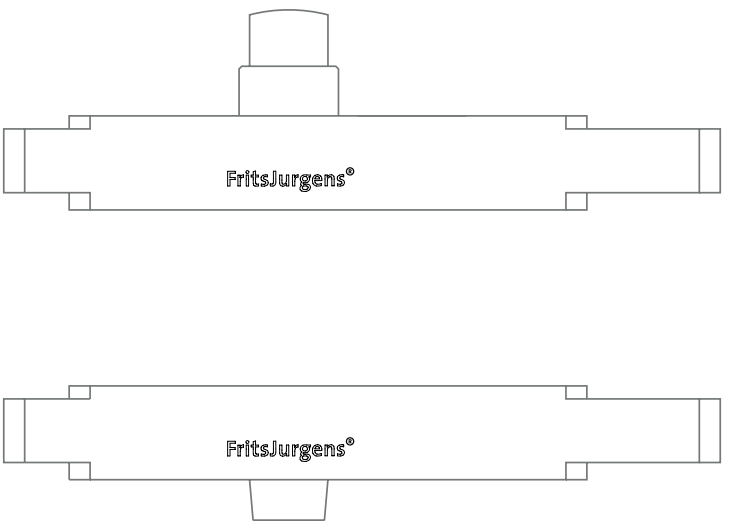

Systèmes sur pivot Slim pour
profils dès 20 mm de haut.


Image créée avec l'IA



Slim par design
Avec les produits Slim, le cadre de porte reste aussi fin que prévu, sans compromis sur les lignes de vue ni sur l'intégrité structurelle.



Relier les espaces
Créez des lignes de vue épurées entre les espaces, avec des murs pivotants et des séparateurs aux profils presque invisibles.



Image créée avec l'IA


FritsJurgens®
Bottom pivot
System One Slim
Class C
BPOne SL.C.X.XX
A262200011525
FritsJurgens®

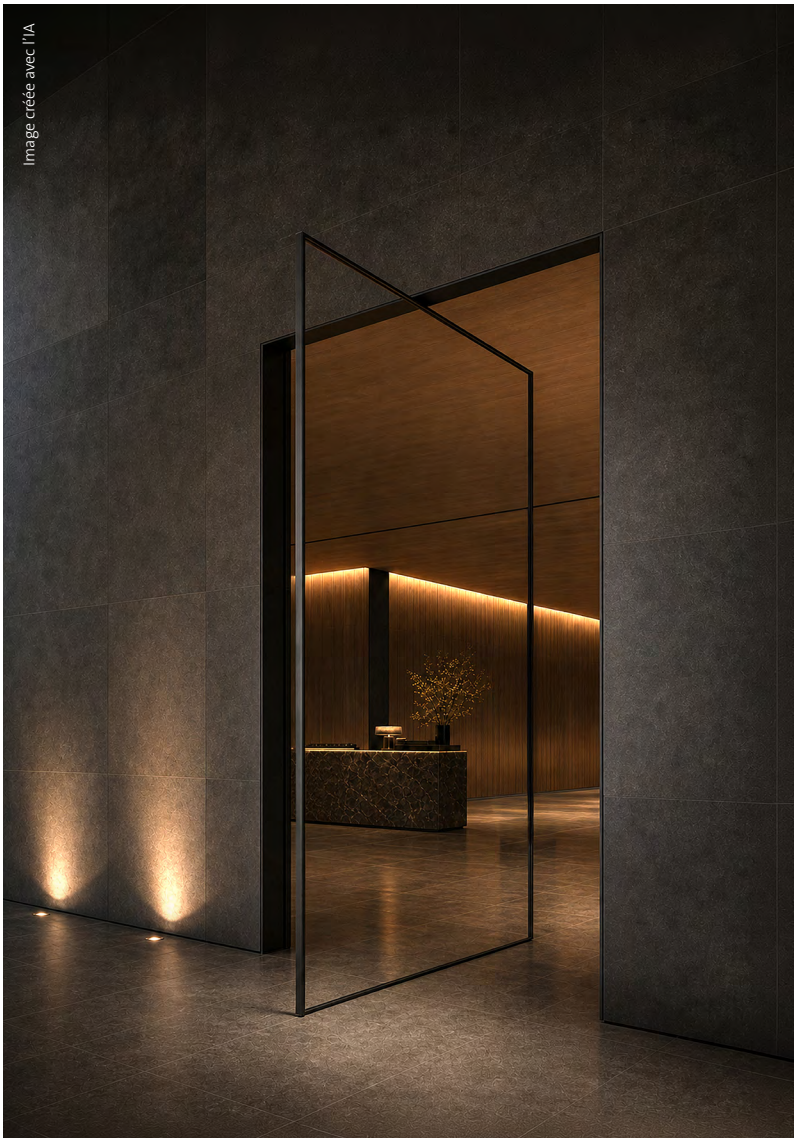

ProfileFit pour une installation facile
Avec ProfileFit, le pivot se glisse directement dans le profil et se fixe avec deux vis, sans adaptateurs : l'installation est rapide et simple.



Les produits Slim sont la solution pivot complète de FritsJurgens pour les portes à profil minimal. Hauts de seulement 18 mm, les systèmes s'intègrent dans des profils en acier et en aluminium dès 20 mm, pour un cadre fin en haut comme en bas. Les produits Slim existent en deux versions : fonction débrayée, ou fonction débrayée avec positions de maintien. Grâce à ProfileFit, les systèmes se glissent directement dans le profil et se verrouillent, pour un montage rapide et simple sans adaptateurs.



Pivot supérieur Slim

- Tige télescopique, conçue pour limiter la hauteur du pivot supérieur à 18 mm. Elle sort de 19,5 mm pour une liaison sûre avec la plaque de plafond
- Pour profils dès 20 mm, comme les pivots inférieurs
- ProfileFit pour une installation rapide et facile



System One Slim

- Fonction débrayée
- Manœuvre manuelle (sans fermeture automatique)
- 18 mm de haut, s'intègre facilement dans des profils dès 20 mm
- ProfileFit pour une installation rapide et facile



System Fx Slim

- Fonction débrayée avec positions de maintien tous les 90°
- Manœuvre manuelle (sans fermeture automatique)
- 18 mm de haut, s'intègre facilement dans des profils dès 20 mm
- ProfileFit pour une installation rapide et facile

En détail



Pour profils dès 20 mm
Tous les produits Slim mesurent 18 mm de haut, pour des profils en acier et en aluminium dès 40 × 20 mm, avec une paroi de 2 mm.

En détail



Pattes intégrées
La forme des pattes donne à chaque produit Slim une silhouette propre et le verrouille dans les profils dès 40 × 20 mm, sans adaptateurs.

Tige télescopique
La tige maintient le pivot supérieur à 18 mm de hauteur, puis sort de 19,5 mm pour une liaison sûre avec la plaque de plafond. Un réglage latéral de 5 mm à gauche et à droite permet d'aligner la porte avec précision.



ProfileFit

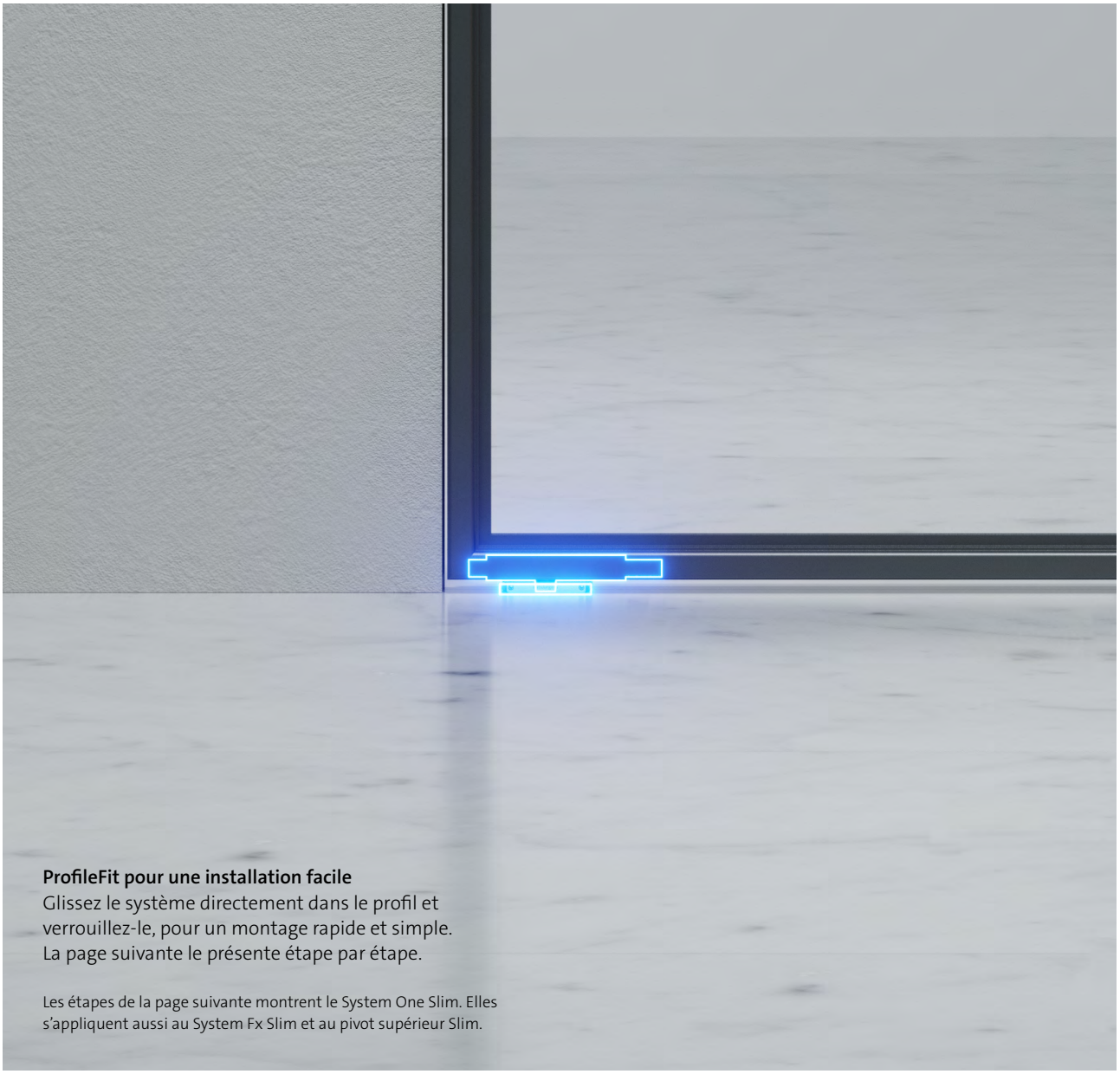

ProfileFit pour une installation facile
Glissez le système directement dans le profil et verrouillez-le, pour un montage rapide et simple. La page suivante le présente étape par étape.

Les étapes de la page suivante montrent le System One Slim. Elles s'appliquent aussi au System Fx Slim et au pivot supérieur Slim.

Compatibilité des profils

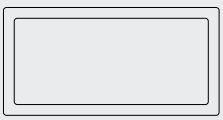

Profil fermé
Adapté

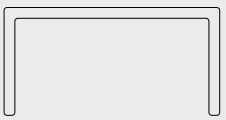

Profil ouvert en U
Non adapté

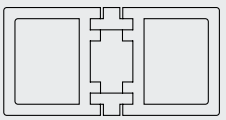

Profil complexe, à rupture de pont thermique
Non adapté

ProfileFit en six étapes

Scannez pour voir la vidéo d'installation



Étape 1 – Préparer la découpe
Réaliser une découpe dans le profil, à la position du pivot.



Étape 2 – Insérer le pivot
Guider le côté long du pivot dans la découpe.



Étape 3 – Abaisser le pivot
Abaisser le pivot à plat dans le profil.



Étape 4 – Aligner le pivot
Faire glisser le pivot jusqu'aux trous des vis.



Étape 5 – Fixer avec des vis M6
Insérer deux vis M6 à tête fraisée dans les trous.



Étape 6 – Serrer et vérifier
Serrer les deux vis et vérifier la fixation du pivot.

Kit System One Slim

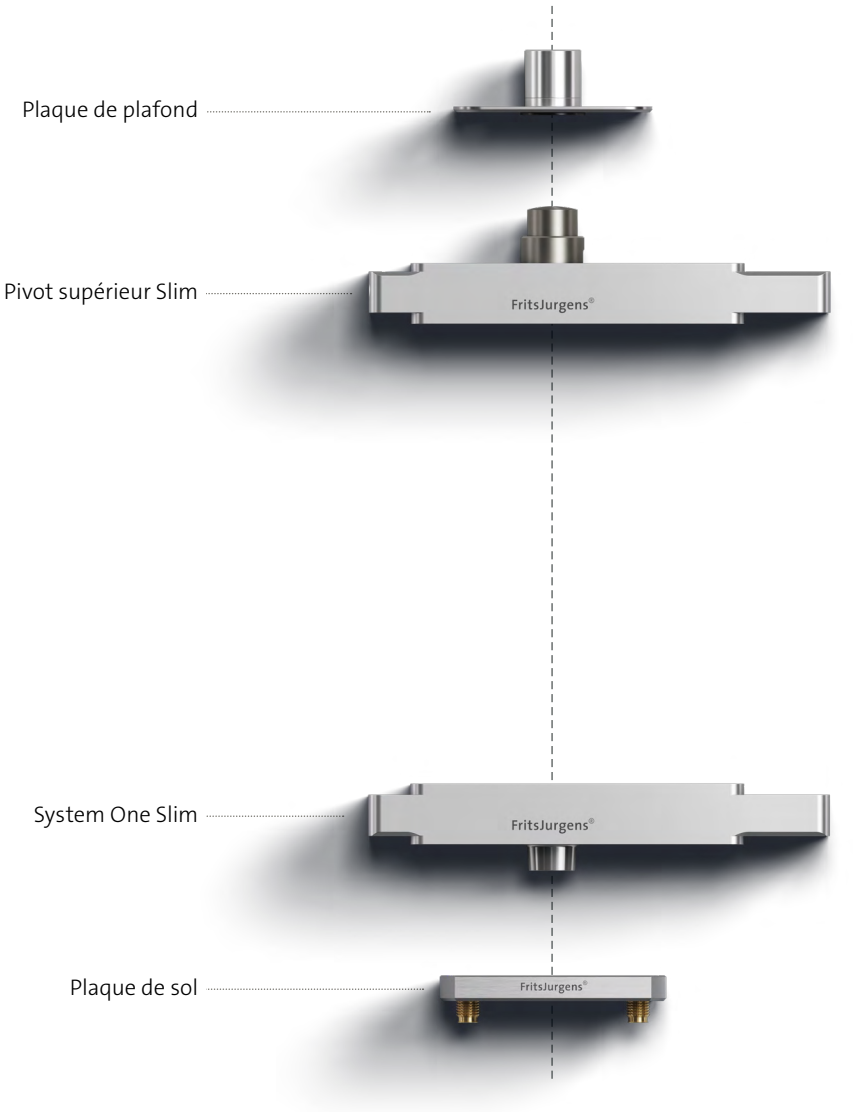

Caractéristiques

Rotation

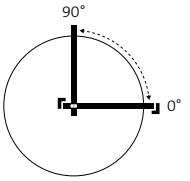

Simple action
La porte sur pivot ne s'ouvre que d'un seul côté, grâce à une butée externe telle que le cadre de porte. Elle n'a pas de positions de maintien.

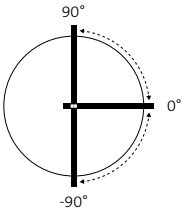

Double action
La porte sur pivot peut être ouverte dans les deux directions. Il n'y a pas de positions de maintien.

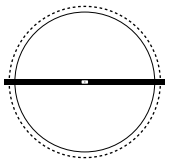

Porte tournante
Ce système sur pivot FritsJurgens permet à une porte de tourner sur 360°. Il n'y a pas de positions de maintien.

Mouvement

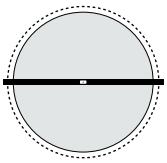

Fonction débrayée
La porte sur pivot se déplace manuellement et librement sans fonction de fermeture automatique.

Kit System One Slim

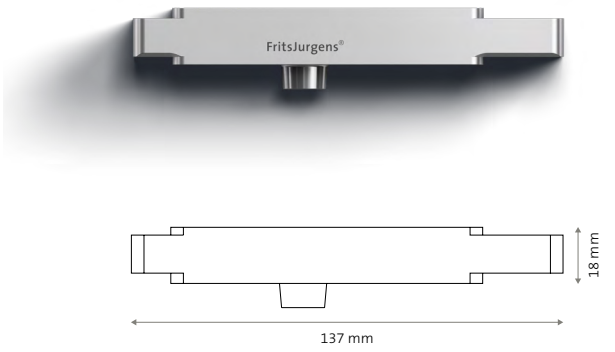

Pivot inférieur

Capacité de charge	Jusqu'à 209 kg
Position du pivot	De 70 mm au centre
Dimensions	137 × 32 × 18 mm
Profil	Profil tubulaire 40 × 20 × 2 mm pour aluminium et acier (dimension minimale)
Fonctionnement	Mécanique
Matériau	Acier inoxydable et aluminium anodisé

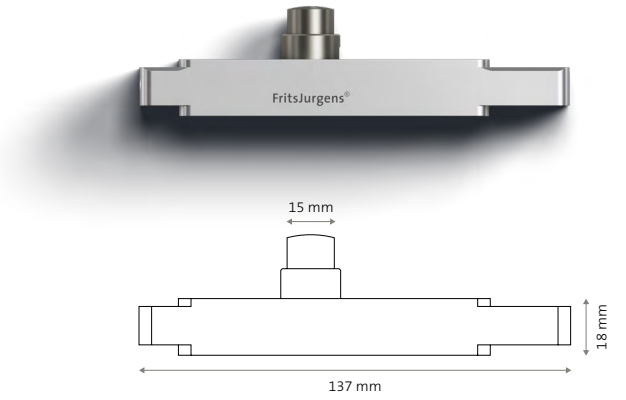

Pivot supérieur

Capacité de charge	Jusqu'à 209 kg
Position du pivot	De 70 mm au centre
Passage des câbles	–
Diamètre tige	Ø15 mm
Longueur tige	19,5 mm
Dimensions	137 × 32 × 18 mm
Profil	Profil tubulaire 40 × 20 × 2 mm pour aluminium et acier (dimension minimale)
Fonctionnement	Mécanique
Matériau	Acier inoxydable et aluminium anodisé

Kit System One Slim

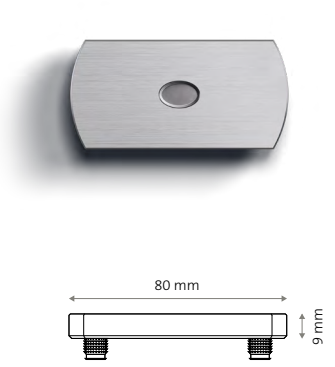

Plaque de sol rectangulaire – non réglable

Tiges de montage	Deux ou quatre tiges de 8 mm, pour une stabilité optimale entre deux types de sol. Ou deux tiges de 30 mm pour un sol stratifié.
Espace libre	11 mm
Réglage	Non
Dimensions	80 × 40 × 9 mm
Matériau	Acier inoxydable
Couleurs disponibles	Acier inoxydable Noir

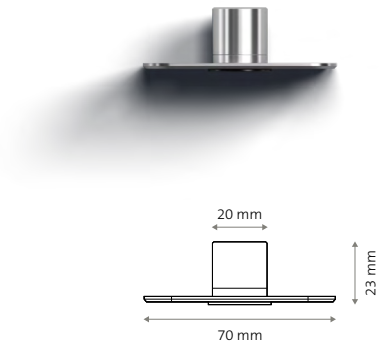

Plaque de plafond
Classe G

Diamètre tige	Ø15 mm
Dimensions	70 × 40 × 23 mm
Matériau	Acier inoxydable
Couleurs disponibles	Acier inoxydable Noir

Kit System Fx Slim

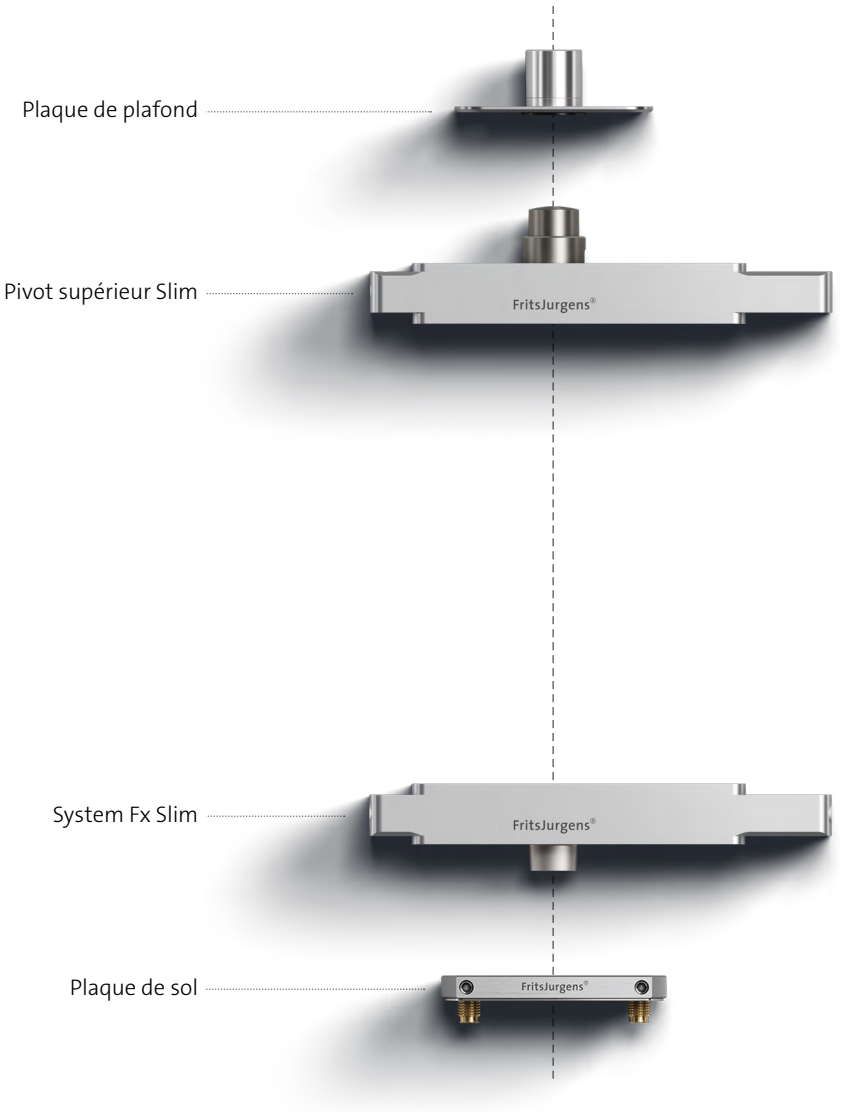

Caractéristiques

Rotation

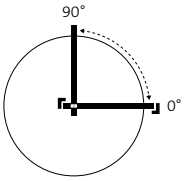

Simple action
La porte sur pivot ne peut être ouverte que d'un seul côté. Ceci est imposé par une butée externe telle que le cadre de porte.

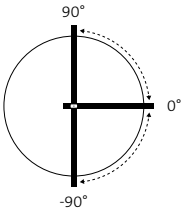

Double action
La porte sur pivot peut être ouverte dans les deux directions, avec une position de maintien à 90° de chaque côté.

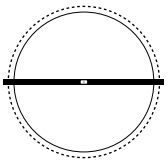

Porte tournante
Ce système sur pivot FritsJurgens permet à une porte de tourner sur 360°.

Mouvement

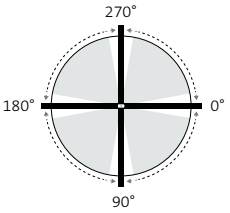

Fonction débrayée
Le système offre une rotation libre entre 10° et 80° entre chaque position de maintien, garantissant un mouvement de porte fluide et sans effort.

Positions de maintien

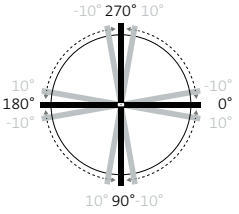

Positions de maintien tous les 90°
À 0°, 90°, 180° et 270°, la porte peut être placée dans une position de maintien. À +10° ou −10° de cette position, la porte y est légèrement attirée. Attention : la porte se manœuvre toujours manuellement.

Recommandation : équiper la porte d'une poignée bien visible.

Kit System Fx Slim

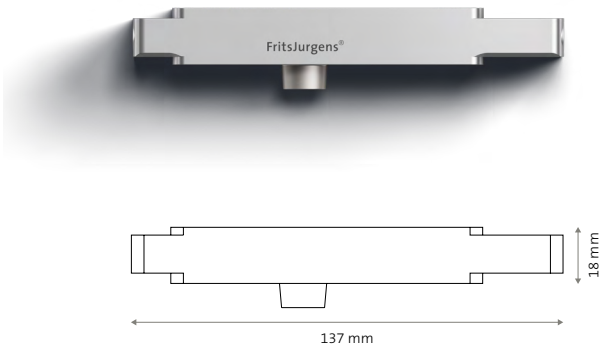

Pivot inférieur

Capacité de charge	Jusqu'à 209 kg
Force de maintien	Douce
Position du pivot	De 70 mm au centre
Dimensions	137 × 32 × 18 mm
Profil	Profil tubulaire 40 × 20 × 2 mm pour aluminium et acier (dimension minimale)
Fonctionnement	Mécanique
Matériau	Acier inoxydable et aluminium anodisé

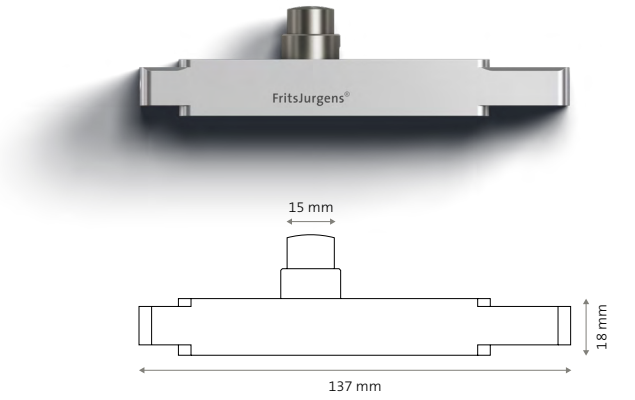

Pivot supérieur

Capacité de charge	Jusqu'à 209 kg
Position du pivot	De 70 mm au centre
Passage des câbles	–
Diamètre tige	Ø15 mm
Longueur tige	19,5 mm
Dimensions	137 × 32 × 18 mm
Profil	Profil tubulaire 40 × 20 × 2 mm pour aluminium et acier (dimension minimale)
Fonctionnement	Mécanique
Matériau	Acier inoxydable et aluminium anodisé

Kit System Fx Slim

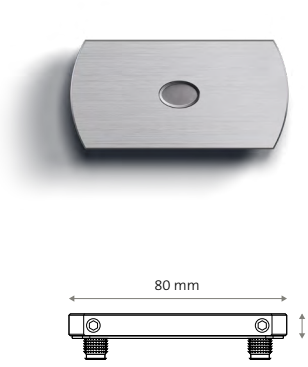

Plaque de sol rectangulaire – réglable radialement

Tiges de montage	Deux ou quatre tiges de 8 mm, pour une stabilité optimale entre deux types de sol. Ou deux tiges de 30 mm pour un sol stratifié.
Espace libre	11 mm
Réglage	Radial : de +2,5° à −2,5°
Dimensions	80 × 40 × 9 mm
Matériau	Acier inoxydable
Couleurs disponibles	Acier inoxydable Noir

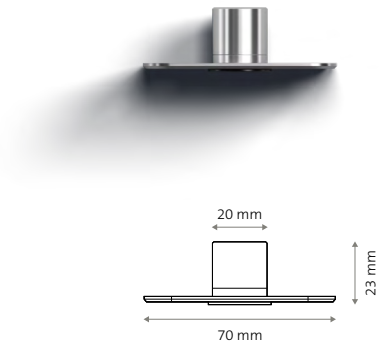

Plaque de plafond
Classe G

Diamètre tige	Ø15 mm
Dimensions	70 × 40 × 23 mm
Matériau	Acier inoxydable
Couleurs disponibles	Acier inoxydable Noir



Au-delà de 209 kg

Les produits Slim conviennent aux portes intérieures jusqu'à 209 kg. Pour les portes plus lourdes, jusqu'à 500 kg, utilisez le System One standard au lieu du Slim, combiné au pivot supérieur Reversed. Ce pivot supérieur est monté dans le plafond, et non installé avec ProfileFit. Pour plus d'informations, consultez la documentation standard du System One.

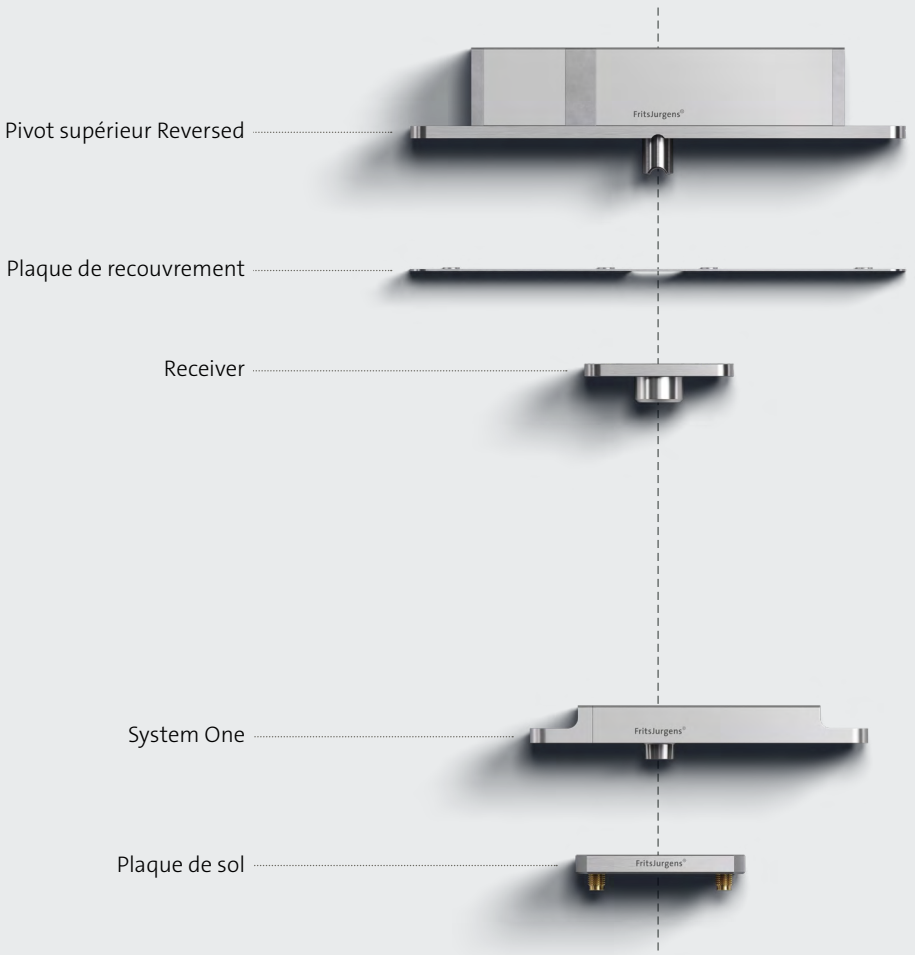

Outils pour prescripteurs

Nos spécialistes accompagnent architectes, architectes d'intérieur et fabricants de portes tout au long du projet, du choix du système à l'installation.

FritsJurgens Selector
Trouvez le système adapté selon le poids et la fonction de la porte.
fritsjurgens.com/fr/selector

Gap Calculator
Calculez les écarts exacts autour de votre porte.
fritsjurgens.com/fr/gap-calculator

Téléchargements
Plans, manuels et spécifications techniques.
fritsjurgens.com/downloads

FritsJurgens B.V.
Siège social
A. Einsteinlaan 1
9615 TE Kolham
Les Pays-Bas
+31 598 343 410
info@fritsjurgens.com

FritsJurgens Middle East and Asia
Building A3 Unit 516/517
Dubai South
P.O. Box 713842
Dubai
Émirats Arabes Unis
+971 4 575 8493
dubai@fritsjurgens.com

FritsJurgens North America
228 East 45th Street, Suite 9E
New York, NY 10017
États-Unis
+1 223 307 5840
northamerica@fritsjurgens.com

fritsjurgens.com



Copyright © FritsJurgens®
BO.info.profile.FR.2026 - 10/2026