FritsJurgens®
para portas com perfis mínimos

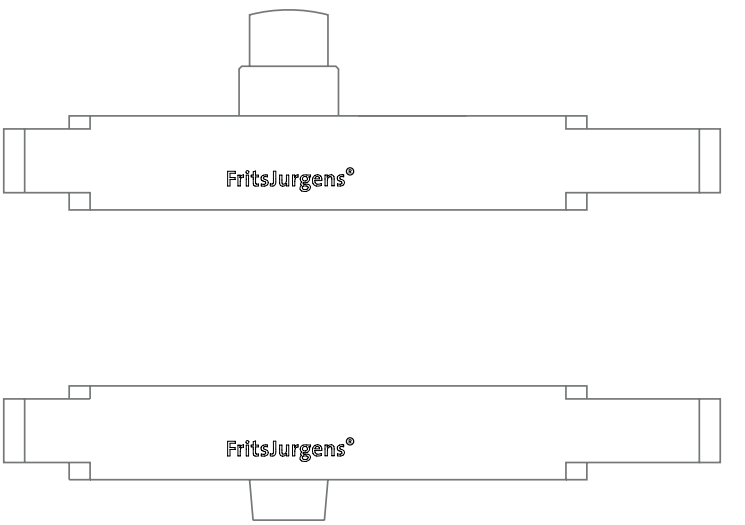

Sistemas pivotantes Slim para perfis
desde 20 mm de altura.


Imagem criada com IA



Slim por design
Com os produtos Slim, o caixilho mantém-se tão fino quanto previsto, sem comprometer linhas de visão nem integridade estrutural.



Espaços ligados
Linhas de visão limpas entre espaços, com paredes pivotantes e divisórias em perfis tão finos que quase desaparecem.



Imagem criada com IA


FritsJurgens®
Bottom pivot
System One Slim
Class C
BPOne SL.C.X.XX
A262200011525
FritsJurgens®

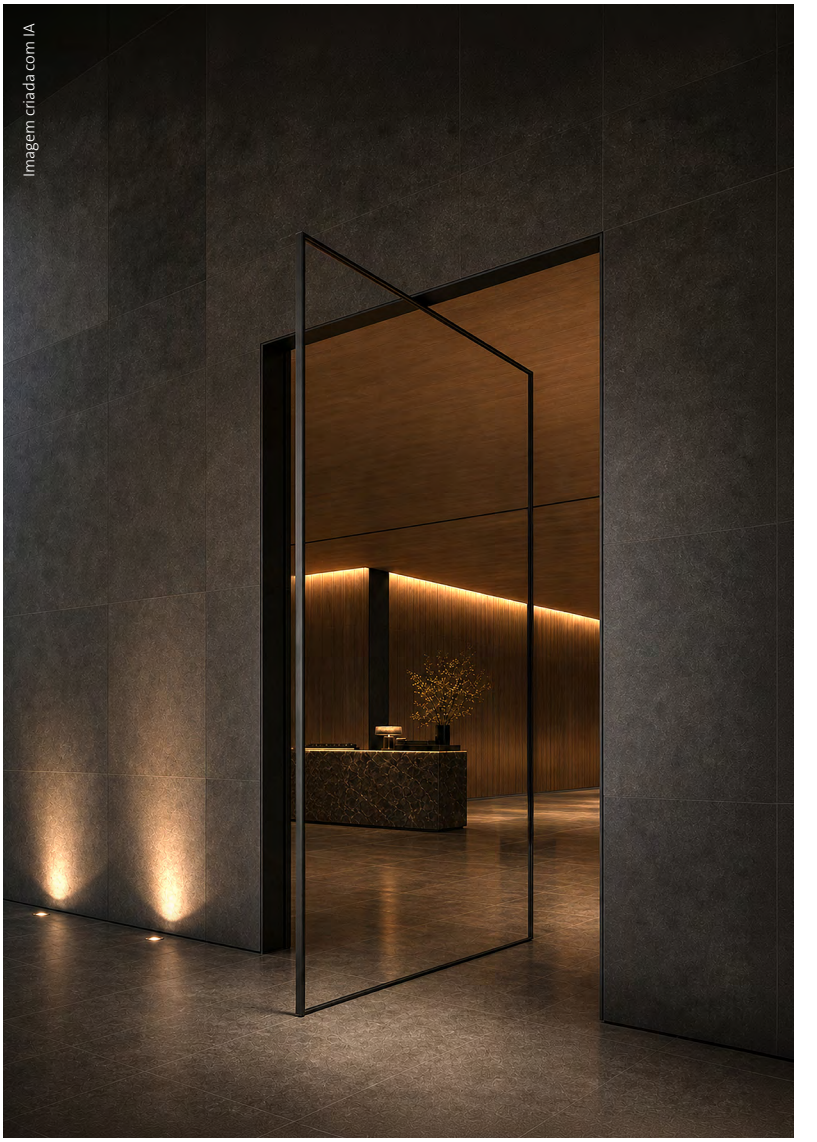

ProfileFit para uma instalação fácil
Com o ProfileFit, o pivô desliza diretamente para o perfil e é fixado com dois parafusos, sem adaptadores: a instalação é rápida e simples.



Os produtos Slim são a solução pivotante completa da FritsJurgens para portas com perfis mínimos. Com apenas 18 mm de altura, os sistemas encaixam em perfis de aço e alumínio a partir de 20 mm, mantendo o caixilho fino em cima e em baixo. Existem em duas versões: oscilação livre, ou oscilação livre com posições de repouso. Com o ProfileFit, os sistemas deslizam diretamente para o perfil e ficam bloqueados, para uma montagem rápida e simples sem adaptadores.



Pivô superior Slim

- Pino telescópico, para manter a altura do pivô superior em apenas 18 mm. Estende-se 19,5 mm para uma ligação segura à placa de teto
- Para perfis a partir de 20 mm, tal como os pivôs inferiores
- ProfileFit para uma instalação rápida e fácil



System One Slim

- Oscilação livre
- Funcionamento manual (sem fecho automático)
- 18 mm de altura, encaixa facilmente em perfis desde 20 mm
- ProfileFit para uma instalação rápida e fácil

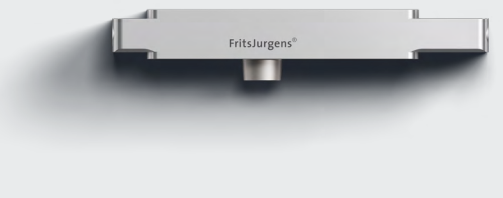

System Fx Slim

- Oscilação livre com posições de repouso a cada 90°
- Funcionamento manual (sem fecho automático)
- 18 mm de altura, encaixa facilmente em perfis desde 20 mm
- ProfileFit para uma instalação rápida e fácil

Em detalhe



Para perfis desde 20 mm
Todos os produtos Slim têm apenas 18 mm de altura e destinam-se a perfis de aço e alumínio desde 40 × 20 mm, com parede de 2 mm.

Em detalhe



Suportes integrados
A forma dos suportes dá a cada produto Slim um aspeto próprio e fixa-o firmemente em perfis desde 40 × 20 mm, sem adaptadores.

Pino telescópico
O pino mantém o pivô superior com apenas 18 mm de altura e estende-se 19,5 mm para uma ligação segura à placa de teto. Mais 5 mm de ajuste lateral, à esquerda e à direita, permitem um alinhamento preciso.



ProfileFit



ProfileFit para uma instalação fácil
O sistema desliza diretamente para o perfil e fica bloqueado, para uma montagem rápida e simples. A página seguinte mostra todos os passos.

Os passos da página seguinte mostram o System One Slim. Aplicam-se também ao System Fx Slim e ao pivô superior Slim.

Compatibilidade de perfis

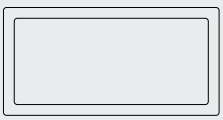

Perfil fechado
Adequado

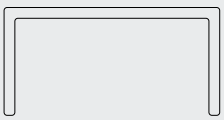

Perfil aberto em U
Não adequado

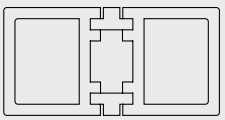

Perfil complexo, com corte térmico
Não adequado

ProfileFit em seis passos

Digitalizar para ver o vídeo de instalação



Passo 1 – Preparar o recorte
Fazer um recorte no perfil da porta na posição do pivô.



Passo 2 – Inserir o pivô
Introduzir o lado comprido do pivô no recorte.



Passo 3 – Baixar o pivô
Baixar o pivô na horizontal para dentro do perfil.



Passo 4 – Alinhar o pivô
Deslizar o pivô até alinhar com os furos dos parafusos.



Passo 5 – Fixar com parafusos M6
Inserir dois parafusos M6 de cabeça escareada nos furos.



Passo 6 – Apertar e verificar
Apertar ambos os parafusos e verificar a fixação.

Kit System One Slim

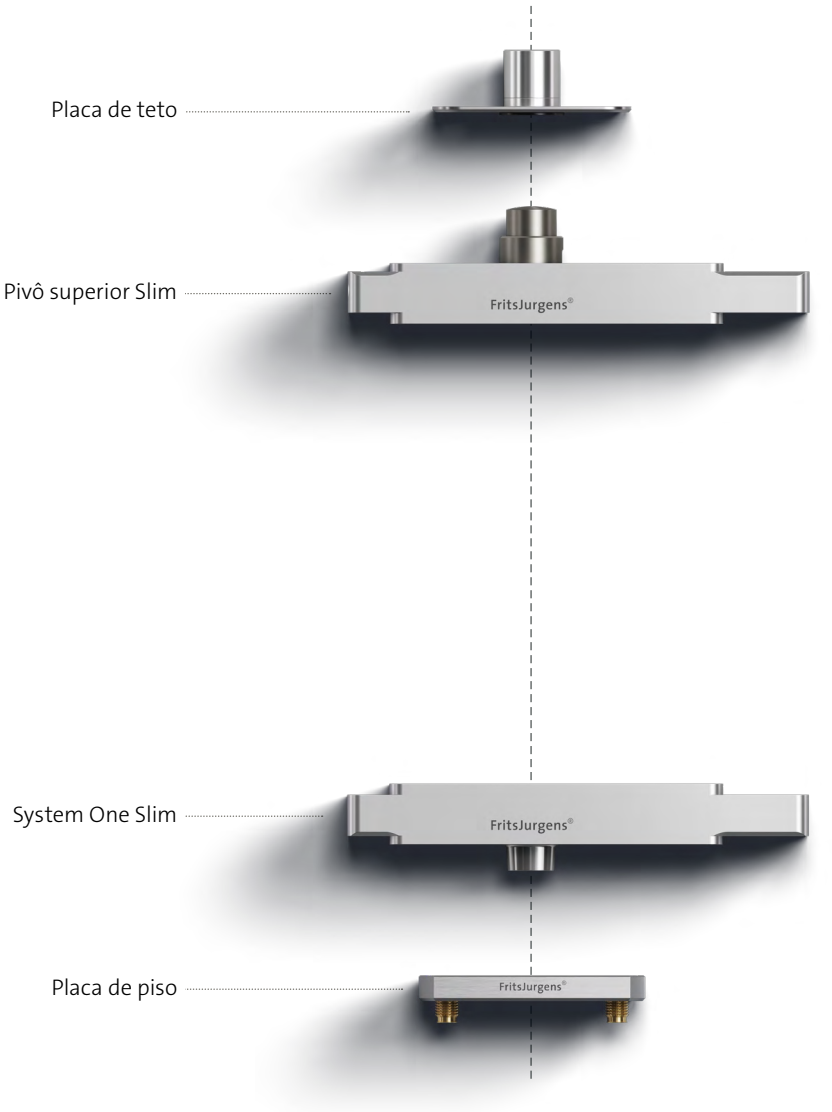

Características

Rotação

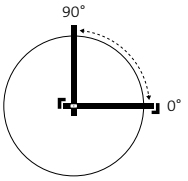

Movimento numa direção
A porta pivotante só pode ser aberta para um único lado, garantido por um batente externo, como o aro da porta. Não possui posições de repouso.

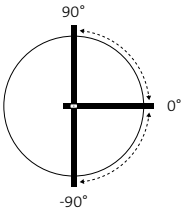

De dupla ação
A porta pivotante pode ser aberta para ambos os lados. Não possui posições de repouso.

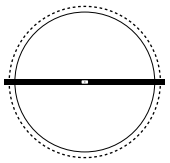

Porta giratória
Este sistema pivotante FritsJurgens permite que a porta gire 360°.
Não possui posições de repouso.

Movimento

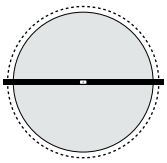

Oscilação livre
A porta pivotante move-se manual e livremente, sem função de fecho automático.

Kit System One Slim

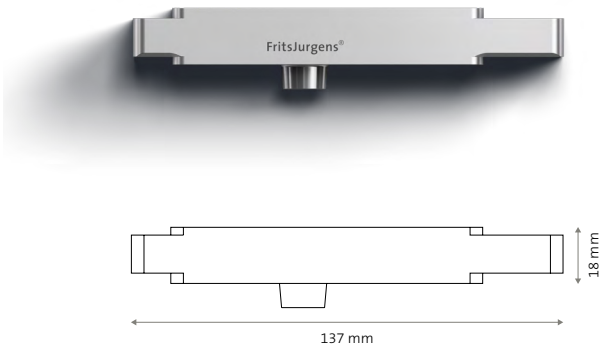

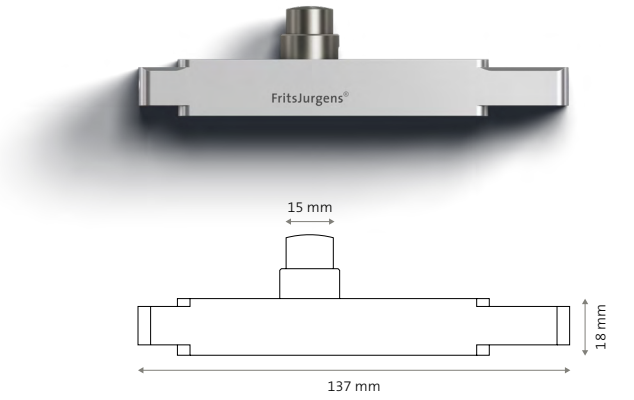

Pivô inferior

Capacidade de peso	Até 209 kg
Posição do pivô	De 70 mm ao centro
Dimensões	137 × 32 × 18 mm
Perfil	Perfil tubular 40 × 20 × 2 mm para alumínio e aço (dimensão mínima)
Funcionamento	Mecânico
Material	Aço inoxidável e alumínio anodizado

Pivô superior

Capacidade de peso	Até 209 kg
Posição do pivô	De 70 mm ao centro
Entrada dos cabos	–
Diâmetro do pino	Ø15 mm
Comprimento do pino	19,5 mm
Dimensões	137 × 32 × 18 mm
Perfil	Perfil tubular 40 × 20 × 2 mm para alumínio e aço (dimensão mínima)
Funcionamento	Mecânico
Material	Aço inoxidável e alumínio anodizado

Kit System One Slim

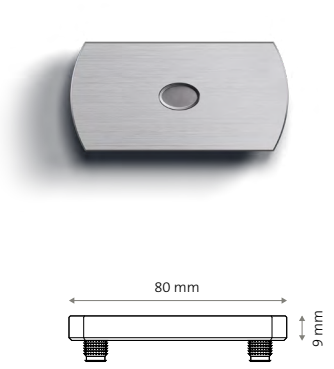

Placa de piso retangular – não ajustável

Pinos de montagem	Dois ou quatro pinos de 8 mm para estabilidade ótima entre dois tipos de piso. Ou dois pinos de 30 mm para pisos laminados.
Espaço livre	11 mm
Ajustabilidade	Não
Dimensões	80 × 40 × 9 mm
Material	Aço inoxidável
Cores disponíveis	Aço inoxidável Preto

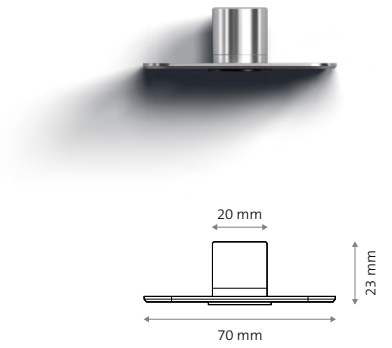

Placa de teto
Classe G

Diâmetro do pino	Ø15 mm
Dimensões	70 × 40 × 23 mm
Material	Aço inoxidável
Cores disponíveis	Aço inoxidável Preto

Kit System Fx Slim

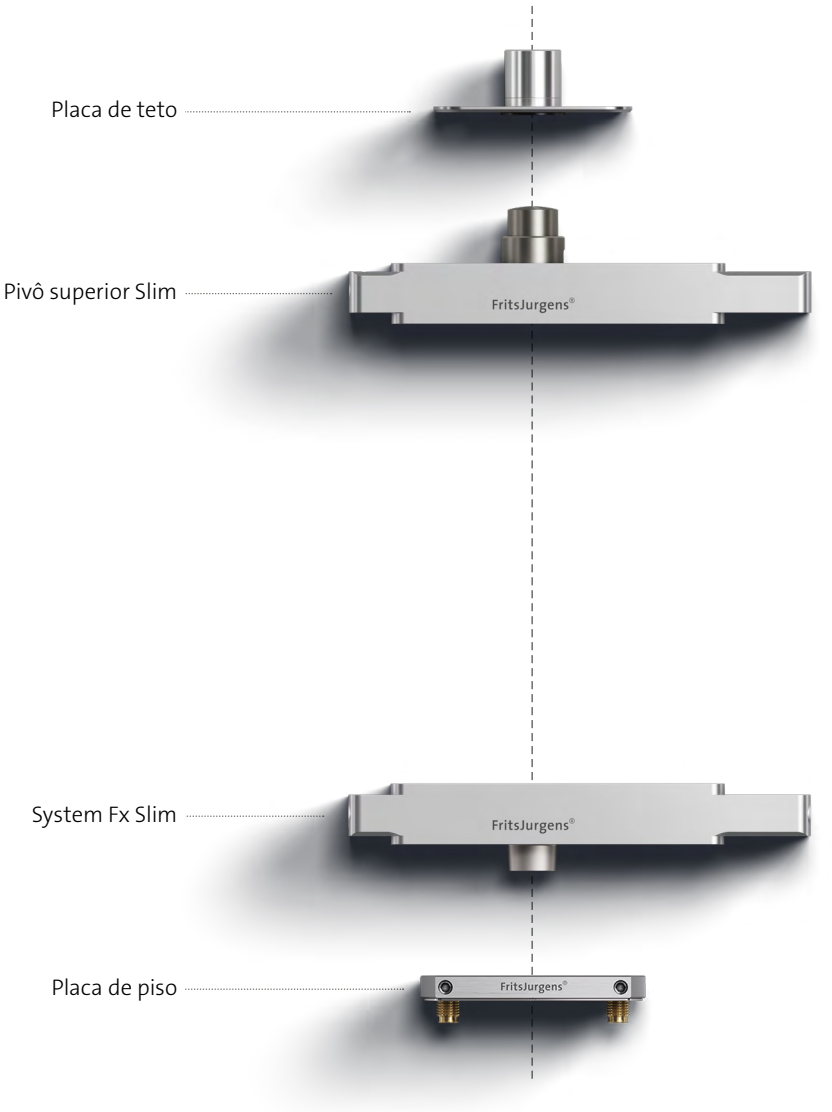

Características

Rotação

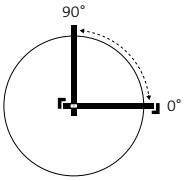

Movimento numa direção
A porta pivotante só pode ser aberta para um único lado. Isso é garantido por um batente externo, como o aro da porta.

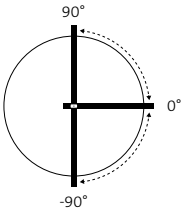

De dupla ação
A porta pivotante pode ser aberta para ambos os lados, com uma posição de repouso a 90° em cada lado.

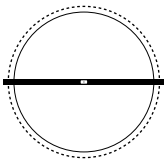

Porta giratória
Este sistema pivotante FritsJurgens permite que a porta gire 360°.

Movimento

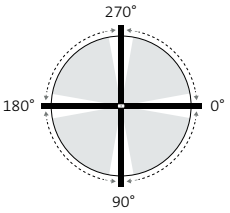

Oscilação livre
O sistema oferece oscilação livre entre 10° e 80° entre cada posição de repouso, garantindo um movimento suave e sem esforço da porta.

Posições de repouso

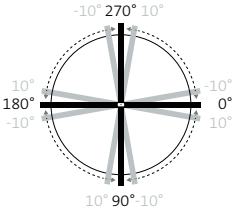

Posições de repouso a cada 90°
A 0°, 90°, 180° e 270°, a porta pode ser colocada numa posição de repouso. A +10° ou –10° da posição de repouso, a porta é ligeiramente puxada para essa posição. Atenção: a porta é sempre acionada manualmente.

Recomendação: instalar na porta um puxador bem visível.

Kit System Fx Slim

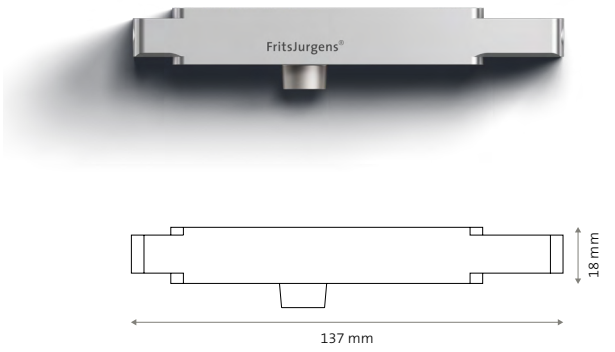

Pivô inferior

Capacidade de peso	Até 209 kg
Força de retenção	Suave
Posição do pivô	De 70 mm ao centro
Dimensões	137 × 32 × 18 mm
Perfil	Perfil tubular 40 × 20 × 2 mm para alumínio e aço (dimensão mínima)
Funcionamento	Mecânico
Material	Aço inoxidável e alumínio anodizado

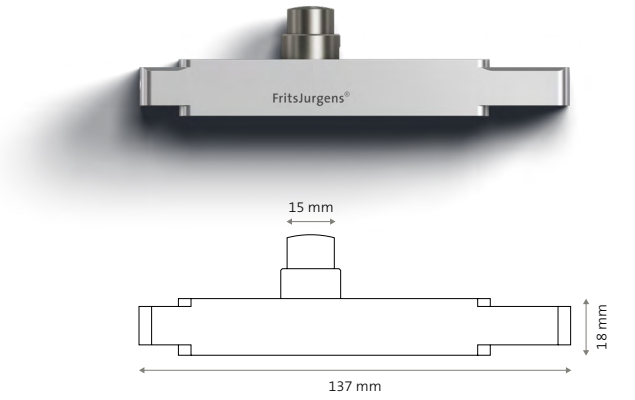

Pivô superior

Capacidade de peso	Até 209 kg
Posição do pivô	De 70 mm ao centro
Entrada dos cabos	–
Diâmetro do pino	Ø15 mm
Comprimento do pino	19,5 mm
Dimensões	137 × 32 × 18 mm
Perfil	Perfil tubular 40 × 20 × 2 mm para alumínio e aço (dimensão mínima)
Funcionamento	Mecânico
Material	Aço inoxidável e alumínio anodizado

Kit System Fx Slim

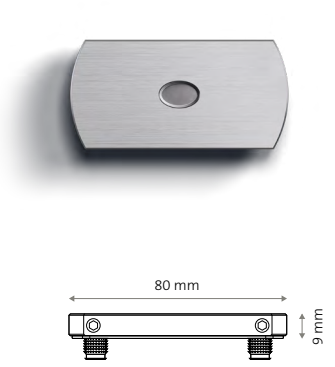

Placa de piso retangular – ajustável radialmente

Pinos de montagem	Dois ou quatro pinos de 8 mm para estabilidade ótima entre dois tipos de piso. Ou dois pinos de 30 mm para pisos laminados.
Espaço livre	11 mm
Ajustabilidade	Radial: de +2,5° a –2,5°
Dimensões	80 × 40 × 9 mm
Material	Aço inoxidável
Cores disponíveis	Aço inoxidável Preto

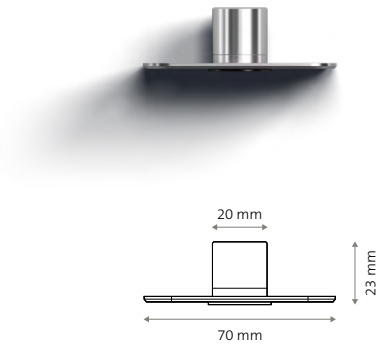

Placa de teto
Classe G

Diâmetro do pino	Ø15 mm
Dimensões	70 × 40 × 23 mm
Material	Aço inoxidável
Cores disponíveis	Aço inoxidável Preto



Mais de 209 kg

Os produtos Slim destinam-se a portas interiores até 209 kg. Para portas mais pesadas, até 500 kg, utiliza-se o System One normal em vez do Slim, combinado com o pivô superior Reversed. Este pivô superior é montado no teto, em vez de ser instalado com ProfileFit. Mais informações na documentação standard do System One.

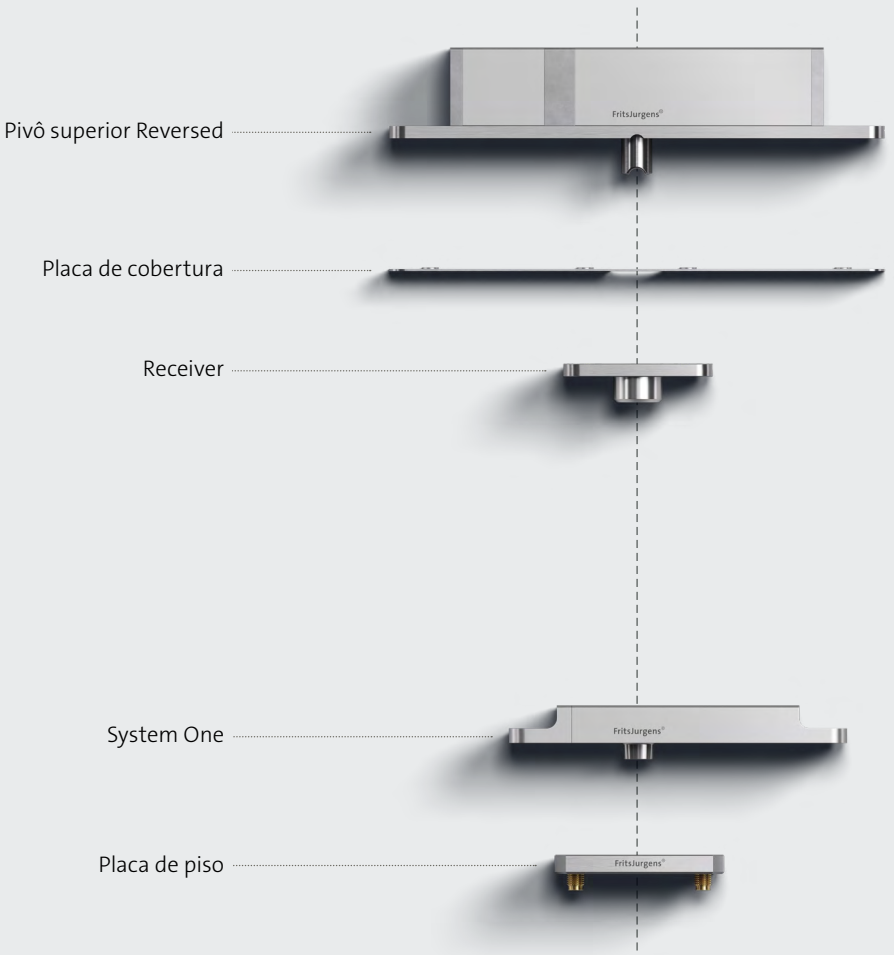

Ferramentas para prescritores

Os nossos especialistas apoiam arquitetos, designers de interiores e fabricantes de portas ao longo de todo o projeto, da seleção do sistema à instalação.

FritsJurgens Selector
Seleção do sistema certo com base no peso e na função da porta.
fritsjurgens.com/pt-pt/selector

Gap Calculator
Cálculo exato das folgas em torno da porta.
fritsjurgens.com/pt-pt/gap-calculator

Downloads
Desenhos, manuais e especificações técnicas.
fritsjurgens.com/downloads

FritsJurgens B.V.
Sede
A. Einsteinlaan 1
9615 TE Kolham
Países Baixos
+31 598 343 410
info@fritsjurgens.com

FritsJurgens Middle East and Asia
Building A3 Unit 516/517
Dubai South
P.O. Box 713842
Dubai
Emirados Árabes Unidos
+971 4 575 8493
dubai@fritsjurgens.com

FritsJurgens North America
228 East 45th Street, Suite 9E
New York, NY 10017
Estados Unidos
+1 223 307 5840
northamerica@fritsjurgens.com

fritsjurgens.com



Copyright © FritsJurgens®
BO.info.profile.PT.2026 - 10/2026